HSB 610
Мультифункциональный духовой шкаф

Հիդրոքլին | 70լ | Plus Extension Telescopic Guide

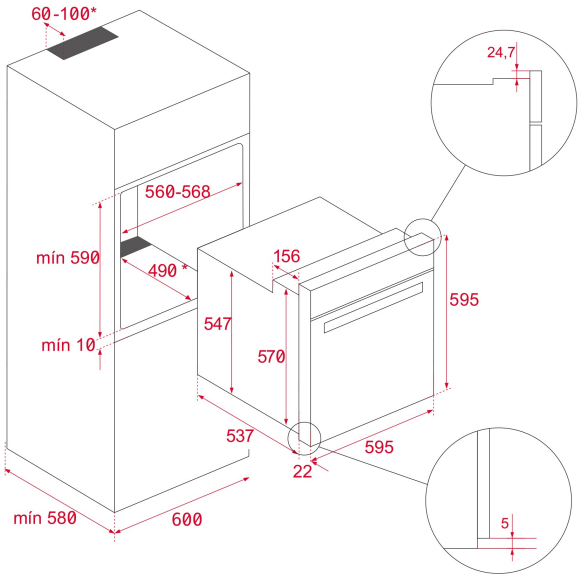

ՀՂՈՒՄ

REF: 41560113 EAN: 8421152156780

ԱՌԱՆՁՆԱՀԱՏԿՈՒԹՅՈՒՆՆԵՐ

Мультифункциональный духовой шкаф
6 режимов приготовления
Объём 70 л
Hydroclean® ECO
Фиксированные глянцевые регуляторы с металлическим ободком
Крашеная матовая панель управления
Таймер
Стандартный доводчик двери
Стандартный гриль
Протектор для защиты от ожога грилем
Механический быстрый разогрев
Разморозка, ECO режим
Инновационное покрытие Slippery
Динамическая система охлаждения (вентилятор с 1 скоростью)
Рельефное дно камеры с углублением для воды для чистки Hydroclean
Внутренняя поверхность дверцы из закалённого стекла
Двухслойная термоизолированная дверца, 1 съёмное внутреннее стекло
Блокировка для безопасности детей (таймер)
Температурный диапазон 50-250 °C
Телескопические направляющие Easy Slide на 1 уровне
5-уровневые хромированные направляющие
1 глубокий противень (50 мм) с покрытием Slippery, 1 стандартная решётка
Класс энергопотребления A
Кабель 150 см
Подсветка лампой накаливания 25 Вт
Максимальная номинальная мощность 2615 Вт
Сделано в Испании

ՉԱՓԵՐԸ

Արտադրանքի երկարություն (մմ): 595
Արտադրանքի լայնություն (մմ): 595
Արտադրանքի խորություն (մմ): 537+22
Արտադրանքի քաշ (կգ): 27

TECH SPECS

Էներգախնայողության դաս: A
Հոսանքի լարում (Վ): 220-240
Հաճախականությանուն (Հg): 50/60
Առավելագույն անվանական հզորություն (Վտ): 2615

ԳՈՒՅՆԵՐ

41560113 Սպիտակ

41560113 Սև