Universo 79 1B 1D
Мойка врезного монтажа из нержавеющей стали с 1-ой чашей

Հիգիենա

Կյանքի երաշխիք

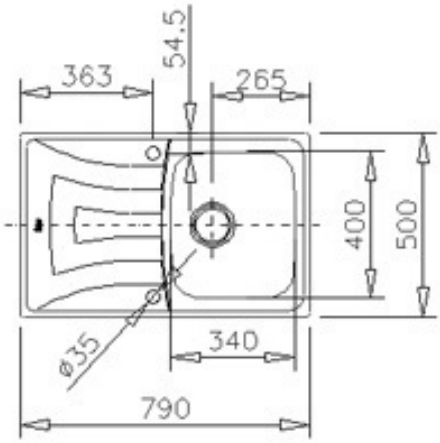

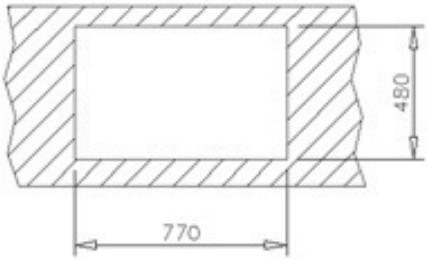

ՀՂՈՒՄ

REF: 10120002 EAN: 8421152032749

ԱՌԱՆՁՆԱՀԱՏԿՈՒԹՅՈՒՆՆԵՐ

Мойка с 1-ой основной чашей
Нержавеющая сталь AISI 304, 0,7 мм
Конструкция: реверсивная
Способ монтажа: монтаж сверху (врезная)
Монтаж : ширина базы - не менее 45 см, не монтировать вплотную к стене или другому модулю
Внешние размеры: 790 x 500 мм
Размер чаши: 340 x 400 x 169 мм
Диаметр слива 3 1/2”, перелив
Комплектация: крепежи, сливная арматура, уплотнительная лента, инструкция по инсталляции
Упаковка: картон и плёнка
Сделано в Испании
Дополнительные аксессуары:
диспоузер TR 23.1 (код 40197101)

ՉԱՓԵՐԸ

Արտադրանքի երկարություն (մմ):
Արտադրանքի լայնություն (մմ): 500
Արտադրանքի խորություն (մմ): 170
Արտադրանքի քաշ (կգ): 3,04

ԳՈՒՅՆԵՐ

10120002	Չժանգոտվող պողպատ
10120045	Անփայլ քրոմ
10120045	Չժանգոտվող պողպատ