LSI5 1480
Встраиваемая стиральная машина с сушкой

Արագ ցիկլ

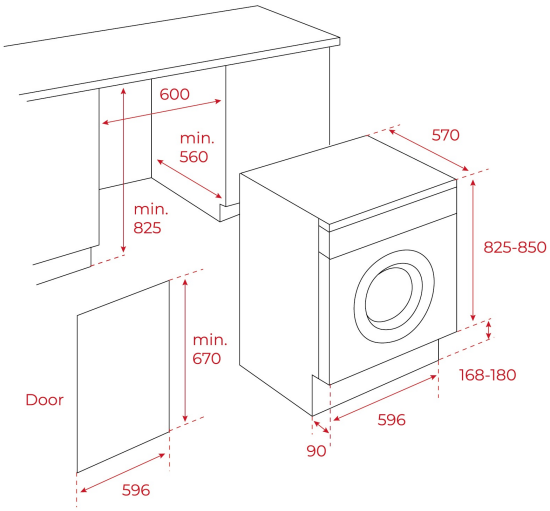

ՀՂՈՒՄ

REF: 40821018 EAN: 8421152155998

ԱՌԱՆՁՆԱՀԱՏԿՈՒԹՅՈՒՆՆԵՐ

Встраиваемая стиральная машина с сушкой
Загрузка при стирке: 8 кг
Загрузка при сушке: 5 кг
13 программ стирки
2 программы сушки
Скорость отжима до 1400 об./мин.
Выбор скорости отжима 1400-1000-800-600-0
Электронная панель управления
Жидкокристаллический дисплей с красными символами
Программы стирки: хлопок 90°C, предварительная стирка хлопка, хлопок 60°C, экономичная ЭКО 20°C, смесовая ткань, деликатная, полоскание, отжим, слив, быстрая 14’-30’-44’, футболки, шерсть, ручная стирка
Программы сушки: сушка смесовых тканей, сушка хлопка
Отсрочка старта (от 1 до 24 часов)
Индикаторы на панели управления: выбранная программа, оставшееся время, сушка, время сушки, вес загруженного белья, уровень загрязнения
Кнопка пропуска отжима
Автоматическая регулировка подачи воды
Конденсаторная сушка
Барабан из нержавеющей стали
Ёмкость барабана 56 л
Автоматическая блокировка двери
Диаметр смотрового окна 35 см
Регулируемые передние и задние ножки
Показатели при стандартном цикле стирки с использованием сушки:
потребление электроэнергии 5,44 кВт / цикл, 1088 кВт / год, потребление воды 118 л / цикл, 23600 л / год
Показатели при стандартном цикле стирки без использования сушки:
потребление электроэнергии 1,10 кВт / цикл, 220 кВт / год, потребление воды 57 л / цикл, 11000 л / год
Уровень шума при стирке/отжиме/сушке: 56/77/58 Класс энергопотребления/стирки A/A
Максимальная номинальная мощность: 1600 Вт

ՉԱՓԵՐԸ

Արտադրանքի երկարություն (մմ): 820
Արտադրանքի լայնություն (մմ): 596
Արտադրանքի խորություն (մմ): 570
Արտադրանքի քաշ (կգ): 64

TECH SPECS

Էներգախնայողության դաս (UE 2019/2016): -
Լվացքի էներգախնայողության դաս: A
Չորացման էներգախնայողության դաս: -
Էներգիայի սպառում (կՎտ/օր): -
Ջրի ծախս (լ/տարի): 11000

Աղմուկի մակարդակ (դԲ): 56 + 77 + 58
Հոսանքի լարում (Վ): 220-240
Հաճախականությանուն (Հg): 50

ԳՈՒՅՆԵՐ

	40821018	Սպիտակ