MWE 207 FI

Встраиваемая микроволновая печь с грилем на 20 л





20լ | Հալեցում ըստ ժամանակի | Հալեցում ըստ քաշի | Ուղղակի մուտքի մենյու

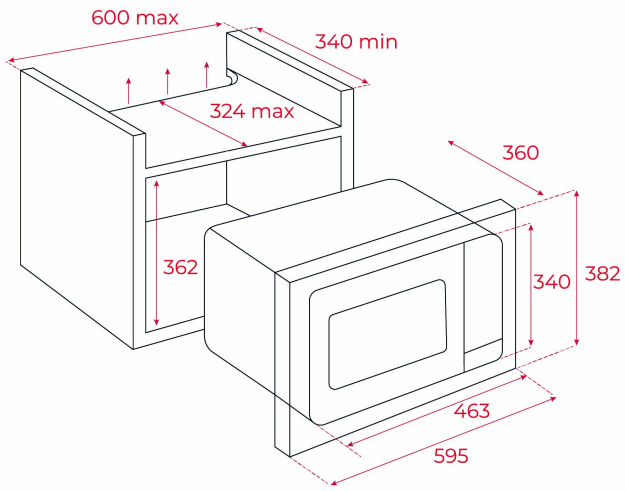

ՀՂՈՒՄ

REF: 40581130 **EAN:** 8421152143858

ԱՌԱՆՁՆԱՀԱՏԿՈՒԹՅՈՒՆՆԵՐ

Встраиваемая микроволновая печь с грилем
Дверь открывается влево при помощи клавиши
Объём 20 л
3 режима приготовления (микроволны, гриль, гриль+ микроволны)
8 программ автоприготовления: авторазогрев, овощи, рыба, мясо, паста, картофель, пицца, жидкости
Электронная панель управления + дисплей с белыми символами
Рамка из нержавеющей стали
Таймер до 95 мин.
6 уровней мощности микроволн (800 Вт)
Гриль ТЭН 1000 Вт
Быстрый старт +30 сек.
Разморозка по времени и весу
Внутреннее покрытие из нержавеющей стали
Принудительная вентиляция
Двухслойная термоизолированная дверца
Автоматическое отключение при открытии дверцы
Поворотный столик 24,5 см, решётка
Монтаж с рамкой
Кабель 110 см
Максимальная номинальная мощность 1250 Вт

ՉԱՓԵՐԸ

Արտադրանքի երկարություն (մմ): 340
Արտադրանքի լայնություն (մմ): 463
Արտադրանքի խորություն (մմ): 343.5
Արտադրանքի քաշ (կգ): 15,0

TECH SPECS

Միկրոալիքների հզորություն (Վտ): 800
Հաճախականությանուն (Հց): 50
Առավելագույն անվանական հզորություն (Վտ): 1250
Գրիլ (Վտ): 1000

ԳՈՒՅՆԵՐ

	40581130	Սպիտակ
	40581129	Բեժ
	40581117	Չժանգոտվող պողպատ