DR-77 1B 1D
Мойка врезного монтажа из нержавеющей стали с 1-ой чашей

ՀՂՈՒՄ

REF: 40127301 EAN: 8421152745908

ԱՌԱՆՁՆԱՀԱՏԿՈՒԹՅՈՒՆՆԵՐ

Мойка с 1-ой чашей
Нержавеющая сталь AISI 304, 0,6 мм
Конструкция: реверсивная
Способ монтажа: монтаж сверху (врезная)
Монтаж : ширина базы - не менее 45 см, не монтировать вплотную к стене или другому модулю
Внешние размеры: 770 x 500 мм
Размер чаши: Ø410 x 180 мм
Диаметр слива 3 1/2”, перелив
Комплектация: крепежи, уплотнительная лента, схема инсталляции на упаковке
Сливная арматура в комплект не входит, код 61001302
Упаковка: картон и плёнка
Сделано в Испании

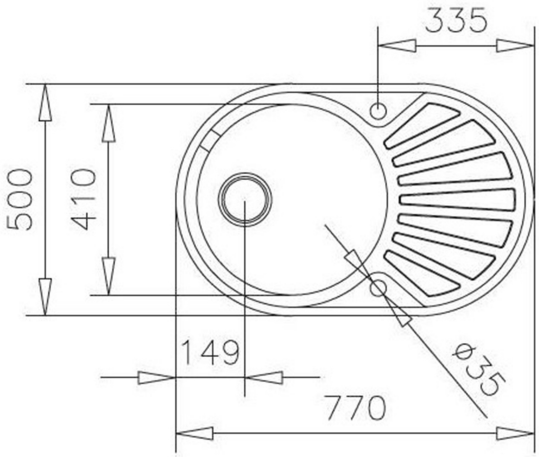

ՉԱՓԵՐԸ

Արտադրանքի երկարություն (մմ):
Արտադրանքի լայնություն (մմ): 500
Արտադրանքի խորություն (մմ): 180
Արտադրանքի քաշ (կգ): 2,12

ԳՈՒՅՆԵՐ

40127301 Անփայլ քրոմ