CGW LUX 60 4G AI AL TR
Варочная панель газ на стекле 60 см

Ավտոմատ բոցավառում Ավտոմատ արգելափակում

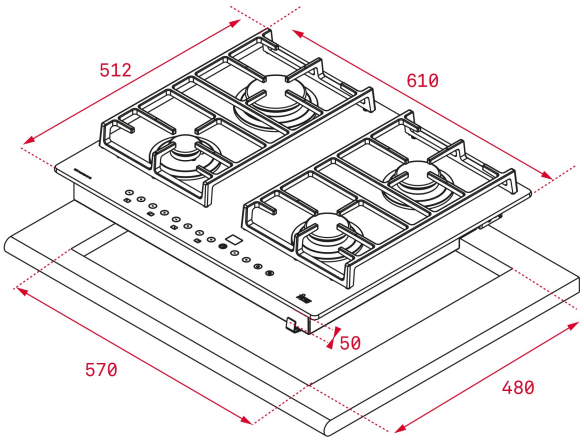

ՀՂՈՒՄ

REF: 40216304 EAN: 8421152100936

ԱՌԱՆՁՆԱՀԱՏԿՈՒԹՅՈՒՆՆԵՐ

Варочная панель газ на стекле 60 см
Закалённое стекло
Чёрные поворотные регуляторы
Чугунные решетки
Матовый чёрный алюминиевый профиль по заднему краю придаёт вид Hi-End
Решётки крепятся к алюминиевому профилю
Отсутствие отверстий в поверхности стекла для крепления решёток повышает его прочность
Клипсы для простого монтажа в столешницу без винтов
Увеличенное расстояние между горелками для использования посуды с широким дном
Пониженная нагрузка на стекло
Автоподжиг на каждой горелке
Газ-контроль на каждой горелке
4 зоны приготовления:
1 горелка с тройным пламенем (4 кВт)*;
1 основная горелка (2,8 кВт);
1 средняя горелка (1,75 кВт);
1 вспомогательная горелка (1 кВт)
Номинальная тепловая мощность: 9,55 кВт
Тип газа: LPG (бутан, пропан), природный
*Горелка с тройным пламенем удобна для приготовления блюд в посуде с широким дном и для быстрого кипячения
Сделано в Италии

ՉԱՓԵՐԸ

Արտադրանքի երկարություն (մմ):
Արտադրանքի լայնություն (մմ):
Արտադրանքի խորություն (մմ):
Արտադրանքի քաշ (կգ): 16,5

TECH SPECS

Հոսանքի լարում (Վ): -
Հաճախականությանուն (Հz): -
Առավելագույն անվանական հզորություն (Վտ): -

ԳՈՒՅՆԵՐ

40216304 Սև ապակի

ԷՆԵՐԳԻԱՅԻ ԱՐԴՅՈՒՆԱՎԵՏՈՒԹՅՈՒՆ

Power consumption in standby mode (W): -
Time to reach standby mode (min): -