EFX 60 4G AI AL CI DR
Газовая варочная панель 60 см

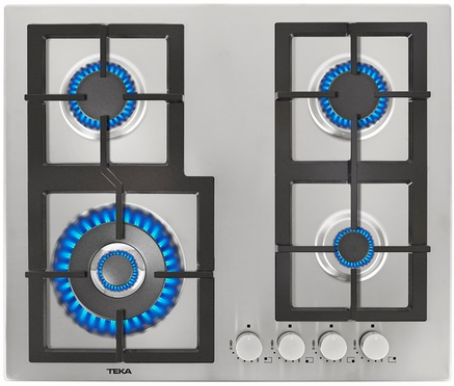

Ավտոմատ բոցավառում Ավտոմատ արգելափակում

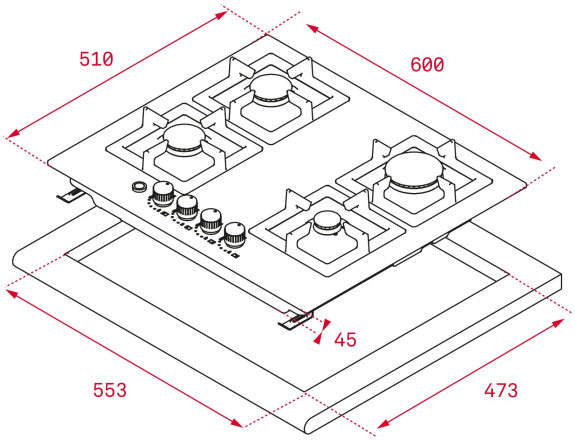

ՀՂՈՒՄ

REF: 40214306 EAN: 8421152125892

ԱՌԱՆՁՆԱՀԱՏԿՈՒԹՅՈՒՆՆԵՐ

Газовая варочная панель 60 см
Нержавеющая сталь толщиной 0,8 мм
Плоская форма с минимумом узлов
Идеальное сочетание с дизайном моек BE LINEA
Высокоэффективные горелки экономят до 25% газа по сравнению с обычными:69% энергии от горения газа передаётся посуде (в обычных моделях – 55%)
Увеличенное расстояние между горелками для использования посуды с широким дном
Поворотные регуляторы под цвет металла
Широкие плоские чугунные решетки
Автоподжиг на каждой горелке
Газ-контроль на каждой горелке
Конфорки Flush
4 зоны приготовления:
1 горелка с двойным пламенем (4,0 кВт);
2 средних горелки (1,75 кВт);
1 вспомогательная горелка (1 кВт)
Номинальная тепловая мощность: 8,5 кВт
Тип газа: LPG (бутан, пропан), природный
Сделано в Италии

ՉԱՓԵՐԸ

Արտադրանքի երկարություն (մմ): 91
Արտադրանքի լայնություն (մմ): 600
Արտադրանքի խորություն (մմ): 510
Արտադրանքի քաշ (կգ): 10,2

TECH SPECS

Հոսանքի լարում (Վ): 220-240
Հաճախականությանուն (Հց): 50/60
Առավելագույն անվանական հզորություն (Վտ): -

ԳՈՒՅՆԵՐ

40214306 Չժանգոտվող պողպատ

ԷՆԵՐԳԻԱՅԻ ԱՐԴՅՈՒՆԱՎԵՏՈՒԹՅՈՒՆ

Power consumption in standby mode (W): -
Time to reach standby mode (min): -