DSH 986 BK Cappa decorativa con finitura nero opaco e 4 velocità, 90 cm

LED

Timer di ritardo allo spegnimento

DESCRIZIONE	Cappa decorativa con finitura nero opaco e 4 velocità, 90 cm
COLORI	
RIFERIMENTO	REF. 112970009 EAN. 8434778032826

DSH 986 BK

CARATTERISTICHE

Cappa decorativa orizzontale
Controllo elettronico con display
3 velocità + 1 intensiva
Portata aspirata a bocca libera (m3/h): 920
Rumorosità velocità intensiva (dBA): 72
Rumorosità velocità massima (dBA): 68
Rumorosità velocità minima (dBA): 54
1 lampada LED
3 filtri in acciaio inox a 5 strati
Timer di arresto ritardato
Indicatore di saturazione del filtro
Spia di funzionamento
Valvola antiritorno inclusa
Riduttore di scarico incluso
Filtro al carbone opzionale: D4C
Filtro al carbone rigenerativo opzionale: R1RTK

DSH 986 BK

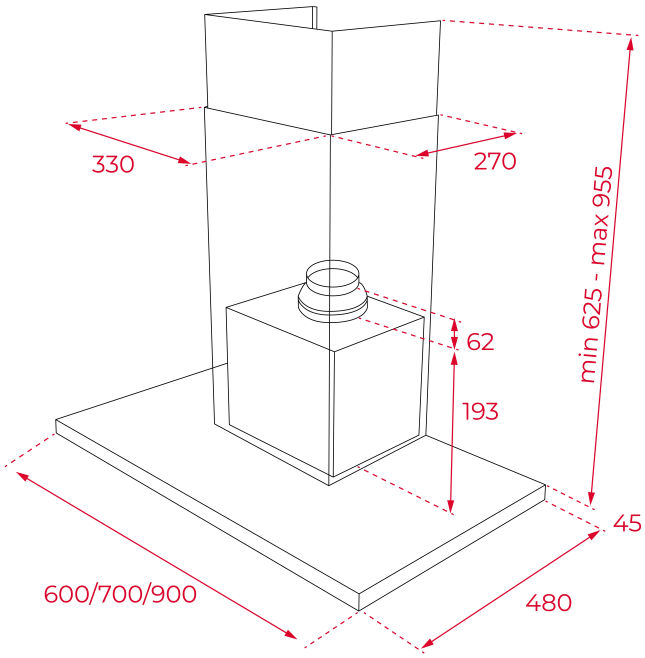

DIMENSIONS

Altezza del prodotto (mm): 670-1000
Larghezza del prodotto (mm): 900
Profondità del prodotto (mm): 480
Lunghezza del prodotto (mm):
Peso netto (kg): 15,33

SPECIFICHE TECNICHE

CARATTERISTICHE PARTICOLARI

Ø Uscita (mm): 150
Consumo luce interna (W): 6
Tipo di spina: Schuko plug
Potenza (V): 220-240
Frequenza (Hz):50/60
Potenza totale della cappa (W):286
Numero di motori: 1
Potenza motore (W):280
Flusso d'aria (Qmin) m3/h: 305
Flusso d'aria (Qmax): 586
Flusso d'aria (Qboost): 735

ACCESSORI

Valvola antiriflusso: SÌ
Riduzione uscita : Yes
Prolunga uscita: No
Filtro al carbone opzionale: D4C
Filtro al carbone rigenerativo: R1RTK
Kit di ricircolo convenzionale (opzionale) - con copertura del tubo: SET 1/N1 RECIRCULACION DPL/DG/DH/NC
Kit di ricircolo rigenerativo (opzionale) - con copertura tubo:

RFH 15200 L3C

MODELLI

Numero di filtri: 3
Stop della partenza ritardata: Sì
Indicatore di saturazione del filtro: Sì
Numero di velocità: 3+1

DSH 986 BK
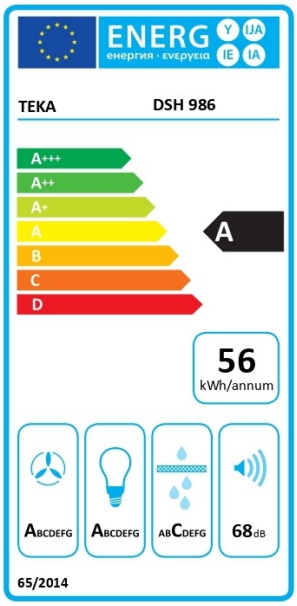
ETICHETTA ENERGETICA