HLB 85-G1 P Forno MaestroPizza, collezione Infinity G1 firmata Italdesign Giugiaro





70L



Sistema di pulizia a vapore HydroClean



Chiusura morbida

DESCRIZIONE	Forno MaestroPizza, collezione Infinity G1 firmata Italdesign Giugiaro
COLORI	
RIFERIMENTO	REF. 111000056 EAN. 8434778022353

HLB 85-G1 P

CARATTERISTICHE

Edizione speciale Infinity G1
Progettato in Italia da Italdesign Giugiaro
Forno multifunzione SurroundTemp
Esclusiva finitura nero opaco
8 funzioni di cottura
Sistema di autopulizia pirolitica e sistema automatico HydroClean
Display touch control con manopole
Timer elettronico (funzione Delay/Start)
Supporti cromati con 5 livelli di cottura
Porta a quattro vetri rimovibile
Sistema di sicurezza con disconnessione automatica
Sistema SoftClose
Blocco di sicurezza per bambini
Preriscaldamento rapido manuale
Vassoio profondo antiribaltamento, teglia e griglia rinforzata
Pietra per pizza speciale inclusa
Capacità (lorda/netta): 71 /70 litri

HLB 85-G1 P

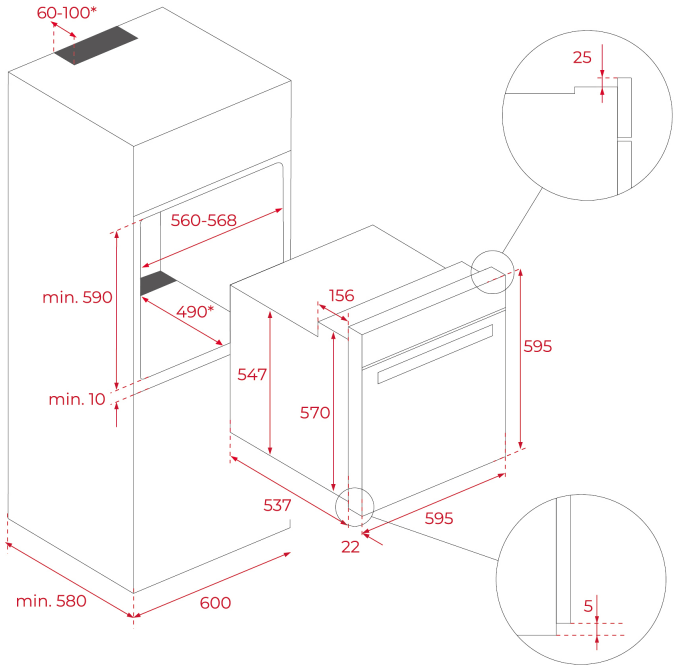

DIMENSIONS

Altezza del prodotto (mm): 595
Larghezza del prodotto (mm): 595
Profondità del prodotto (mm): 537+22
Lunghezza del prodotto (mm):
Peso netto (kg): 42

SPECIFICHE TECNICHE

CARATTERISTICHE PARTICOLARI

Certificati: N / CE / CCA / CB / EAC
Numero di cavità: 1
Cavità smaltata: SÌ
Regolatore di temperatura minima (ºC): 50
Regolatore di temperatura massima (ºC):250
Selettore funzioni: 11+0
Numero di funzioni di cottura: 8
Funzione superiore + inferiore: SÌ
Funzione grill : SÌ
Funzione MaxiGrill: SÌ
Funzione ECO: SÌ
Riscaldamento rapido meccanico: SÌ
Guide telescopiche cromate rimovibili: SÌ
Numero di livelli di guida: 5
Guide telescopiche Easy Slide: SÌ
Chiusura ammortizzata: SÌ

COLLEGAMENTO ELETTRICO	**Potenza nominale massima (W):** 3552 **Frequenza (Hz):** 50/60 **Potenza (V):** 220/240 **Lunghezza cavo di collegamento (cm):** 150 **Spina:** SÌ **Consumo luce interna (W):** 25
CONSUMO ENERGETICO	**Consumo energetico per ciclo in modalità convenzionale (kWh):** 0.88 **Consumo energetico per ciclo in modalità convezione forzata (kWh):** 0,68 **Elemento riscaldante inferiore (W):** 1050 **Griglia (W):** 1400 **Maxi grill (W):** 2450 **Tradizionale (W):** 2450 **Turbo (W):** 2000 **Turbo Multifunzione (W):** 25 **Motore ventola di raffreddamento (W):** 30
SISTEMA DI SICUREZZA	**Disconnessione automatica all'apertura della porta:** SÌ **Sistema di blocco pannello:** SÌ **Opzione blocco sicurezza bambini:** SÌ **Protezione griglia:** SÌ **Sistema antiribaltamento del vassoio:** SÌ **Termostato di sicurezza:** SÌ
SISTEMA DI PULIZIA	**Smalto Crystal Clean (scivoloso):** SÌ **Hydroclean PRO:** SÌ **DualClean:** SÌ
ACCESSORI	**Teglia da forno:** 1 **Teglia profonda (50 mm):** 1 **Griglia rinforzata:** 1 **Vassoio da forno (cavità inferiore):** 1 **Vassoio profondo (cavità inferiore) (50 mm):** 1
EFFICIENZA ENERGETICA	**Classe di efficienza energetica:** A+ **Indice di efficienza energetica (EEI):** 81

HLB 85-G1 P

ETICHETTA ENERGETICA

