ML 825 TFL BK Microonde da incasso da 25 L con grill



Scongelamento a tempo

Scongelamento in base al peso

Menù di accesso diretto

Apertura elettronica della porta

DESCRIZIONE	Microonde da incasso da 25 L con grill
COLORI	
RIFERIMENTO	REF. 112000003 EAN. 8434778028782

ML 825 TFL BK

CARATTERISTICHE

Forno a microonde da incasso + grill
3 funzioni di cottura
8 menu ad accesso diretto
2 memorie
5 livelli di potenza, potenza microonde 900 W
Grill 1000 W
Sbrinamento per tempo e peso
Display con comandi touch
Porta a doppio vetro con apertura a sinistra
Apertura porta elettronica
Blocco sicurezza bambini
Capacità (lorda/netta): 25/23,6 litri

ML 825 TFL BK

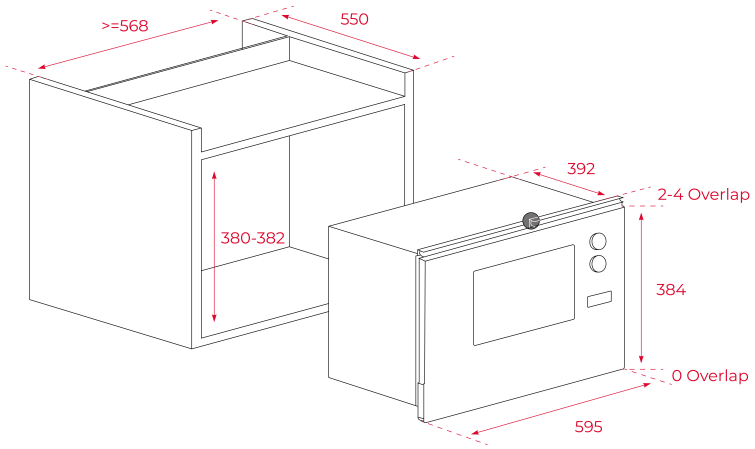

DIMENSIONS

Altezza del prodotto (mm): 382
Larghezza del prodotto (mm): 595
Profondità del prodotto (mm): 392
Lunghezza del prodotto (mm):
Peso netto (kg): 17,6

SPECIFICHE TECNICHE

CARATTERISTICHE PARTICOLARI

Certificati: CE; CB;
Numero di funzioni di cottura: 3
Numero di programmi impostabili: 2
Numero di livelli di potenza: 5

COLLEGAMENTO ELETTRICO

Potenza nominale massima (W): 1450
Frequenza (Hz): 50
Potenza (V): 230
Tipo di spina: VDE
Consumo luce interna (W): 25

CONSUMO ENERGETICO

Griglia (W): 1000

SISTEMA DI SICUREZZA	**Opzione blocco sicurezza bambini:** SÌ **Termostato di sicurezza:** SÌ
ACCESSORI	**Teglia in vetro:** YES