HSB 615

60cm Multifunctionele Oven en HydroClean systeem





70 L | HydroClean | Telescopische geleiders

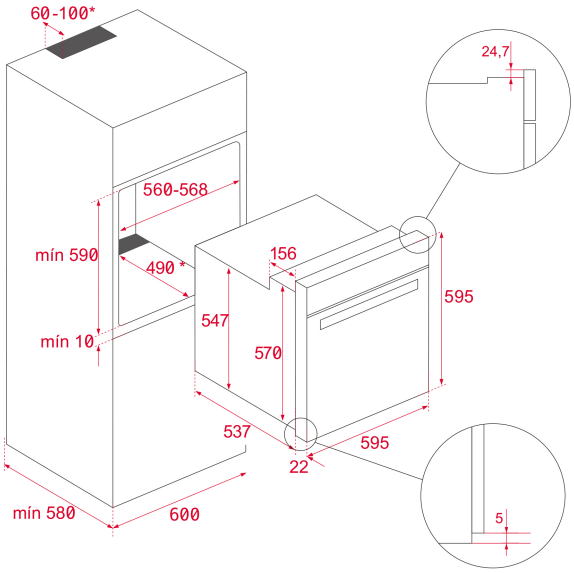

VERWIJZING

REF: 41560120 **EAN:** 8421152148648

FUNCTIES

Multifunctioneel – 6 kookfuncties
HydroClean® ECO-reinigingssysteem
A+ energieklasse: tot 20% minder verbruik
Inhoud, bruto/netto: 71/ 70 liter
Timer
Express voorverwarmingsfunctie
ECO- en ontdooifunctie
Dubbele uitneembare glazen deur
Volledig glazen binnendeur
1 plus uitschuifbare telescopische geleider easy slide
Dynamische ventilatie
Anti-tip diep- & bakplaten en braadrooster Dynamische ventilatie
Optioneel De SteamBox en Pro-titanium dubbele bakplaat

DIMENSIES

Product hoogte (mm): 595
Product breedte (mm): 595
Product diepte (mm): 537+22
Product lengte (mm):
Gewicht van het product (Kgs): 27

TECHNISCHE SPECIFICATIES

Energie-efficiëntieklasse : A
Vermogen (V): 220-240
Frequentie (Hz): 50/60
Maximaal nominaal vermogen (W): 2615

KLEUREN

41560120 Roestvrij staal