VTC T 2DC E

Vitrokeramische kookplaat (60 cm /23.6 inch) multifunctioneel VTC T 2DC E

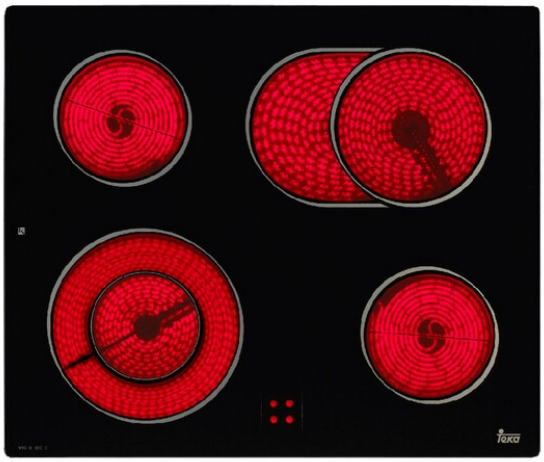

VERWIJZING

REF: 10208073 EAN: 8421152070277

FUNCTIES

Fornuisoven
Kan worden gecombineerd met alle TEKA fornuizen
Bediening kookplaat via bedieningspaneel Inbouwoven
Restwarmte-indicator
Frame variant: frameloos
4 kookzones
VL HiLight kookzone Ø 120/210 mm
AL HiLight kookzone Ø 145 mm
VR HiLight kookzone Ø 145 mm
AR HiLight kookzone Ø 170/ 265 mm

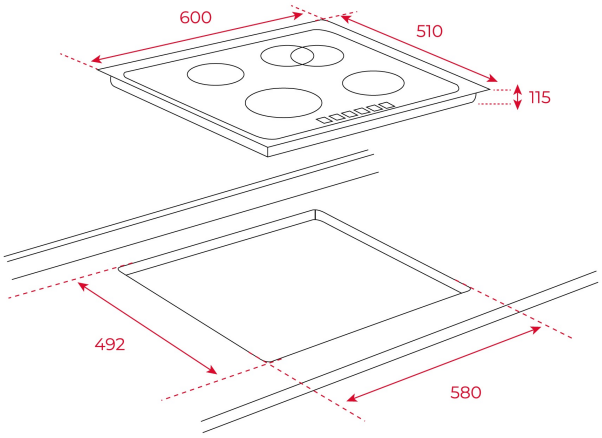

DIMENSIES

Product hoogte (mm): 115
Product breedte (mm): 600
Product diepte (mm): 510
Product lengte (mm):
Gewicht van het product (Kgs): 7,68

TECHNISCHE SPECIFICATIES

Vermogen (V): 230
Frequentie (Hz): 50/60
Maximaal nominaal vermogen (W): -

KLEUREN

10208073 Roestvrij staal

ENERGIE-EFFICIËNTIE

Power consumption in standby mode (W): -
Time to reach standby mode (min): -