HLC 8440 C
Multifunctionele SurroundTemp Compact Oven met HydroClean systeem in 45 cm

Ontdooien op tijd | Ontdooien op gewicht | HydroClean | SurroundTemp | 40 L

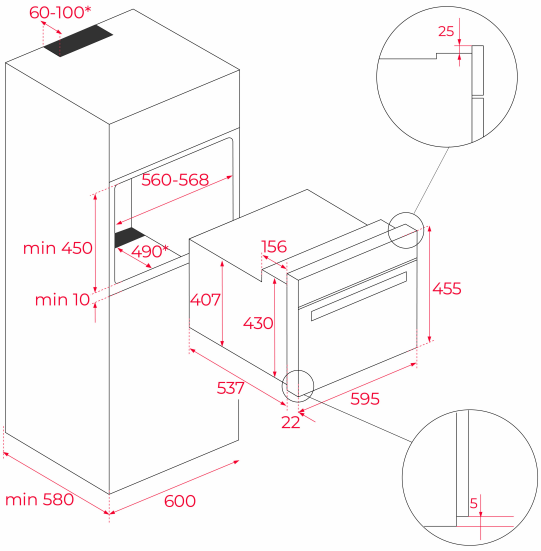

VERWIJZING

REF: 111160012 EAN: 8434778008432

FUNCTIES

Multifunctionele Combi SurroundTemp + Magnetron
HydroClean® ECO-reinigingssysteem
Inhoud, bruto/netto: 41/ 40 liter
Touch-bedieningspaneel met LED-display
11 kookfuncties
Snelstart 30
Pizza, ECO functies & automatisch ontdooien op tijd en gewicht
Veiligheidsslot voor kinderen
Automatisch uitschakel beveiligingssysteem
Drievoudig verwijderbare glazen deur
Volledig glazen binnendeur
Tangentiële ventilatie
Anti-tip glasplaat en versterkt rooster
Optionele SteamBox en gegoten aluminium lade

DIMENSIES

Product hoogte (mm): 455
Product breedte (mm): 595
Product diepte (mm): 559
Product lengte (mm):
Gewicht van het product (Kgs): 30,0

TECHNISCHE SPECIFICATIES

Energie-efficiëntieklasse : -
Vermogen (V): 220-240
Frequentie (Hz): 50
Maximaal nominaal vermogen (W): 3400

KLEUREN

111160012	Zwart glas
111160006	Zwart glas
111160006	Stone Grey Glas