MWE 225 G

20L vrijstaande magnetron + grill





Direct toegankelijk menu | Ontdooien op tijd | Ontdooien op gewicht | 20 L

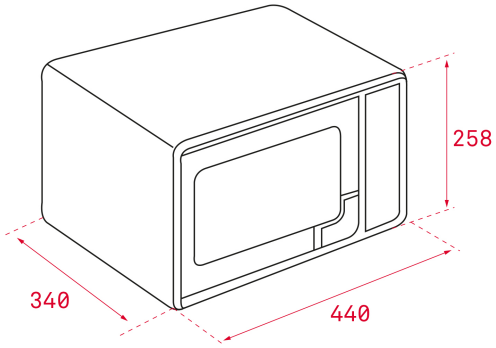

VERWIJZING

REF: 40590470 **EAN:** 8421152128732

FUNCTIES

Vrijstaande magnetron + grill
Roestvrij staal (vingerafdrukbestendig)
Elektronisch bedieningspaneel
Quartz Grill, 1.000 W
5 vermogensstanden, 800 W
Totale bruto-inhoud: 20 liter
Roestvrij stalen binnenkant
Binnen en buiten glanzende deur
Timer: 0 - 95 minuten
Ontdooien op gewicht en tijd
Keuzeschakelaar voor tijd en elektronische functies
8 menu's met directe toegang
+30'' functie
Veiligheidsblok voor kinderen

DIMENSIES

Product hoogte (mm): 258
Product breedte (mm): 440
Product diepte (mm): 340
Product lengte (mm):
Gewicht van het product (Kgs): 10,7

TECHNISCHE SPECIFICATIES

Maximum Watts Out (W): 700
Frequentie (Hz): 50
Maximaal nominaal vermogen (W): 1050
Grill (W): 1000

KLEUREN

40590470 Roestvrij staal