Square 50.40 TG
Onderbouw Tegranite Gootsteen met één wasbak

VERWIJZING

REF: 115230020 EAN: 8434778007374

FUNCTIES

Tegranite+ onderbouw spoelbak
1 spoelbak
Hoge bestendigheid tegen stoten,thermische schokken en hoge temperaturen
Uitstekende UV-bestendigheid tegen verkleuring
Bacterievrij oppervlak zeer eenvoudig te reinigen
80 % kwarts en hars
3 1/2” korfplugset met overloop en sifon
Spoelbakafmeting LxBxH ca. 500x400x200 mm
Geschikt voor onderkast van 60 cm

Kleur intensiteit | 200 mm | Easy_Clean | Voedsel veilig | 200 mm

DIMENSIES

Product hoogte (mm):
Product breedte (mm): 440
Product diepte (mm): 200
Product lengte (mm): 540
Gewicht van het product (Kgs): 8,17

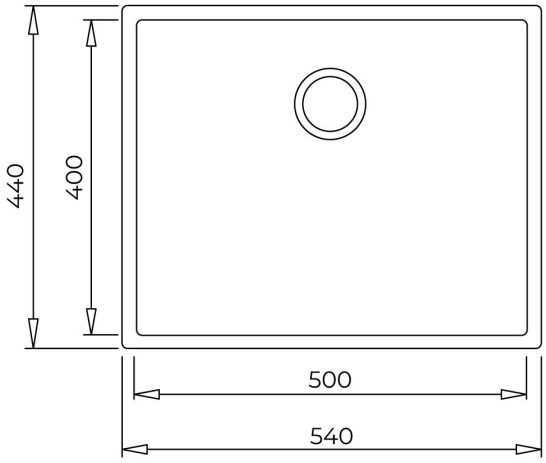

KLEUREN

115230020 Zwart

115230021 Stone Grey