FlexLinea RS15 71.40

3-in-1 Roestvrij stalen gootsteen met één wasbak



VERWIJZING

REF: 115000011 **EAN:** 8434778004373

FUNCTIES

PureLine opbouw spoelbak gemaakt van 18/10 staal
1 Spoelbak
3in1 Flexinstallation voor onderbouw,opbouw of vlakke inbouwmontage
R15 radius voor eenvoudige reiniging
3 1/2" handmatige korfplugset met sifon
SilentSmart,50 % reductie van het waterinlaatgeluid
Spoelbakafmeting LxBxH ca. 700x400x200 mm
Materiaaldikte 1 mm
Geschikt voor onderkast van 80 cm



Lifetime warranty + SilentSmart



200 mm


Hygiëne



200 mm

DIMENSIES

Product hoogte (mm):
Product breedte (mm): 440
Product diepte (mm): 200
Product lengte (mm): 750
Gewicht van het product (Kgs): 5,26

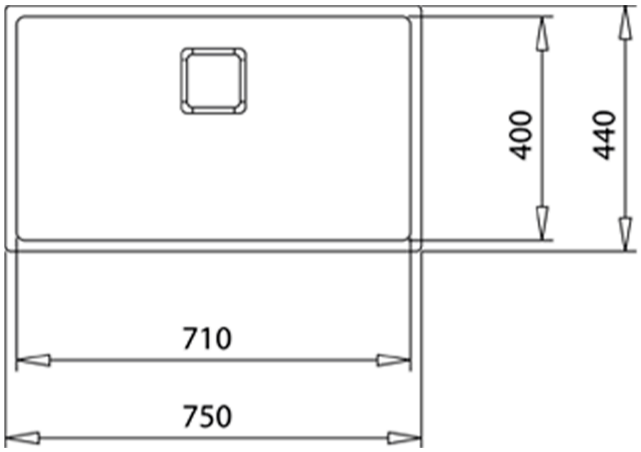

KLEUREN

115000011 Roestvrij staal