Stone 60 L-TG 1B 1D AUTO
Tegranite spoelbak met één wasbak en één afdruiprek

VERWIJZING

REF: 115330008 EAN: 8434778006162

FUNCTIES

Tegranite+ opbouw spoelbak
1 spoelbak en afdruipvlak,omkeerbaar
Hoge bestendigheid tegen stoten,thermische schokken en hoge temperaturen
Uitstekende UV-bestendigheid tegen verkleuring
Bacterievrij oppervlak zeer eenvoudig te reinigen
80 % kwarts en hars
3 1/2” Pop-up (automatische) korfplugset met overloop en sifon
Spoelbakafmeting LxBxH ca. 480x414x200 mm
Geschikt voor onderkast van 60 cm

Kleur intensiteit | 200 mm | Easy_Clean | Voedsel veilig | 200 mm

DIMENSIES

Product hoogte (mm):
Product breedte (mm): 510
Product diepte (mm): 200
Product lengte (mm): 1000
Gewicht van het product (Kgs): 13,5

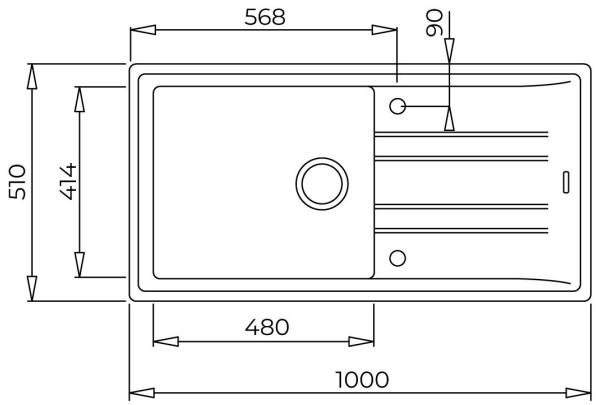

KLEUREN

115330008 Koolstof

115330007 Alu Grijs metaalachtig effect