ForSquare 50.40 TG AUTO

Tegraniet inzet spoelbak met één wasbak





Kleur intensiteit



200 mm



Easy_Clean



Voedsel veilig



200 mm

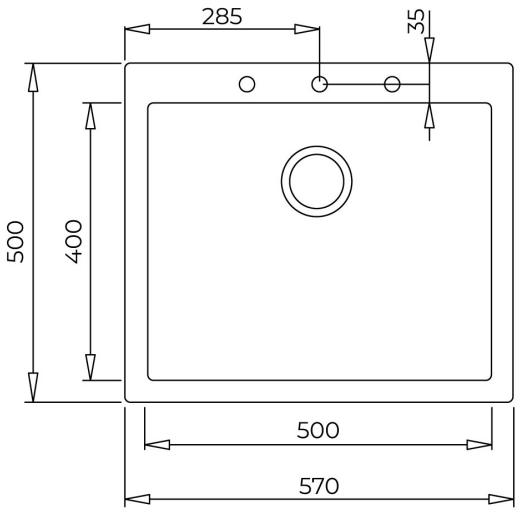

VERWIJZING

REF: 115230006 **EAN:** 8434778007091

FUNCTIES

Tegranite+ opbouw spoelbak
1 spoelbak
Hoge bestendigheid tegen stoten,thermische schokken en hoge temperaturen
Uitstekende UV-bestendigheid tegen verkleuring
Bacterievrij oppervlak zeer eenvoudig te reinigen
80 % kwarts en hars
3 1/2" Pop-up (automatische) korfplugset met overloop en sifon
Spoelbakafmeting LxBxH ca. 500x400x200 mm
Geschikt voor onderkast van 60 cm

DIMENSIES

Product hoogte (mm):
Product breedte (mm): 500
Product diepte (mm): 200
Product lengte (mm): 570
Gewicht van het product (Kgs): 10,3

KLEUREN

	115230006	Stone Grey
	115230005	Zwart