Square 2B 560 TG

Tegranite onderbouw spoelbak met twee wasbakken





Kleur intensiteit



200 mm



Easy_Clean



Voedsel veilig



200 mm

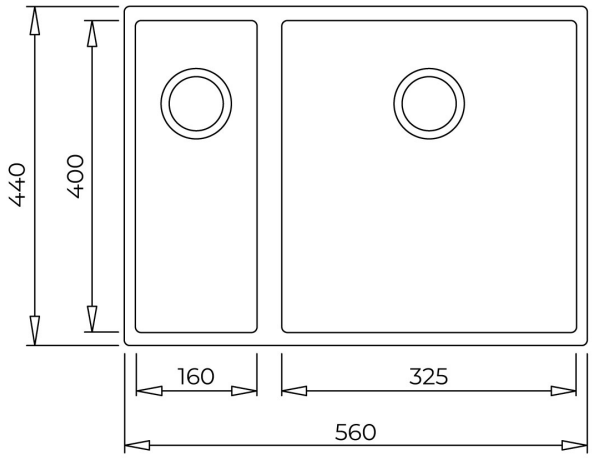

VERWIJZING

REF: 115260030 **EAN:** 8434778007282

FUNCTIES

Tegranite+ onderbouw spoelbak
2 spoelbakken
Hoge bestendigheid tegen stoten,thermische schokken en hoge temperaturen
Uitstekende UV-bestendigheid tegen verkleuring
Bacterievrij oppervlak zeer eenvoudig te reinigen
80 % kwarts en hars
3 1/2" korfplugset met overloop en sifon
Spoelbakafmeting LxBxH ca. 325x400x200 en 160x400x155 mm
Geschikt voor onderkast van 60 cm

DIMENSIES

Product hoogte (mm):
Product breedte (mm): 440
Product diepte (mm): 200
Product lengte (mm): 560
Gewicht van het product (Kgs): 11,27

KLEUREN

115260030 Stone Grey

115260029 Zwart