Universe 50 T-XP 1B 1D MAX

Omkeerbare Inbouwspoelbak van roestvrij staal



VERWIJZING

REF: 115110017 **EAN:** 8434778015010

FUNCTIES

18/10 roestvrij stalen opbouwspoelbak
1 spoelbak en afdruipvlak,omkeerbaar
3 1/2" handmatige korfplugset met sifon
Spoelbakafmeting LxBxH ca. 406x406x175 mm
Materiaaldikte 0,7 mm
Geschikt voor onderkast van 50 cm

DIMENSIES

Product hoogte (mm):
Product breedte (mm): 500
Product diepte (mm): 175
Product lengte (mm): 790
Gewicht van het product (Kgs): 3,79

Lifetime warranty

Hygiëne

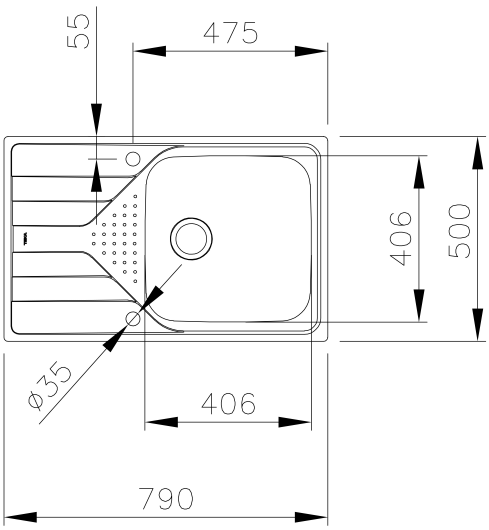

KLEUREN

115110017 Roestvrij staal