Universe 60 T-XP 1B
Inbouwspoelbak van roestvrij staal

VERWIJZING

REF: 115010012 EAN: 8434778015164

FUNCTIES

18/10 roestvrij stalen opbouwspoelbak
1 spoelbak
3 1/2” handmatige korfplugset met sifon
Spoelbakafmeting LxBxH ca.540x400x155 mm
Materiaaldikte 0,7 mm
Geschikt voor onderkast van 60 cm

DIMENSIES

Product hoogte (mm):
Product breedte (mm): 510
Product diepte (mm): 155
Product lengte (mm): 600
Gewicht van het product (Kgs): 2,5

Lifetime warranty

Hygiëne

KLEUREN
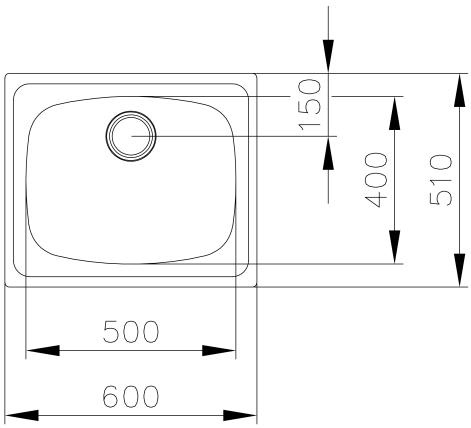
115010012 Roestvrij staal