TL 9310

90cm uittrekbare kap met turbine en 2 snelheden



VERWIJZING

REF: 40474390 **EAN:** 8421152146002

FUNCTIES

Vlakschermkap
Mechanisch bedieningspaneel
2 snelheden
Afzuigcapaciteiten:
Max.: 332 m3/h
Min.: 233 m^3/h
Geluidsniveau (LwA) Max.: 65 dB
Geluidsniveau (LwA) Min.: 56 dB
2 geïntegreerde LED-lampen
4 aluminium filters
Automatische verlichting
Verwisselbaar voorpaneel



LED

DIMENSIES

Product hoogte (mm): 181
Product breedte (mm): 900
Product diepte (mm): 304-437
Product lengte (mm):
Gewicht van het product (Kgs): 9,1

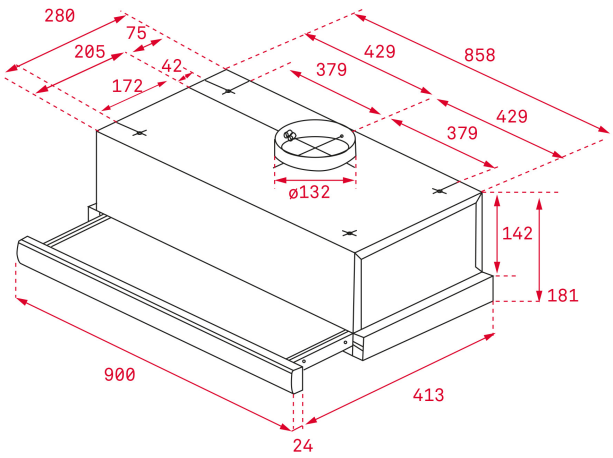

TECHNISCHE SPECIFICATIES

Energie-efficiëntieklasse : D
Geluid (LwA) Minimumsnelheid (dB): 49
Geluid (LwA) Maximale snelheid (dB): 65
Geluid (LwA) Stijgsnelheid (dB): N/A
Ø Uitgang (mm): 120

KLEUREN

40474390 Roestvrij staal