HSB 646 AirFry
Multifunctionele SurroundTemp-oven met speciale AirFry-functie

70 L | HydroClean | Telescopische geleiders | SurroundTemp

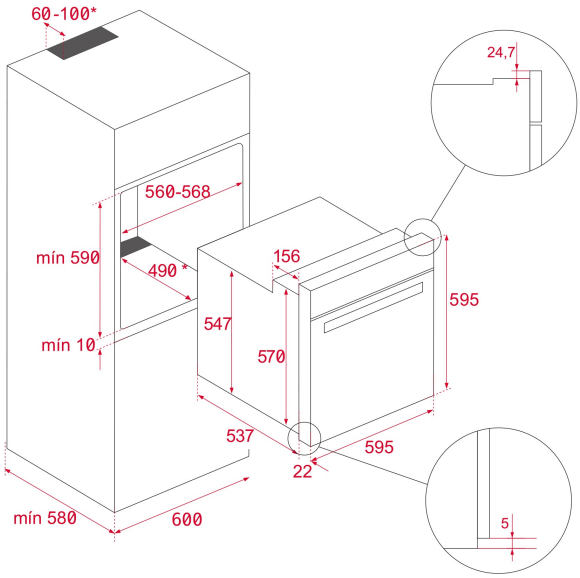

VERWIJZING

REF: 111010024 EAN: 8434778017410

FUNCTIES

AirFry Oven
HydroClean® PRO reinigingssysteem
Multifunctionele SurroundTemp - 9 kookfuncties
Inhoud, bruto/ netto: 71/ 70 liter
Touch Control bedieningspaneel met LED-display
Plus Uitbreiding telescopische geleider easy slide
Express voorverwarmingsfunctie
Deur met dubbele beglazing
Dynamische ventilatie
FryMaster Box, speciale geperforeerde bakplaat voor frituren
Anti-tip diep- en bakplaten en braadrooster
Veiligheidsslot voor kinderen

DIMENSIES

Product hoogte (mm): 595
Product breedte (mm): 595
Product diepte (mm): 537+22
Product lengte (mm):
Gewicht van het product (Kgs): 28

TECHNISCHE SPECIFICATIES

Energie-efficiëntieklasse : A+
Vermogen (V): 220-240
Frequentie (Hz): 50/60
Maximaal nominaal vermogen (W): 3215

KLEUREN

111010024 Roestvrij staal

111010033 Roestvrij staal