RSR 41150 FI EU
Inbouwkoelkast met vriesvak, 88 cm

Easy 90 | Fresh Box | LED | Inverter motor

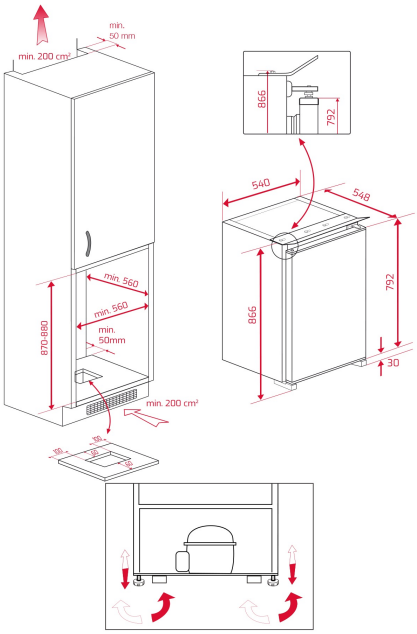

VERWIJZING

REF: 113470012 EAN: 8434778021851

FUNCTIES

Inbouwkoelkast met vriesvak
Sleepdeur techniek
Deur scharnierend rechts (verwisselbaar)
Koelkast:
automatisch ontdooien
LED-Binnenverlichting
2 glazen legplateaus, in hoogte verstelbaar (veiligheidsglas)
1 groentelade, transparant
1 flessen- / blikjesvak, transparant
1 multifunctionele box, transparant
1 container kan worden opgeklapt
1 uitneembaar eierrek, transparant
Diepvries:
**** Diepvriescapaciteit
1 ijsblokjeshouder
Technische gegevens:
Bruto inhoud: 121 liter
Nuttige inhoud (Koelkast): 97 liter
Nuttige inhoud (Vriesvak): 13 liter

DIMENSIES

Product hoogte (mm): 866
Product breedte (mm): 598
Product diepte (mm): 545
Product lengte (mm):
Gewicht van het product (Kgs): 31,5

TECHNISCHE SPECIFICATIES

Energie-efficiëntieklasse (EU 2019/2016): A++
Klimaatklasse: SN-T
Energieverbruik (Kw/dag): 0.387
Jaarlijks verbruik (kWh/jaar): 145
Vriesvermogen: 2
Geluidsniveau (dBA): 35
Vermogen (V): 220-240
Frequentie (Hz): 50

KLEUREN