RSL 41150 BU

Easy 90

LED

Inverter motor

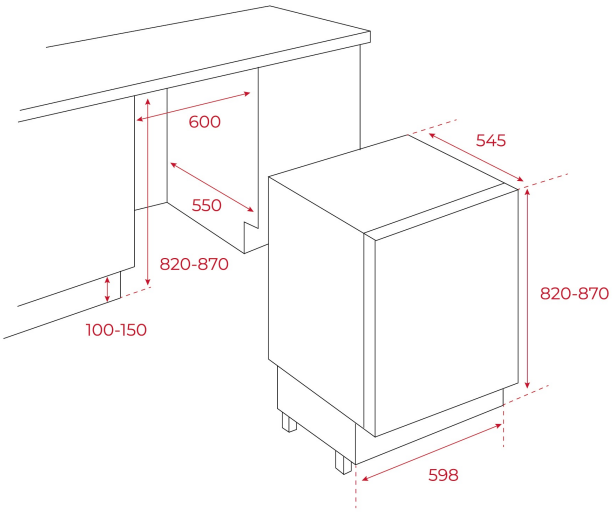

VERWIJZING

REF: 113470015 EAN: 8434778021882

DIMENSIES

Product hoogte (mm): 820
Product breedte (mm): 598
Product diepte (mm): 545
Product lengte (mm):
Gewicht van het product (Kgs): 30

TECHNISCHE SPECIFICATIES

Energie-efficiëntieklasse (EU 2019/2016): A++
Klimaatklasse: SN-T
Energieverbruik (Kw/dag): 0.252
Jaarlijks verbruik (kWh/jaar): 92
Vriesvermogen: NA
Geluidsniveau (dBA): 35
Vermogen (V): 220-240
Frequentie (Hz): 50

KLEUREN