DVI 88-G1 EOS BM

Infinity G1 verticale kap. Speciale editie door Italdesign Giugiaro

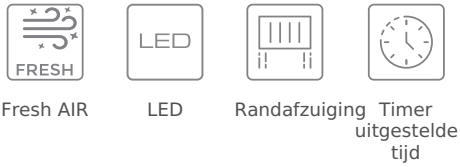

Fresh AIR | LED | Randafzuiging | Timer uitgestelde tijd

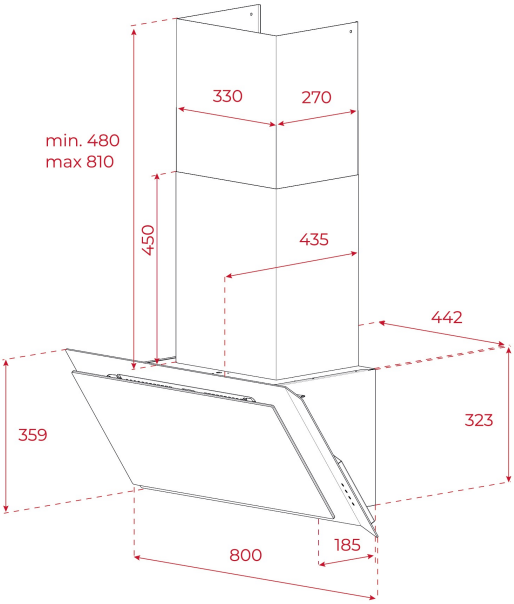

VERWIJZING

REF: 112930056 EAN: 8434778022018

FUNCTIES

Infinity G1 speciale editie
Ontworpen in Italië door Italdesign Giugiaro
Decoratieve verticale kap
Exclusieve matzwarte afwerking
Bediening met drukknoppen
FreshAir functie
Randafzuiging
Koolborstelloze EcoPower motor
3 snelheden + 1 intensief
Vrije uitlaat afzuigcapaciteit (m3/h) 786
Maximum snelheid afzuigcapaciteit (m3/h): 800
2 LED lampen
1 aluminium filter met 3 lagen
Delay timer
Indicatie filterverzadiging
Terugslagklep inbegrepen
Uitlaatreductie inbegrepen
Optionele recirculatie kit met buisdeksel installatie: CFH 15200 L3C
Optionele regeneratieve recirculatie kit met installatie van buisdeksel: RFH 15200 L3C
Optionele recirculatie kit zonder installatie van buisdeksel: CFH 15200 O2C
Optionele regeneratieve recirculatiekit zonder installatie van buisdeksel: RFH 15200 O2C
Optioneel koolstoffilter: 113290015
Optioneel regeneratief filter: R1RTK

DIMENSIES

Product hoogte (mm): 810-1140
Product breedte (mm): 800
Product diepte (mm): 409
Product lengte (mm):
Gewicht van het product (Kgs): 17,5

TECHNISCHE SPECIFICATIES

Energie-efficiëntieklasse : A+
Geluid (LwA) Minimumsnelheid (dB): 47,4
Geluid (LwA) Maximale snelheid (dB): 60
Geluid (LwA) Stijgsnelheid (dB): 71,1
Ø Uitgang (mm): 150

KLEUREN

112930056 Black matt