WMT 10710

Quick Cycle

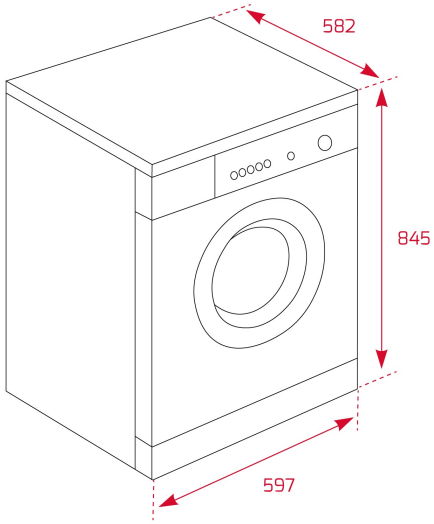

VERWIJZING

REF: 113920006 EAN: 8434778016550

DIMENSIES

Product hoogte (mm): 845
Product breedte (mm): 596
Product diepte (mm): 533
Product lengte (mm):
Gewicht van het product (Kgs): 55,2

TECHNISCHE SPECIFICATIES

Energie-efficiëntieklasse (EU 2019/2016): D
Wasprestaties Klasse: A
Efficiëntieklasse spinnen: C
Waterverbruik (liter/jaar): 10337
Geluidsniveau (dBA): 58 + 76
Vermogen (V): 220-240
Frequentie (Hz): 50

KLEUREN

113920006 Wit