AirFry HSB 646 SS

Multifunctionele SurroundTemp-oven met speciale AirFry-functie

70 L HydroClean SurroundTemp

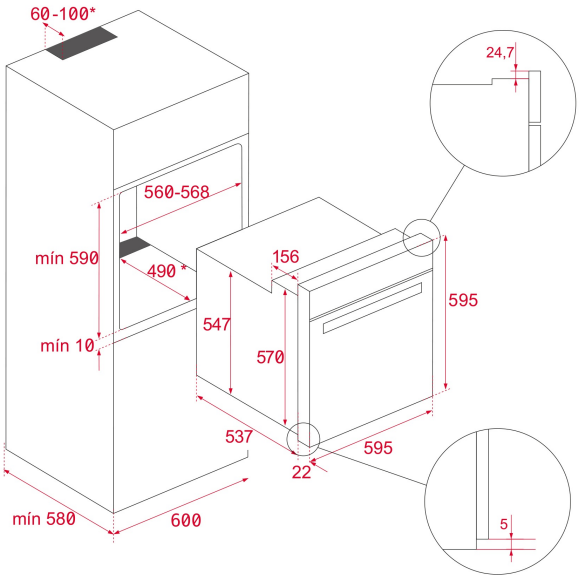

VERWIJZING

REF: 111010033 EAN: 8434778025323

FUNCTIES

AirFry Oven
HydroClean® PRO reinigingssysteem
Multifunctionele SurroundTemp - 9 kookfuncties
Inhoud, bruto/ netto: 71/ 70 liter
Touch Control bedieningspaneel met LED-display
Plus Uitbreiding telescopische geleider easy slide
Express voorverwarmingsfunctie
Deur met dubbele beglazing
Dynamische ventilatie
FryMaster Box, speciale geperforeerde bakplaat voor frituren
Anti-tip diep- en bakplaten en braadrooster
Veiligheidsslot voor kinderen

DIMENSIES

Product hoogte (mm): 595
Product breedte (mm): 595
Product diepte (mm): 537+22
Product lengte (mm):
Gewicht van het product (Kgs): 28

TECHNISCHE SPECIFICATIES

Energie-efficiëntieklasse : A+
Vermogen (V): 220/240
Frequentie (Hz): 50/60
Maximaal nominaal vermogen (W): 3215

KLEUREN

111010033 Roestvrij staal

111010024 Roestvrij staal