HSB 646 AirFry Multifunctionele SurroundTemp-oven met speciale AirFry-functie

70 L | HydroClean | Telescopische geleiders | SurroundTemp

BESCHRIJVING	Multifunctionele SurroundTemp-oven met speciale AirFry-functie
LEVENSSTIJL	Total
KLEUREN	
VERWIJZING	REF. 111010024 EAN. 8434778017410

HSB 646 AirFry

FUNCTIES

AirFry Oven
HydroClean® PRO reinigingssysteem
Multifunctionele SurroundTemp - 9 kookfuncties
Inhoud, bruto/ netto: 71/ 70 liter
Touch Control bedieningspaneel met LED-display
Plus Uitbreiding telescopische geleider easy slide
Express voorverwarmingsfunctie
Deur met dubbele beglazing
Dynamische ventilatie
FryMaster Box, speciale geperforeerde bakplaat voor frituren
Anti-tip diep- en bakplaten en braadrooster
Veiligheidsslot voor kinderen

HSB 646 AirFry

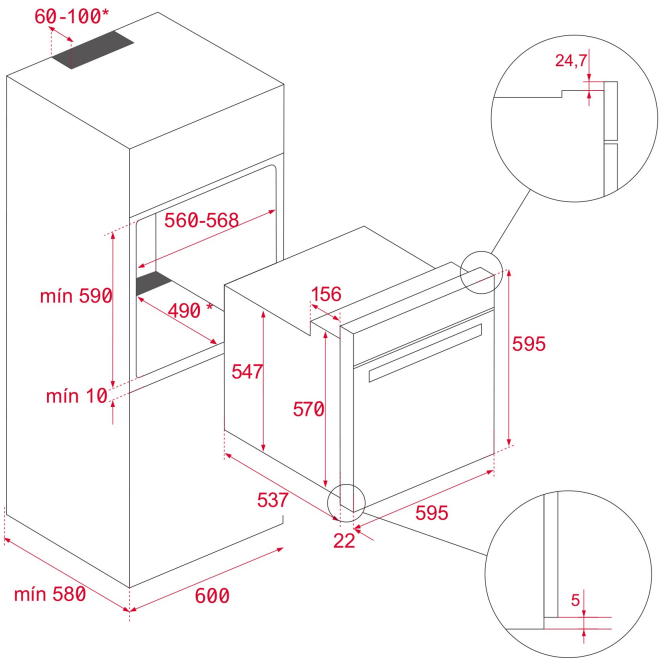

DIMENSIES

Product hoogte (mm): 595
Product breedte (mm): 595
Product diepte (mm): 537+22
Product lengte (mm):
Gewicht van het product (Kgs): 28

TECHNISCHE SPECIFICATIES

BIJZONDERE KENMERKEN

Aantal gaatjes: 1
Geëmailleerde binnenruimte: Ja
Min. Temperatuurregelaar (ºC): 50
Max. Temperatuurregelaar (ºC): 250
Functie selectie knop: 11+0
Aantal Kookfuncties: 9
Boven en onder funktie: Ja
Grill funktie: Ja
MaxiGrill funktie: Ja
MaxiGrill en ventilator funktie: Ja
Onder funktie: Ja
Onder en Hetelucht (pizza) funktie: Ja
Hetelucht funktie: Ja
ECO funktie: Ja
Mechanische snelle verwarming: Ja
Touch Control Besturing: Ja
Verwijderbaar chroom ladesysteem: Ja
Aantal geleider (niveaus): 5
Easy uitschuifbare Telescopische geleiders: Ja

ELEKTRISCHE VERBINDING	**Maximaal nominaal vermogen (W):** 3215 **Frequentie (Hz):** 50/60 **Aansluitwaarde (V):** 220-240 **Lengte kabelaansluiting (cm):** 150 **Stekker:** Ja **Binnenlicht Verbruik (W):** 25
ENERGIEVERBRUIK	**Energieverbruik per cyclus in conventionele modus (kWh):** 0.81 **Energieverbruik per cyclus in ventilatorgestuurde convectiemodus (kWh):** 0,68 **Onderste verwarmingselement (W):** 1150 **Grill (W):** 1400 **Maxi Grill (W):** 2500 **Traditioneel (W):** 2550 **Turbo (W):** 2000 **Multifunctionele Turbo (W):** 22 **Koelventilatormotor (W):** 18
BEVEILIGINGSSYSTEEM	**Paneelblokkeersysteem:** Ja **Grill-bescherming:** Ja **Anti-kantel ladesysteem:** Ja **Veiligheidsthermostaat:** Ja
REINIGINGSSYSTEEM	**Vingerafdrukbestendig roestvrij staal:** Ja **Crystal Clean Email (glad):** Ja **Hydroclean PRO:** Ja
ACCESSOIRES	**Bakplaat:** 1 **Diepe bakplaat (50 mm):** 1 **Individuele roosters:** 1
ENERGIE-EFFICIËNTIE	**Energie efficiëntieklasse:** A+ **Energie efficiëntie index (EEI):** 81

HSB 646 AirFry
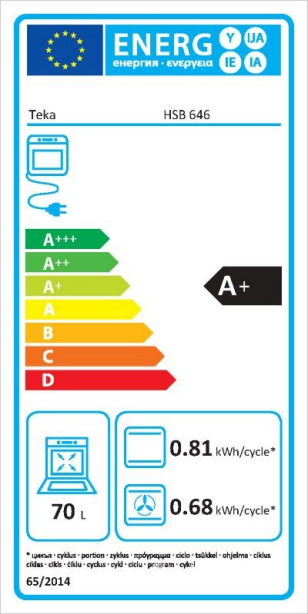
ENERGIELABEL