Een klein **kunstwerk**

Teka
Inbouwapparaten
2021/22

TEKA

Teka Inbouwapparatuur

Teka Groep	**4-5**
Koken. Leven. Geniet ervan.	**6-7**
Onze waarden	**8-9**
Wereldwijde aanwezigheid	**10-15**
Perfect op u afgestemd	**16-17**
Kunst & Ontwerp	**18-23**
Urban Colors	**24-27**
Overzicht Pictogrammen	**160**
Technische Dienst	**161**

Produkten

Oven + fornuisoven	28-55
Compacte apparaten	56-71
Magnetrons	72-83
Kookplaten	84-105
Afzuigkappen	106-123
Koelkasten	124-141
Vaatwassers	142-155
Toebehoren	156-159

Teka Groep

Duizenden oplossingen.
Miljoenen momenten.

De Teka Groep behoort tot de Heritage B-Holding gevestigd in Zwitserland en is de specialist voor huishoudelijke apparatuur in keuken en badkamer. De Teka-Groep omvat verschillende wereldwijd toonaangevende merken zoals Teka, Küppersbusch, Intra, Mofem en Thor. De groep, met zijn meer dan 140-jarige geschiedenis, is uitgegroeid tot een internationaal model voor de vervaardiging van huishoudelijke apparaten en sanitaire producten. Het merk Teka is een van de belangrijkste Europese fabrikanten van roestvrij stalen spoelbakken, inbouwkeukenapparatuur en badkameroplossingen. Vandaag de dag heeft Teka 15 fabrieken en 4.000 werknemers over de hele wereld en is aanwezig in meer dan 120 landen op vijf continenten.

TEKA Küppersbusch FÜR KÜCHEN MIT STIL intra SCANDINAVIAN DESIGN MOFÉM

De keuken is het hart van uw huis. *Bij Teka, ontwerpen we apparaten die de ziel van uw keuken zijn. Dit is precies waar de mooiste momenten van leven om draaien.*

Voor ons is de keuken meer dan alleen een plek waar het voedsel wordt bereid. Het is een plek om te lachen, dromen, meedoen, praten, beslissen, nieuws uitwisselen en ten slotte een plek waar je onvergetelijke momenten kunnen beleven. Dit is de redenen waarom we apparaten ontwikkelen en produceren die oplossingen en echte innovaties in de keuken brengen. Ze brengen harmonie in de keuken die passen bij uw levensstijl. Elke dag werken we er aan om aan uw behoeften te voldoen om beter te begrijpen en nieuwe oplossingen te vinden. Wij helpen u bij het vinden van nieuwe toepassingen in de keuken te vinden. Ons merk, dat in Duitsland zijn oorsprong heeft, richt zich op kwaliteit, technologie en innovatie. Teka producten zijn wereldwijd bekend om hun betrouwbaarheid, efficiëntie en precisie. Na bijna 100 jaar geschiedenis blijft Teka intensief werken om ervoor te zorgen dat al haar producten de beste functionaliteiten en het beste ontwerp hebben om bij elke stap de oplossing te zoeken en uitmuntend te zijn. Onze waarden zijn duidelijk en diep in ons bedrijf geworteld: eerlijkheid, vrijgevigheid en originaliteit. Dat betekent dat we voor u en met u werken, om hen te helpen hun dagelijkse problemen op te lossen om te helpen met eersteklas kwaliteit oplossingen. De klanttevredenheid is onze grootste zorg. Vanaf het begin heeft ons bedrijf het gemaakt om de beste kwaliteitsproducten aan te bieden, de meest moderne en originele ontwerpen en de beste innovaties tegen een eerlijke prijs.

Koken. Leven. Geniet ervan.

Grote Momenten creëren

Eerlijkheid

We staan aan jouw kant

Wij verbinden ons met onze klanten met een verantwoorde, duidelijke en transparante dialoog. Teka staat dicht bij je, begrijpt je behoeften en stelt je in staat om nieuwe opties toe te voegen om de keuken te ontdekken.

Vrijgevigheid

We maken meer

We richten ons op het echte werk en de essentie: ons doel is om het functionele te integreren en de mensen te transformeren. Daarom is het belangrijk is uitmuntende technologie, innovatie en origineel belangrijk voor om design te leveren tegen eerlijke prijzen. De aansluiting in de verhalen van je dagelijkse leven en traditie van ons merk, geven uw keuken een ziel. Aan de andere kant creëren we de perfecte sfeer in betekenisvolle momenten die het leven de moeite waard te maken.

Originaliteit

Een relevant alternatief

Dankzij ons uniek design wekken we emoties op om dingen te doen.
Ons doel is om mensen te verbinden door ervaring te delen die gebaseerd is op product eigenschappen en vernieuwing. Inspiratie is voor ons de juiste manier om het favoriete merk van onze klanten te worden; een authentiek alternatief voor u gemaakt.

Waar een klant ons nodig heeft **vinden wij oplossingen**

1

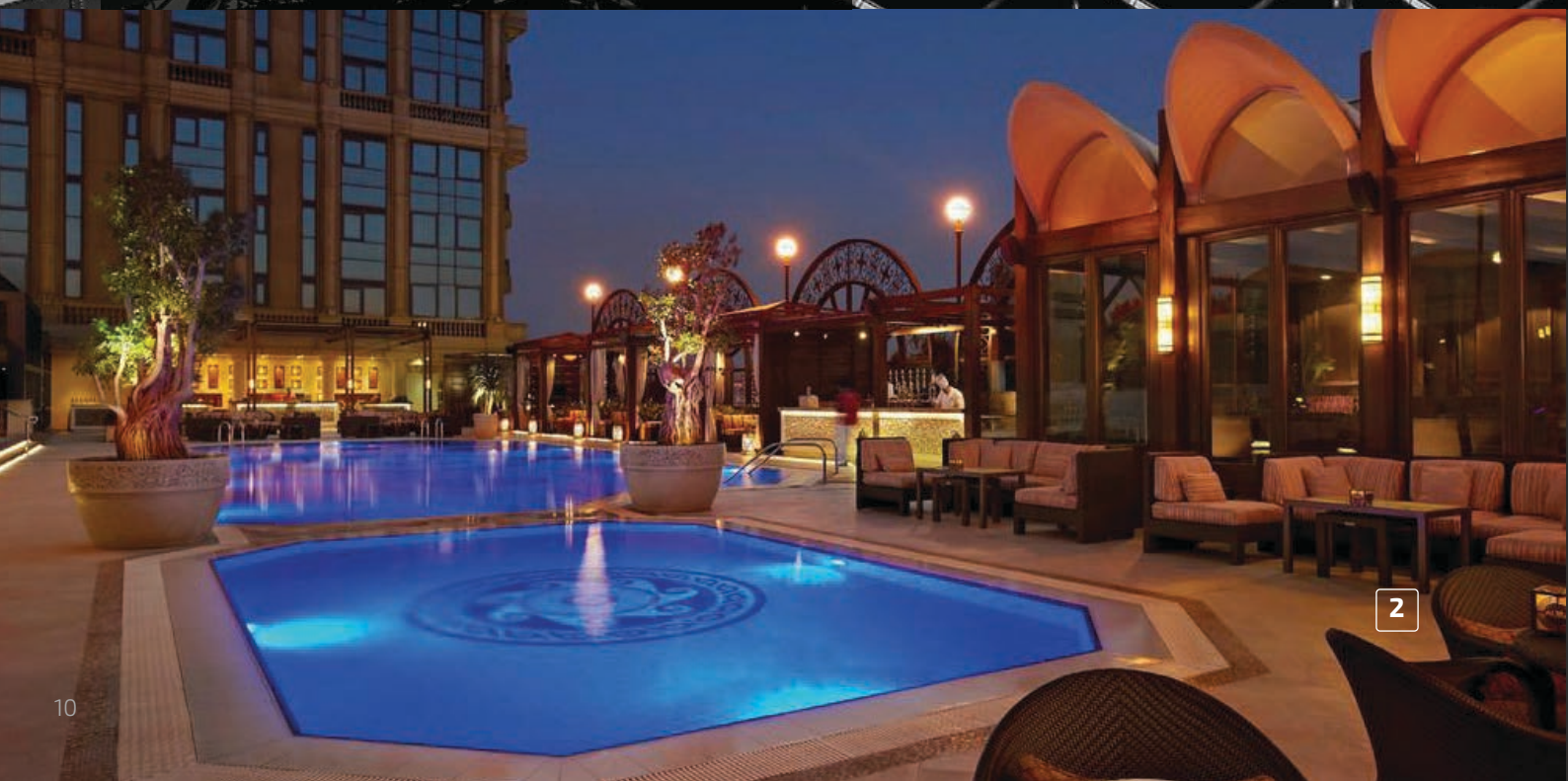

2

1

PARIJS, FRANKRIJK
Eiffeltoren

2

KAIRO, EGYPTE
Hotel Four Seasons, een vijfsterrenhotel.

3

RAS AL-KHAIMAH, UAE
Hilton Ras Al Khaimah. DoubleTree Hotel by Hilton, 5 sterren hotel in Ras Al Khaimah.

4

DUBAI, UAE
'Park Tower', een complex met twee torens voor gemengd gebruik in het hart van het Dubai International Financial Center.

5

BERLIJN, DUITSLAND
Adlon Hotel Adlon Kempinski in Berlijn

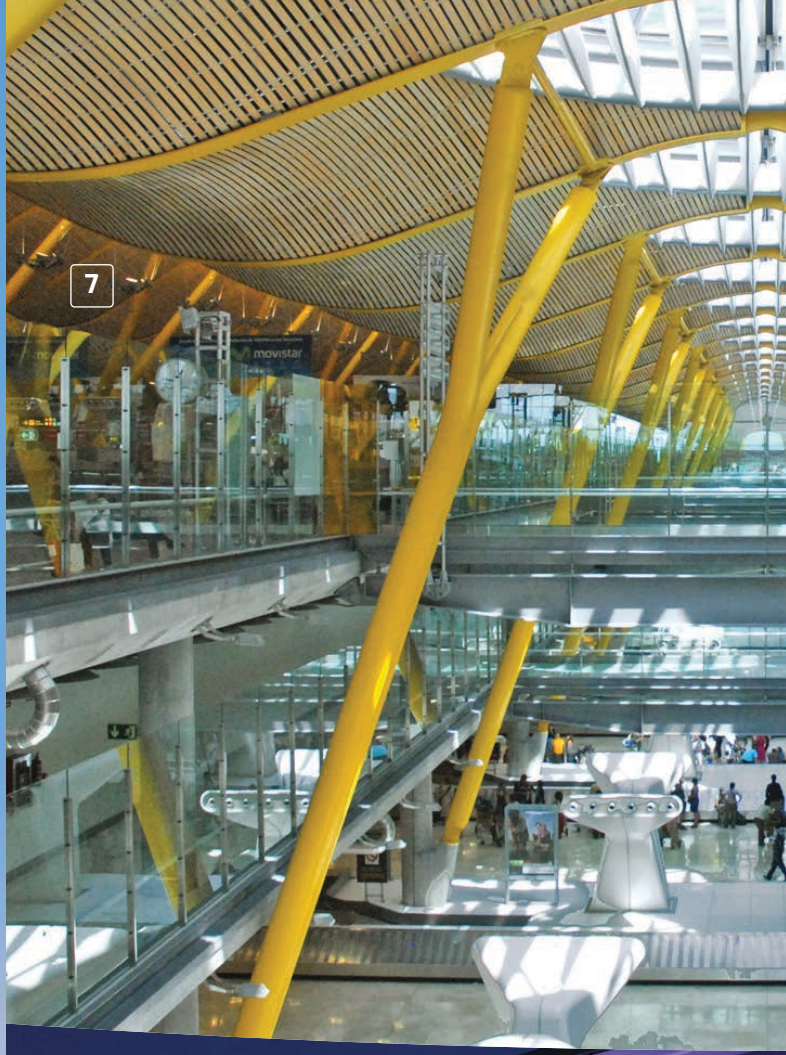

6

DUBAI, UAE

'Damac Heights' woontoren van 335 m hoog in Dubai Marina.

7

MADRID, SPANJE

Adolfo Suárez Luchthaven T4, Madrid Luchthaven

8

LONDEN, UK

Heathrow Luchthaven in Londen

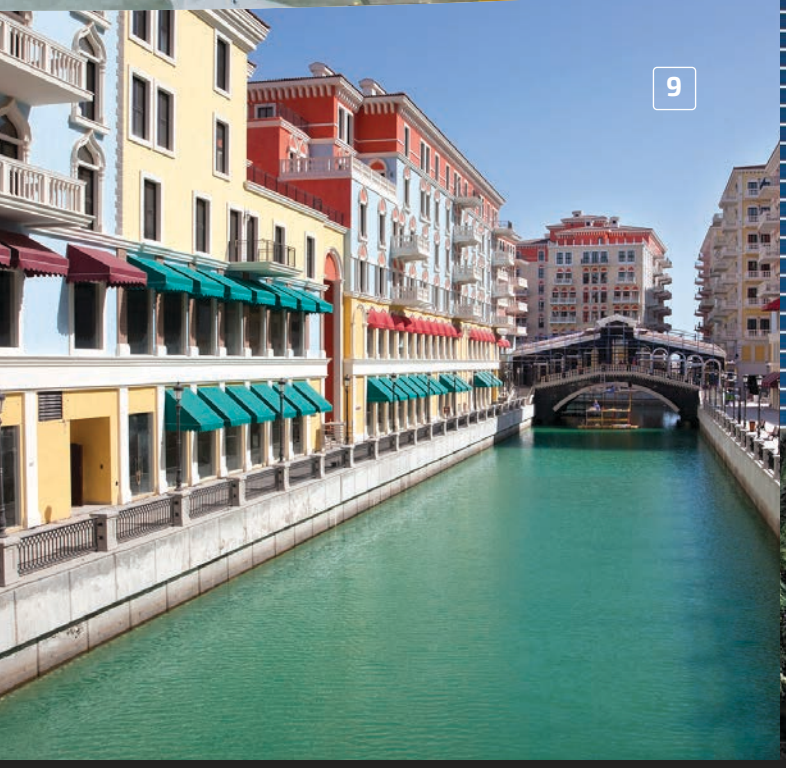

9

DOHA, CATAR

De Parel van Qatar. The 'Pearl', gevestigd in Doha, is een kunstmatige archipel van bijna vier miljoen vierkante meter. Met 15.000 appartementen en een klein Venetië binnen het complex.

10

DUBAI, UAE

'Ocean Heights' residentiële wolkenkrabber van 310 meter hoog en 83 verdiepingen hoog in Dubai Marina.

11

12

13

11

MADRID, SPANJE

Santiago Bernabéu Stadion

Real Madrid C.F. voetbalstadion

12

ABU DHABI, VAE

Millenium Bab Al Qsar Hotel

Vijfsterrenhotel tegenover Emirates Palace

14

13

LONDEN, UK

Emirates Stadion

Arsenal FC voetbalstadion

14

DUBAI, UAE

Woongebouw **'Princess Tower'** met een hoogte van 414 meter en 101 verdiepingen. Het is het op één na hoogste woongebouw ter wereld.

Perfect op u **afgestemd**

***We werken eraan om het leven gemakkelijker** te maken en om producten te ontwerpen die perfect aansluiten op uw keukenwensen.*

Omdat we echt geloven dat de keuken het hart is van ons huis en ons leven, ontwikkelen we producten die in harmonie zijn met je levensstijl. Om u de keuze te geven en de kennis te verrijken welk product het beste past bij uw stijl past. We hebben verschillende levensstijl productcategorieën gemaakt. Al onze producten zijn ontworpen en volgens deze levenswijzen gerubriceerd.

MAESTRO

De producten van de **Maestro**-serie zijn ontworpen voor hen die streven naar een schat aan mogelijkheden. Voor degenen die een aantrekkelijk design en nuttige innovatie willen combineren wat hierdoor de luxe keuken maakt om thuis te genieten. Als u op zoek bent naar de meest efficiënte inductiekookplaat, de oven met meer functies of de stilste afzuigkap op de markt dan is deze productgroep ons aanbod.

TOTAL

Het gamma van Total-apparatuur is bedoeld voor diegenen die er gebruik van willen maken, die graag koken en daarom veel van hun apparatuur verwachten. Een optie voor degenen die de beste resultaten willen met een minimaal energieverbruik.

Welkom bij

INFINITY ∞ DESIGN

INFINITY DESIGN

De keuken is het levende middelpunt van alle huizen. Bijna alles wat belangrijk voor ons is, gebeurt in de keuken. Lachen, gesprekken, verlangen, beslissingen, dromen, suggesties en het lot zelf.

De keuken gaat verder dan alleen het bereiden van voedsel. Het is waar kleine dingen essentieel worden. Daarom wil Teka de mogelijkheid bieden om onbeperkte momenten te creëren die het leven de moeite waard maken en van uw keuken uw favoriete plek in uw huis maken.

In deze context heeft Teka “Infinity Design” gecreëerd, een nieuw modern, authentiek en stijlvol design concept om onbeperkte ervaringen te inspireren.

Ontwerp en zijn beginselen

Naar het idee van Dieter Ram. “Goed design maakt iets gedenkwaardigs en betekenisvol”, wij streven ernaar ervaringen te ontwerpen die alles vereenvoudigen en inspelen op de diepste verlangens van onze consumenten, door meer te bieden dan pure functie en nut.

Dit is Teka Infinity Design, een authentieke stijl die onbeperkte ervaringen creëert, het functionele transformeert in menselijkheid met een sensitieve benadering, uitstekende consumentenervaringen creëert en helpt levens ten goede te vormen.

Het is gebaseerd op de essentie van vier principes: Minimalisme, Durf, Authenticiteit en Intuïtie.

“Infinity Design” is een nieuwe manier om je keuken een ziel te geven. Met dit in gedachten zijn onze apparaten ontworpen om te helpen de perfecte omgeving te creëren die het beste bij uw levens-stijl past.

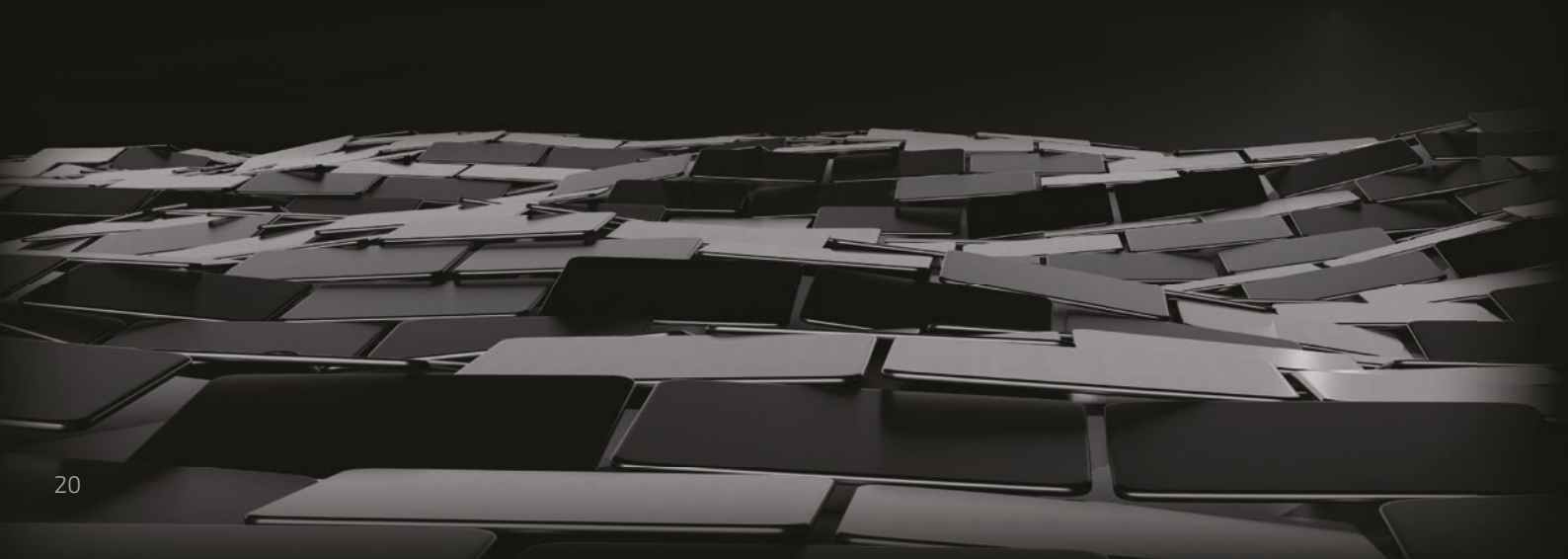

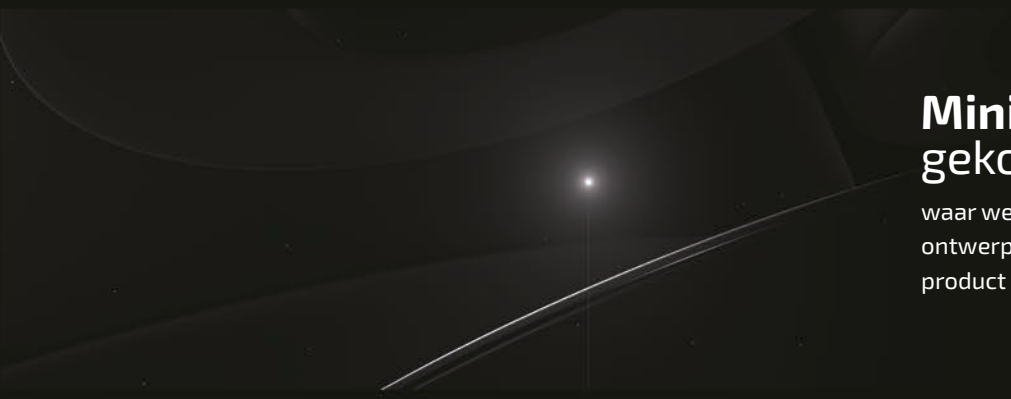

Minimalisme
gekoppeld aan prestaties

waar we een zeer zuiver en functioneel ontwerp toepassen dat het beste uit het product naar voren brengt.

Durf
uniek

is onze manier om te zeggen dat Teka producten uniek zijn door de algehele kwaliteit van materialen, pasvorm, gevoel en afwerking. Teka overbrugt de kloof tussen vorm en functionaliteit en past perfect in elke keukenomgeving.

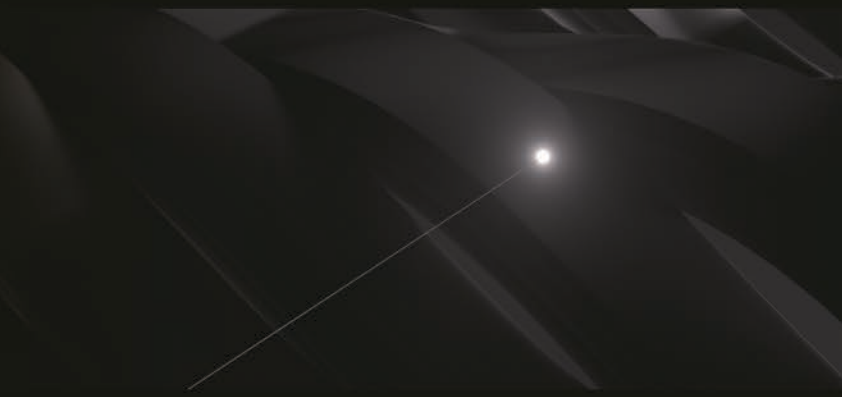

Met vriendelijke groet
met deze houding

geeft ons ontwerp een accent dat karakter geeft aan onze producten.

Intuïtief
met eenvoud

is onze belofte aan onze producten, die eenvoudig, duidelijk en precies zijn. De keuken wordt steeds meer verbonden en wij willen ervoor zorgen dat elke ervaring een gevoelige en menselijke toets heeft.

Kunst

In dezelfde geest en zoals Robin Mathew (Indiase ontwerper) zei: "Design is waar wetenschap en kunst een doorbraak maken".

Bij Teka streven we ernaar de beste oplossingen te bieden met de modernste technologie in balans met het designaspect en bieden we onbeperkte alternatieven door middel van Infinity Design.

Net als in design is kunst er om emoties en gedachten op te wekken. Onze visie is om mensen te inspireren om kunst in de keuken te brengen en zo meer emoties te creëren in het dagelijks leven.

Wij geloven dat de keuken is waar het leven echt gebeurt. Waarom geen kunst toevoegen aan die omgeving?

Teka wil je innerlijke kunstenaar naar boven halen en kunst in keukens verspreiden door middel van haar producten.

Voedsel is een noodzaak, maar koken is een kunst.

Waar **koken en kunst** elkaar ontmoet

Wij hebben een passie voor architectuur, design en kunst. Daarom werken wij samen met verschillende verenigingen en instellingen om kunst en design te ondersteunen.

THYSSEN-BORNEMISZA
MUSEO NACIONAL

"Teka sponsort de gastronomische rondleiding door het Thyssen-Bornemisza Nationaal Museum in Madrid, dat 17 meesterwerken uit de 15e tot 20e eeuw omvat die de gastronomie als bron van plezier en emotie vertegenwoordigen.

Deze rondleiding helpt ons de betekenis en de geschiedenis achter deze werken te begrijpen."

MUSEO MODERNO

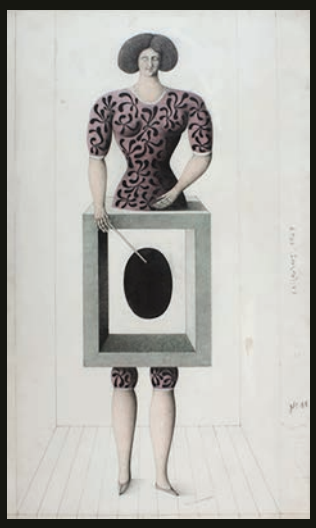

"Teka is sponsor van een van de belangrijkste musea voor moderne kunst in Latijns-Amerika, MAMBA. In 2019 en 2020 heeft Teka verschillende tentoonstellingen gesponsord van moderne kunst van kunstenaars als Sergio De Loof, Alberto Greo en Lea Lublin."

Barcelona Born & Gomis MEAM Museu Europeu d'Art Modern

"Het Europees Museum voor Moderne Kunst, gelegen in de wijk Born in Barcelona, is een architectonisch juweel in het GomisPalace en herbergt meer dan 230 meesterwerken van hedendaagse kunst.

Als hoofdsponsor van het museum neemt Teka deel aan de culturele verspreiding van het museum doormiddel van verschillende activiteiten, waaronder kunsttentoonstellingen, voorstellingen, workshops of concerten".

URBAN COLORS EDITION

Urban Colors is een exclusieve editie met originele, stedelijke elementen uit de grootste hoofdsteden van de wereld.

In deze editie worden voorwerpen en materialen opgehaald, die onze grote steden de afgelopen 100 jaar hebben gevormd. Van geplaveide straten tot de langste rivieren die door deze steden lopen.

Kies slechts één kleur of **combineer verschillende kleuren volgens uw wensen.**

NIGHT
RIVER BLACK

STONE
GREY

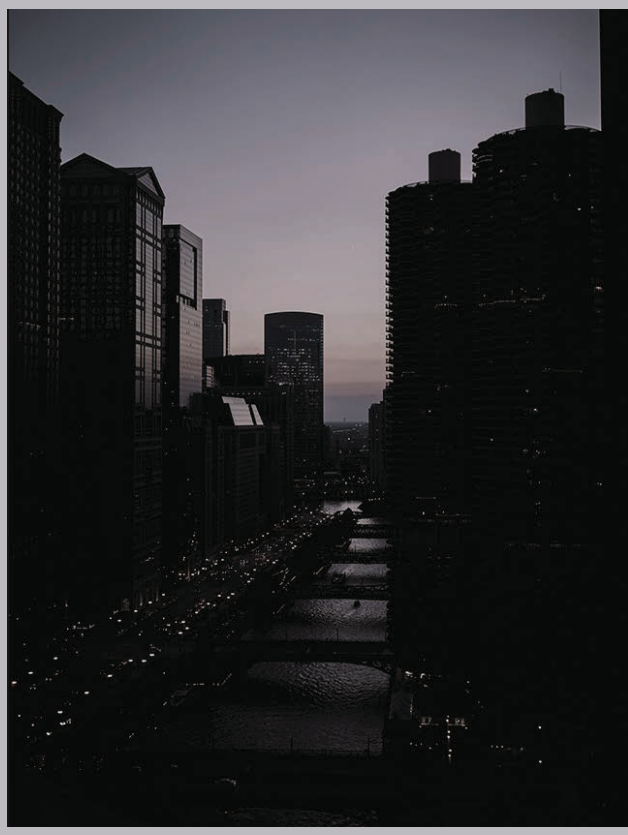

NIGHT
RIVER BLACK

Deze collectie is geïnspireerd op de weerspiegeling van het water in de nacht van de grote rivieren zoals de Tiber, de Seine, de Theems, de Donau of de Rijn. Donkere tinten met een elegante afwerking die harmoniëren met de rest van uw keuken en een discreet, modern en uniek resultaat bieden.

STONE **GREY**

Stone Grey is afgeleid van de textuur van de straten van Europese hoofdsteden. Eeuwenoude kasseien gecombineerd met moderne elementen. Deze collectie is een designreferentie uit de architectuur, een kosmopolitische en exclusieve toon voor uw keuken.

19:24
TEKA

Het leven speelt zich af in de keuken

OVENS

STEAK MASTER

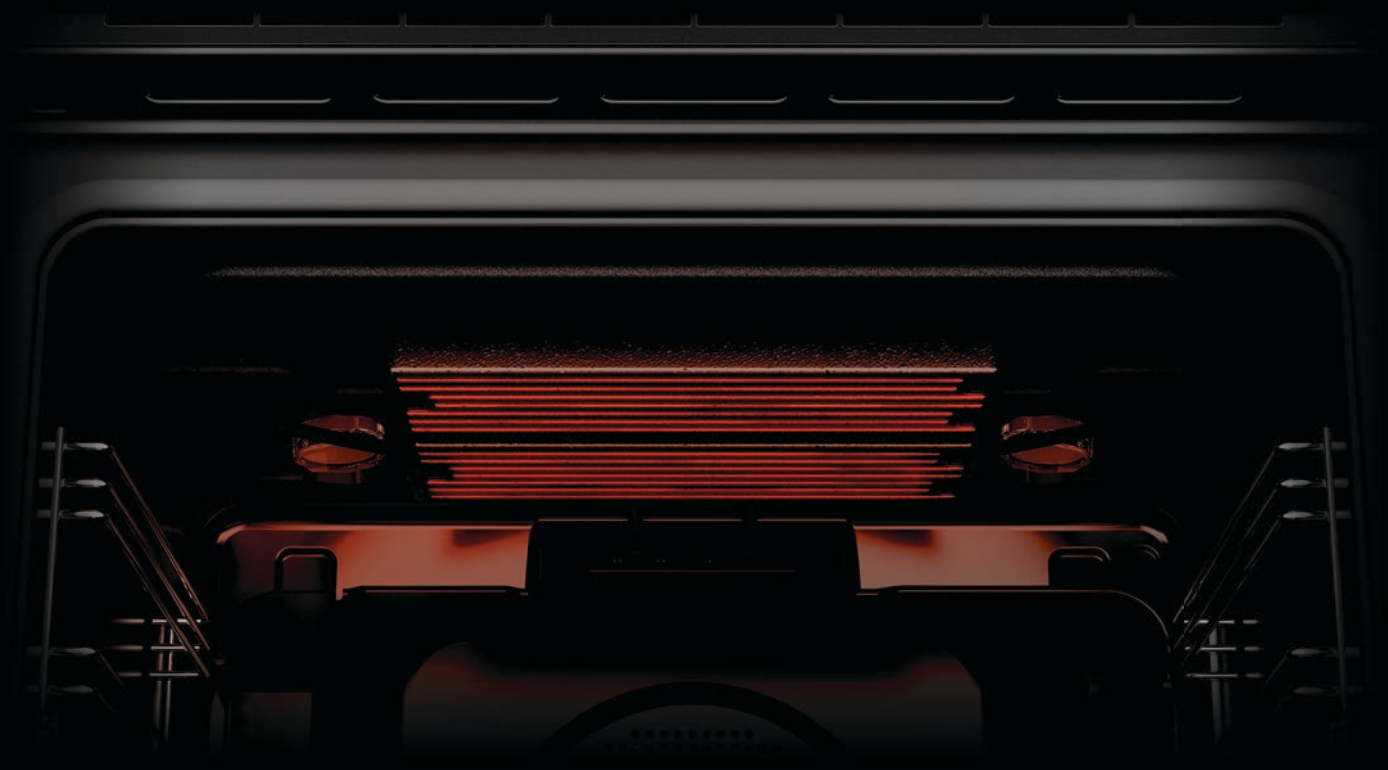

De eerste pyrolyse oven waarmee **u perfecte steaks kunt grillen.**

Zeer hoge temperaturen zijn nodig om de perfecte steak te grillen. De krachtige SteakGrill kan tot 700ºC bereiken en, in combinatie met de speciale gietijzeren grill, steaks van restaurantkwaliteit worden gemaakt.
Met de **SteakMaster** zijn oefening en ervaring niet nodig. Kies gewoon het stuk vlees en de oven doet de rest. Dankzij de 20 automatische programma's volgt de oven elke stap en houdt de biefstuk zelfs op kamertemperatuur.
Er is een manuele bediening die kookexperts in staat stelt de exacte instructies te gebruiken die de pyrolytische oven moet volgen.

Knapperig, gezond en zonder gebruik van olie!

Frieten voor de hele familie! Knapperige resultaten in uw oven met de nieuwe AirFry-functie.

Bereid diepvries- of voorgekookte aardappelen, kippenvleugels of nuggets snel en gemakkelijk. Verse groenten smaken sappig en knapperig tegelijk.
Stel gewoon de Air-Fry functie in en geniet van een perfect resultaat op een schone, veilige en gezonde manier.

AirFry oven – de oven met vetvrije frituurfunctie.

TEKA

De oven met FryMaster Box, een geperforeerde bakplaat waarmee u op een gezonde, snelle en gemakkelijke manier knapperige gerechten kunt bereiden, zoals frietjes of kippenvleugeltjes.

FryMaster Box

Je hoeft niet te draaien!

De Teka AirFry oven heeft een speciaal geperforeerde bakplaat die een perfecte luchtcirculatie mogelijk maakt, zodat het voedsel gelijkmatig gaart zonder te draaien.

REVOLUTIONARY INNOVATION

MaestroPizza oven - de bakoven met professionele pizzafunctie!

Bak uw echte **Pizza Napoletana** op de italiaanse wijze. Dankzij de **perfecte baktemperatuur van 340°C** is uw pizza in slechts 3 minuten* klaar, net als in een professionele pizzaoven.

*Voorverwarmen is noodzakelijk

Ontdek de **MaestroPizza oven!**

340°C

Perfecte pizzatemperatuur voor de beste resultaten

Pyrolyse zelfreinigend systeem

Professionele accessoires: pizzasteen & lifter voor krokante resultaten

Gezonde voeding zonder dat het ten koste gaat van lekker eten

SteamBox

De SteamBox (verkrijgbaar als speciaal toebehoren, zie blz. 240) maakt van uw oven een stoomoven. Blijf bij de zachte kookmethode die alle voedingsstoffen en mineralen behoudt. Textuur, smaak en aroma zijn bijzonder intens.
Met een breed assortiment, kunt u heerlijk koken of grote stukken vlees om te braden voorbereiden. Je kunt zelfs koken met water of wijn om er een heerlijk smaakaccent aan te geven. Maar bovenal, altijd de **gezondste resultaten.**

Consistent koken

SurroundTemp

De geur van versgebakken koekjes, elk knapperig en gebakken zoals het hoort. Heteluchtovens van Teka garanderen een gelijkmatige warmteverdeling – zelfs tijdens het **bakken op verschillende niveaus.**

Succesvolle recepten

MeatProbe

Schakelt uit bij de juiste temperatuur. Door gebruik te maken van de vlees thermometer kunt u uw vleesgerechten **precies bereiden zoals** u dat wilt. U verkrijgt altijd het beste resultaat, zonder dat u het vlees hoeft te versnijden of het risico loopt alles te verknoeien.

Voel het **comfort thuis**

Telescopische geleiders

U kunt de vorderingen van uw bereiding volgen zonder risico dat u de bakplaat of rooster laat vallen dankzij verwijderbare uitschuifbare geleiders. De geleiders zijn ook uitgerust met een antikantelsysteem.

Energie-efficiëntieklasse A+

Wij zorgen ervoor dat uw gerechten perfect zijn, maar we willen ook dat u energie en geld bespaart. Energie-efficiëntieklasse A+ met energiebesparingen tot 20% in vergelijking met klasse A. Moge al je kookwensen uitkomen.

Minimaal energieverbruik

Meer tijd vinden voor **belangrijke momenten**

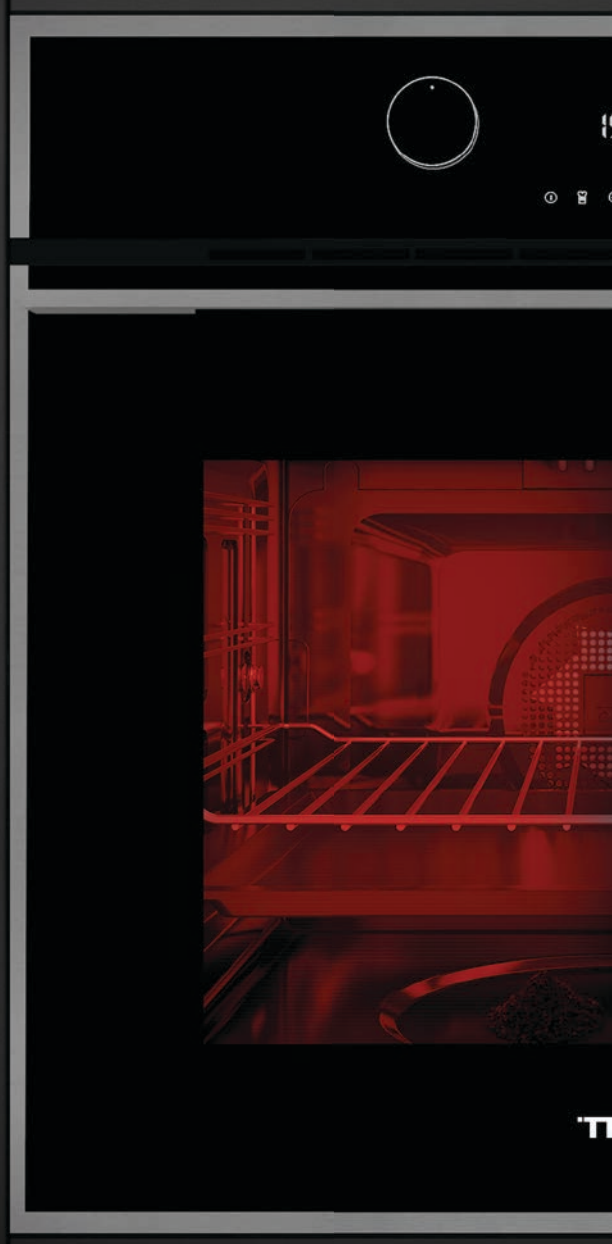

DualClean

Pyrolyse en Hydroclean worden in dezelfde oven gebruikt. Hitte of water: de nieuwe pyrolytische ovens van Teka omvatten een DualClean-systeem met twee zelfreinigende functies, zodat u zelf kunt kiezen welk systeem u wilt gebruiken op elk moment. Als het laatste familiediner op zondag met rosbief een succes was en je moet de oven schoonmaken, kun je kiezen tussen drie verschillende pyrolyse niveaus. Dit reduceert het vuil in uw oven tot as met slechts één druk op de knop . Een oven schoonmaken is nog nooit zo makkelijk geweest.

Pyrolyse

Pyrolyse is een op hitte (480°C) gebaseerd zelfreinigings-systeem dat voedsel- en vetresten in de oven verwijdert of ze omzet in zeer kleine deeltjes die u gemakkelijk wegneemt met een doek aan het einde van de schoonmaakcyclus. Het exclusieve interieurontwerp van de oven zorgt voor een optimaal gebruik van de hitte. Daarom zijn onze pyrolyse programma's korter en efficiënter.

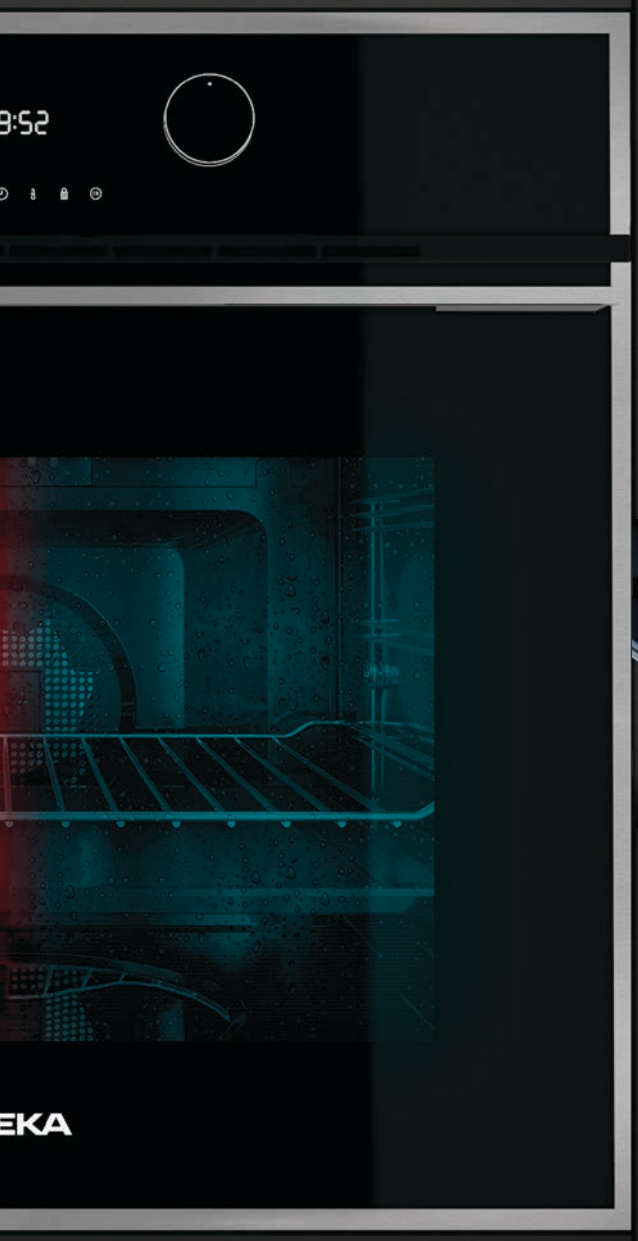

EasyClean

Een van onze doelstellingen is veiligheid, en onze ovens kunnen tot 4 glazen panelen in de deur hebben (CoolTouchSystem). En ja, we weten ook hoe moeilijk het kan zijn om een vetvlek op het derde glaspaneel schoon te maken. Dus hebben we een systeem gemaakt met eenvoudige toegang tot elk glaspaneel. Druk gewoon op de zijkant van het deurpaneel en kom bij elk glaspaneel voor de mogelijkheid voor een complete reiniging.

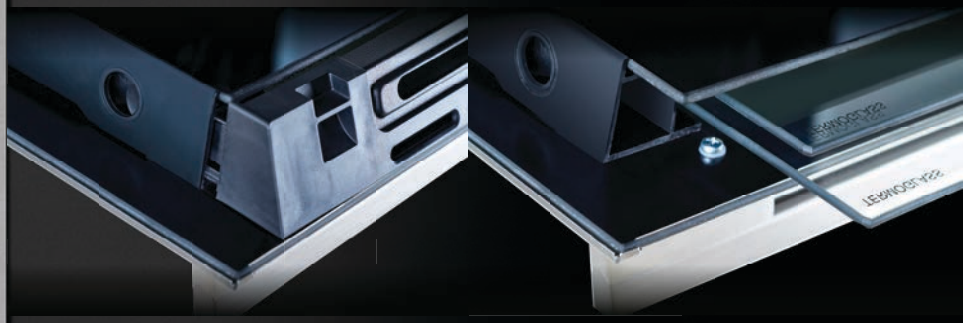

HydroClean

Activeer de HydroClean® PRO-functie met een druk op de knop. Eenvoudige bediening! De manuele en meest ecologische functie. Voeg water toe, kies de verwarmfunctie onderwarmte op 90 °C voor 4 minuten, wacht 20 minuten en klaar!

De gecombineerde werking van de geproduceerde stoom in de oven en de HydroClean®-technologie verwijdert vet en vuil met enkel een glas water en een paar druppels wasmiddel op een doek. Klaar in 24 minuten, zonder inspanning!

Maximale veiligheid in uw keuken

Cool Touch System®

Het Cool Touch System, met vier glaspanelen in de deur is veilig tegen verbranding aan de buitendeur bij gebruik van de oven. Bovendien kunnen de glazen panelen en deur uit elkaar gehaald worden, zodat een grondige reiniging zeer eenvoudig wordt.

Zekerheid en comfort

SoftClose

Met het SoftClose-systeem vermijdt u vervelende slaande deuren doordat de deur steeds zachtjes open en dicht gaat. SoftClose garandeert ook veiligheid en comfort.

Oven en Fornuisovens

Minimaal verbruik, zeer nauwkeurig en gemakkelijk in gebruik.

MULTI FUNCTIONELE APPARATEN	MAESTRO	
	4" TFT	TOUCH CONTROL DISPLAY LED
PYROLYSE DUALCLEAN	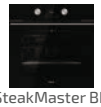 SteakMaster BK SteakMaster HLB 860 P	HLB 8510 P HLB 8400 P BK HLB 8400 P ST HLB 840 P
HYDROCLEAN PRO		HLB 840
HYDROCLEAN ECO		

MAESTRO

Voor iedereen die van nog meer houdt en niet tevreden is met de standaard.

TOTAL

Voor iedereen die een perfecte combinatie van functionaliteit en prestaties zoekt.

TOTAL	
TOUCH CONTROL DISPLAY LED	MECHANISCH
HSB 635 P	
HSB 646 HCB 6545 HSB 645 E	
	HSB 625 E HSB 615

NIEUW

MAESTRO **SteakMaster BK**

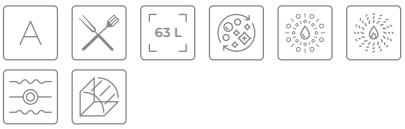

Inbouw bakoven met Pyrolyse & STEAKMASTER-functie

Uitvoering
- Bakoven inhoud 63 liter
- STEAKMASTER-functie met een speciale grill tot 700°C, autom. programma's en exclusief gietijzeren grillrooster
- 12 verwarmingssoorten incl. warme lucht (zie functietabel pagina 54-55)
- Persoonl. kookassistent: 20 voorgeprogrammeerde recepten
- Glazen binnendeur, uitneembaar
- 4-voudige beglazing
- SoftClose deur
- Verchroomde inschuifrekken, 5 niveaus
- 1x volledige uitschuifbaar geleider
  1x gedeeltelijk uitschuifbare geleider
- Apparaatkoeling met ventilator, 2 snelheden

Onderhoudsgemak
- Pyrolyse reinigingsysteem (3 standen)
- HydroClean® PRO reinigingsfunctie
- CrystalClean Email

Bedieningscomfort
- 4" TFT-kleurendisplay met Touch Control
- LED-verlichte, verchroomde draaiknoppen
- Deurcontactschakelaar
- Kinderveiligheid

Toebehoren
- 1 Bakblik, 1 Universeel blik
- Professioneel keukenmes van 21 cm
- Grill handschoen

Afmetingen van het toestel

Hoogte 595 mm **Breedte** 595 mm **Diepte** 537+22 mm

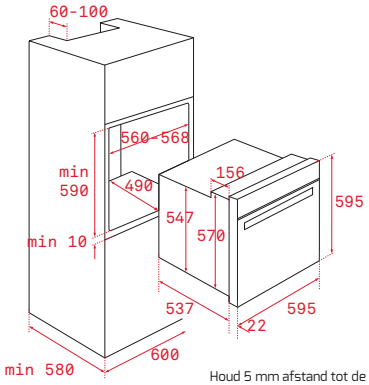

Houd 5 mm afstand tot de omliggende fronten.

Variante	Art. nr.	Adviesprijs
SteakMaster BK	111000036	€ 1.809,00

NIEUW

MAESTRO **SteakMaster**

Inbouw bakoven met Pyrolyse & STEAKMASTER-functie

Uitvoering
- Bakoven inhoud 63 liter
- STEAKMASTER-functie met een speciale grill tot 700°C, autom. programma's en exclusief gietijzeren grillrooster
- 12 verwarmingssoorten incl. warme lucht (zie functietabel pagina 54-55)
- Persoonl. kookassistent: 20 voorgeprogrammeerde recepten
- Glazen binnendeur, uitneembaar
- 4-voudige beglazing
- SoftClose deur
- Verchroomde inschuifrekken, 5 niveaus
- 1x volledige uitschuifbaar geleider
  1x gedeeltelijk uitschuifbare geleider
- Apparaatkoeling met ventilator, 2 snelheden

Onderhoudsgemak
- Pyrolyse reinigingsysteem (3 standen)
- HydroClean® PRO reinigingsfunctie
- CrystalClean Email

Bedieningscomfort
- 4" TFT-kleurendisplay met Touch Control
- LED-verlichte, verchroomde draaiknoppen
- Deurcontactschakelaar
- Kinderveiligheid

Toebehoren
- 1 Bakblik, 1 Universeel blik
- Professioneel keukenmes van 21 cm
- Grill handschoen

Afmetingen van het toestel

Hoogte 595 mm **Breedte** 595 mm **Diepte** 537+22 mm

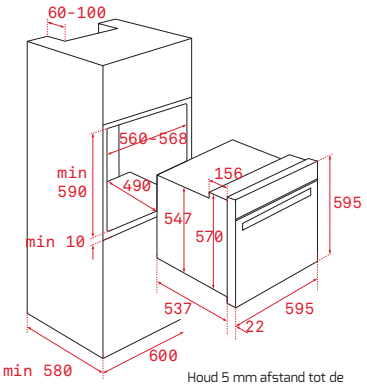

Houd 5 mm afstand tot de omliggende fronten.

Variante	Art. nr.	Adviesprijs
SteakMaster	111000026	€ 1.809,00

NIEUW

MAESTRO **HLB 8510 P MaestroPizza**

Inbouw bakoven met Pyrolyse & MAESTROPIZZA-functie 340°C

Uitvoering
- Bakoven inhoud 70 liter
- MaestroPizza-functie (340°)
- 8 verwarmingssoorten incl. warme lucht (zie functietabel pagina 54-55)
- Grote vlak-grill
- Glazen binnendeur, uitneembaar
- 4-voudige beglazing
- SoftClose deur
- Verchroomde inschuifrekken, 5 niveaus
- 1 gedeeltelijk uitschuifbare geleider
- Apparaatkoeling met ventilator, 2 snelheden

Onderhoudsgemak
- Pyrolyse reinigingsysteem (3 standen)
- HydroClean® PRO reinigingsfunctie
- CrystalClean Email

Bedieningscomfort
- Touch Control Panel met LED Display
- Verchroomde draaiknoppen
- Deurcontactschakelaar
- Kinderveiligheid

Toebehoren
- 1 Bakblik, 1 Universeel blik
- 1 Bakrooster
- 1 Ovenbaksteen mit greep

Afmetingen van het toestel

Hoogte 595 mm **Breedte** 595 mm **Diepte** 537+22 mm

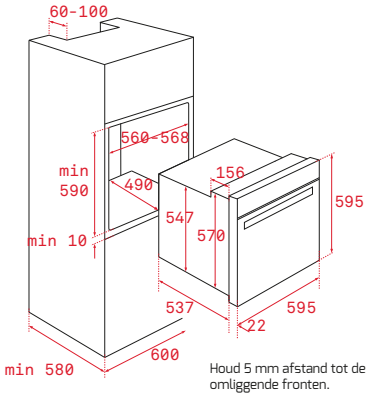

Houd 5 mm afstand tot de omliggende fronten.

Variante	Art. nr.	Adviesprijs
HLB 8510 P	111000046	€ **1.059,00**

Alle prijzen in euro incl. BTW

MAESTRO **HLB 860 P**

Inbouw bakoven met Pyrolyse

Uitvoering
- Bakoven inhoud 70 liter
- 12 verwarmingssoorten incl. warme lucht (zie functietabel pagina 54-55)
- Persoonlijke kookassistent: 20 voorgeprogrammeerde recepten
- Grote vlak-grill
- Koken bij lage temperatuur
- Glazen binnendeur, uitneembaar
- 4-voudige beglazing
- SoftClose deur
- Verchroomde inschuifrekken, 5 niveaus
- 1x volledige uitschuifbaar geleider 1x gedeeltelijk uitschuifbare geleider
- Apparaatkoeling met ventilator, 2 snelheden

Onderhoudsgemak
- Pyrolyse reinigingsysteem (3 standen)
- HydroClean® PRO reinigingsfunctie
- CrystalClean Email

Bedieningscomfort
- 4" TFT-kleurendisplay met Touch Control
- LED-verlichte, verchroomde draaiknoppen
- Deurcontactschakelaar
- Kinderveiligheid

Toebehoren
- 1 Universeel blik
- 1 Bakrooster

Afmetingen van het toestel
Hoogte 595mm **Breedte** 595mm **Diepte** 537+22mm

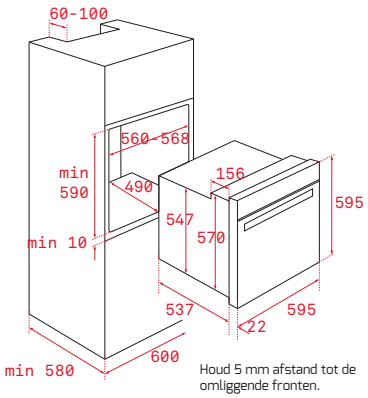

Variante	Art. nr.	Adviesprijs
HLB 860 P	41566020	€ 1.099,00

MAESTRO **HLB 8400 P BK**

Inbouw bakoven met Pyrolyse

Uitvoering
- Urban Colors Edition
- Bakoven inhoud 70 liter
- 8 verwarmingssoorten incl. warme lucht (zie functietabel pagina 54-55)
- Grote vlak-grill
- Glazen binnendeur, uitneembaar
- 4-voudige beglazing
- SoftClose deur
- Verchroomde inschuifrekken, 5 niveaus
- 1 gedeeltelijk uitschuifbare geleider
- Apparaatkoeling met ventilator, 2 snelheden

Onderhoudsgemak
- Pyrolyse reinigingsysteem (3 standen)
- HydroClean® PRO reinigingsfunctie
- CrystalClean Email

Bedieningscomfort
- Touch Control Panel met LED Display
- Verchroomde draaiknoppen
- Deurcontactschakelaar
- Kinderveiligheid

Toebehoren
- 1 Universeel blik
- 1 Bakrooster

Afmetingen van het toestel
Hoogte 595mm **Breedte** 595mm **Diepte** 537+22mm

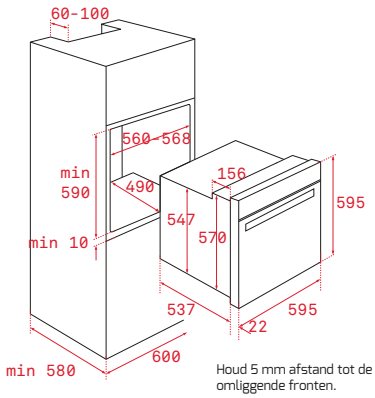

Variante	Art. nr.	Adviesprijs
HLB 8400 P BK	111000008	€ 1.039,00

MAESTRO **HLB 8400 P ST**

Inbouw bakoven met Pyrolyse

Uitvoering
- Urban Colors Edition
- Bakoven inhoud 70 liter
- 8 verwarmingssoorten incl. warme lucht (zie functietabel pagina 54-55)
- Grote vlak-grill
- Glazen binnendeur, uitneembaar
- 4-voudige beglazing
- SoftClose deur
- Verchroomde inschuifrekken, 5 niveaus
- 1 gedeeltelijk uitschuifbare geleider
- Apparaatkoeling met ventilator, 2 snelheden

Onderhoudsgemak
- Pyrolyse reinigingsysteem (3 standen)
- HydroClean® PRO reinigingsfunctie
- CrystalClean Email

Bedieningscomfort
- Touch Control Panel met LED Display
- Verchroomde draaiknoppen
- Deurcontactschakelaar
- Kinderveiligheid

Toebehoren
- 1 Universeel blik
- 1 Bakrooster

Afmetingen van het toestel
Hoogte 595mm **Breedte** 595mm **Diepte** 537+22mm

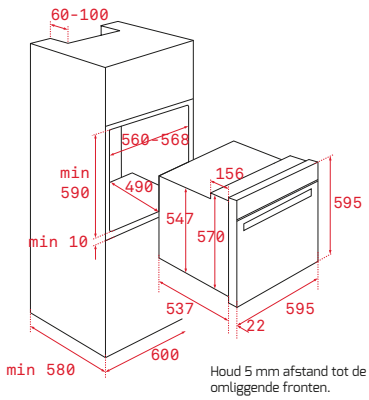

Variante	Art. nr.	Adviesprijs
HLB 8400 P ST	111000009	€ 1.039,00

Alle prijzen in euro incl. BTW

MAESTRO **HLB 840 P**

Inbouw bakoven met Pyrolyse

Uitvoering
- Bakoven inhoud 70 liter
- 8 verwarmingssoorten incl. warme lucht (zie functietabel pagina 54-55)
- Grote vlak-grill
- Glazen binnendeur, uitneembaar
- 4-voudige beglazing
- SoftClose deur
- Verchroomde inschuifrekken, 5 niveaus
- 1 gedeeltelijk uitschuifbare geleider
- Apparaatkoeling met ventilator, 2 snelheden

Onderhoudsgemak
- Pyrolyse reinigingsysteem (3 standen)
- HydroClean® PRO reinigingsfunctie
- CrystalClean Email

Bedieningscomfort
- Touch Control Panel met LED Display
- Verchroomde draaiknoppen
- Deurcontactschakelaar
- Kinderveiligheid

Toebehoren
- 1 Universeel blik
- 1 Bakrooster

Afmetingen van het toestel
Hoogte 595mm **Breedte** 595mm **Diepte** 537+22mm

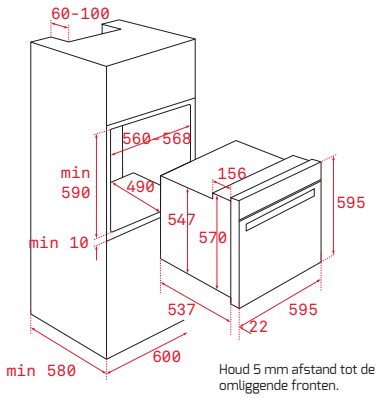

Variante	Art. nr.	Adviesprijs
HLB 840 P	41566010	€ 939,00

MAESTRO **HLB 840**

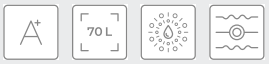

Inbouw bakoven

Uitvoering
- Bakoven inhoud 70 liter
- 8 verwarmingssoorten incl. warme lucht (zie functietabel pagina 54-55)
- Grote neerklapbare vlak-grill
- Glazen binnendeur, uitneembaar
- 2-voudige beglazing
- Verchroomde inschuifrekken, 5 niveaus
- 1 gedeeltelijk uitschuifbare geleider
- Apparaatkoeling

Onderhoudsgemak
- HydroClean® PRO reinigingsfunctie
- CrystalClean Email

Bedieningscomfort
- Touch Control Panel met LED Display
- Verchroomde draaiknoppen
- Kinderveiligheid

Toebehoren
- 1 Universeel blik
- 1 Bakrooster

Afmetingen van het toestel
Hoogte 595mm **Breedte** 595mm **Diepte** 537+22mm

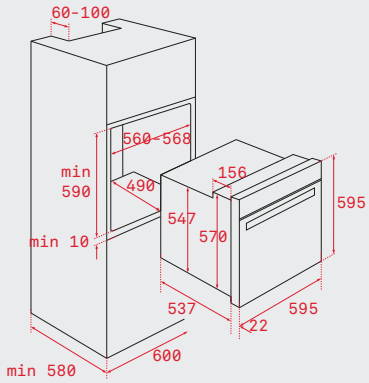

Variante	Art. nr.	Adviesprijs
HLB 840	41560070	€ 829,00

Alle prijzen in euro incl. BTW

TOTAL **HSB 635 P**

Inbouw bakoven met Pyrolyse

Uitvoering
- Bakoven inhoud 70 liter
- 8 verwarmingssoorten incl. circulatielucht (zie functietabel pagina 54-55)
- Grote vlak-grill
- Glazen binnendeur
- 4-voudige beglazing
- Verchroomde inschuifrekken, 5 niveaus
- 1 gedeeltelijk uitschuifbare geleider
- Apparaatkoeling met ventilator, 2 snelheden

Onderhoudsgemak
- Pyrolyse reinigingsysteem (3 standen)
- HydroClean® PRO reinigingsfunctie
- CrystalClean Email

Bedieningscomfort
- Touch Control Panel met LED Display
- Verchroomde draaiknoppen
- Kinderveiligheid

Toebehoren
- 1 Universeel blik
- 1 Bakrooster

Afmetingen van het toestel

Hoogte 595mm **Breedte** 595mm **Diepte** 537+22mm

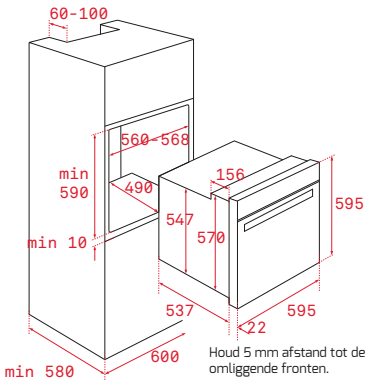

Variante	Art. nr.	Adviesprijs
HSB 635 P	41566060	€ 879,00

NIEUW

TOTAL **HSB 646 AirFry**

Inbouw bakoven

Uitvoering
- Bakoven inhoud 70 liter
- AIRFRY-functie
- 9 verwarmingssoorten incl. warme lucht (zie functietabel pagina 54-55)
- Grote vlak-grill
- Glazen binnendeur, uitneembaar
- 2-voudige beglazing
- Verchroomde inschuifrekken, 5 niveaus
- 1 gedeeltelijk uitschuifbare geleider
- Apparaatkoeling

Onderhoudsgemak
- HydroClean® PRO reinigingsfunctie
- CrystalClean Email

Bedieningscomfort
- Touch Control Panel met LED Display
- Verchroomde draaiknoppen
- Kinderveiligheid

Toebehoren
- 1 Bakblik, 1 Universeel blik
- 1 Bakrooster
- 1 FryBox (AirFry bakblik)

Afmetingen van het toestel

Hoogte 595mm **Breedte** 595mm **Diepte** 537+22mm

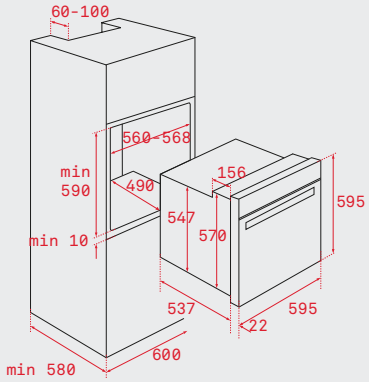

Variante	Art. nr.	Adviesprijs
HSB 646	111010024	€ 709,00

TOTAL **HSB 615**

Inbouw bakoven

Uitvoering
- Bakoven inhoud 70 liter
- 6 verwarmingssoorten incl. circulatielucht (zie functietabel pagina 54-55)
- Glazen binnendeur, uitneembaar
- 2-voudige beglazing
- Verchroomde inschuifrekken, 5 niveaus
- 1 gedeeltelijk uitschuifbare geleider
- Apparaatkoeling

Onderhoudsgemak
- HydroClean® ECO reinigingsfunctie
- CrystalClean Email

Bedieningscomfort
- Verchroomde draaiknoppen
- Alarmklok

Toebehoren
- 1 Universeel blik
- 1 Bakrooster

Afmetingen van het toestel

Hoogte 595mm **Breedte** 595mm **Diepte** 537+22mm

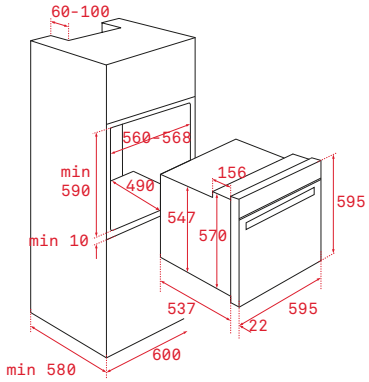

Variante	Art. nr.	Adviesprijs
HSB 615	41560120	€ 499,00

Alle prijzen in euro incl. BTW

NIEUW

TOTAL **HCB 6545**

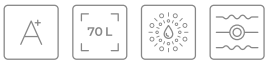

Inbouw bakoven

Uitvoering
- Bakoven inhoud 70 liter
- 9 verwarmingssoorten incl. warme lucht (zie functietabel pagina 54-55)
- Grote vlak-grill
- Glazen binnendeur, uitneembaar
- 2-voudige beglazing
- Verchroomde inschuifrekken, 5 niveaus
- 1 gedeeltelijk uitschuifbare geleider
- Apparaatkoeling

Onderhoudsgemak
- HydroClean® PRO reinigingsfunctie
- CrystalClean Email

Bedieningscomfort
- Touch Control Panel met LED Display
- Pop in-pop out knoppen
- Kinderveiligheid

Toebehoren
- 1 Universeel blik
- 1 Bakrooster

Afmetingen van het toestel

Hoogte 595mm **Breedte** 595mm **Diepte** 537+22mm

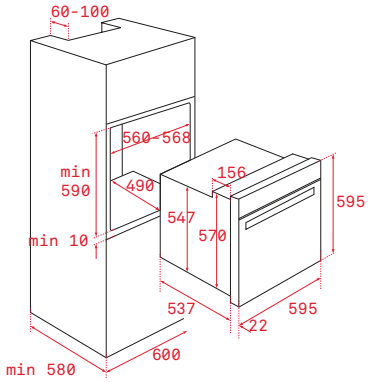

Variante	Art. nr.	Adviesprijs
HCB 6545	111020020	€ 639,00

Alle prijzen in euro incl. BTW

TOTAL **HSB 645 E**

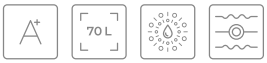

Inbouw fornuisoven

Uitvoering
- Bediening van de kookplaat (zie pagina 51)
- Bakoven inhoud 70 liter
- 9 verwarmingssoorten incl. warme lucht (zie functietabel pagina 54-55)
- Grote vlak-grill
- Glazen binnendeur, uitneembaar
- 2-voudige beglazing
- Verchroomde inschuifrekken, 5 niveaus
- Apparaatkoeling met ventilator

Onderhoudsgemak
- HydroClean® PRO reinigingsfunctie
- CrystalClean Email

Bedieningscomfort
- Touch Control Panel met LED Display
- Verchroomde draaiknoppen
- Kinderveiligheid (uur)

Toebehoren
- 1 Universeel blik
- 1 Bakblik
- 1 Bakrooster

Afmetingen van het toestel
Hoogte 595mm **Breedte** 595mm **Diepte** 537+22mm

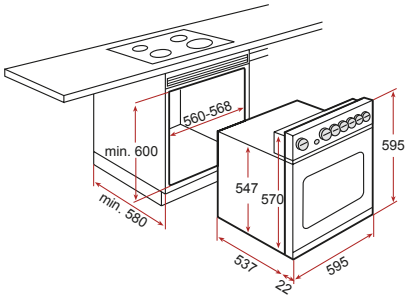

Variante	Art. nr.	Adviesprijs
HSB 645 E	41560260	€ 719,00

TOTAL **HSB 625 E**

Inbouw fornuisoven

Uitvoering
- Bediening van de kookplaat (zie pagina 51)
- Bakoven inhoud 70 liter
- 8 verwarmingssoorten incl. circulatielucht (zie functietabel pagina 54-55)
- Grote vlak-grill
- Glazen binnendeur, uitneembaar
- 2-voudige beglazing
- Verchroomde inschuifrekken, 5 niveaus
- Apparaatkoeling met ventilator

Onderhoudsgemak
- HydroClean® ECO reinigingsfunctie
- CrystalClean Email

Bedieningscomfort
- Verchroomde draaiknoppen

Toebehoren
- 1 Universeel blik
- 1 Bakblik
- 1 Bakrooster

Afmetingen van het toestel
Hoogte 595mm **Breedte** 595mm **Diepte** 537+22mm

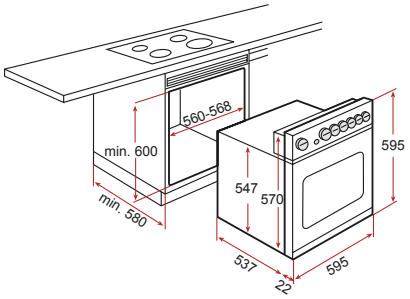

Variante	Art. nr.	Adviesprijs
HSB 625 E	41560240	€ 659,00

Alle prijzen in euro incl. BTW

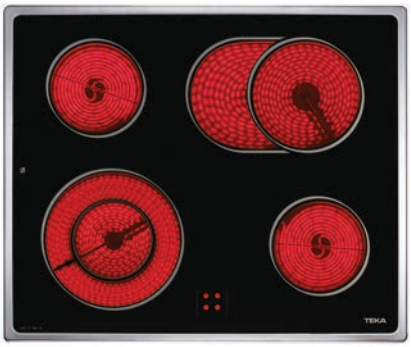

TOTAL **VTC T (B) 2DC E**

Fornuisoven gebonden kookplaat
- Met alle TEKA fornuisovens combineerbaar
- Schakelen van de kookplaat gaat via de het paneel van de oven
- Warmhoudfunctie
- Kadervariant:
  VTC T 2 DC E - rand RVS
  VTC B 2 DC E - randloos
- 4 kookzones:
  VL HiLight-kookzone ø 120/210 mm
  AL HiLight-kookzone ø 145 mm
  VR HiLight-kookzone ø 145 mm
  AR HiLight-kookzone ø 170 x 265 mm

Voor meer informatie zie pagina 105

Afmetingen van het toestel
Hoogte 45mm **Breedte** 600mm **Diepte** 510mm

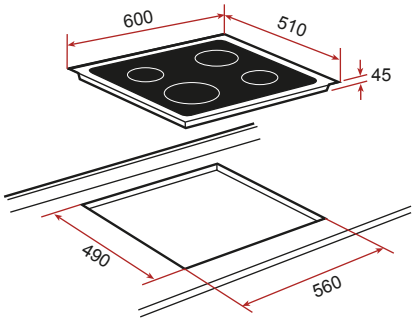

Variante	Art. nr.	Adviesprijs
VTC T 2 DC E	10208073 (RVS)	€ 549,00
VTC B 2 DC E	10208072 (Randloos)	€ 549,00

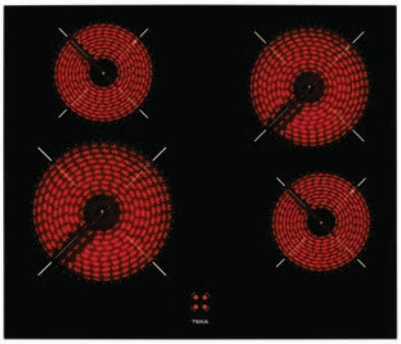

TOTAL **TT 6410 E**

Fornuisoven gebonden kookplaat
- Met alle TEKA fornuisovens combineerbaar
- Schakelen van de kookplaat gaat via de het paneel van de oven
- Warmhoudfunctie
- Kadervariant: elegant metalen frame
- 4 kookzones:
  VL HiLight-kookzone ø 210 mm
  AL HiLight-kookzone ø 145 mm
  VR HiLight-kookzone ø 145 mm
  AR HiLight-kookzone ø 180 mm

Voor meer informatie zie pagina 105

Afmetingen van het toestel
Hoogte 55mm **Breedte** 605mm **Diepte** 515mm

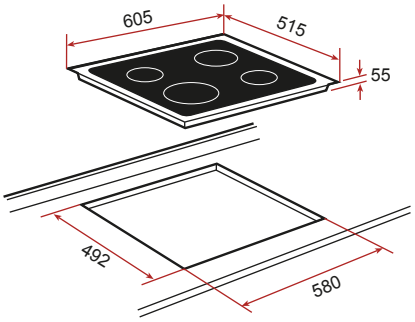

Variante	Art. nr.	Adviesprijs
TT 6410 E	40239061 (Metaal)	€ 379,00

Alle prijzen in euro incl. BTW

Model	SteakMaster BK	SteakMaster	HLB 8510 P	HLB 860 P	HLB 8400 P BK	HLB 8400 P ST	HLB 840 P
BINNENAFMETINGEN							
Hoogte (mm)	367	367	364	364	364	364	364
Breedte (mm)	475	475	475	475	475	475	475
Diepte (mm)	405	405	402	402	402	402	402
Netto inhoud (l)	63	63	70	70	70	70	70
Bruto inhoud (l)	71	71	71	71	71	71	71
ENERGIEVERBRUIK							
Maximale aansluitwaarde	3.552	3.552	3.552	3.552	3.552	3.552	3.552
Onderverwarming (W)	1.050	1.050	1.050	1.050	1.050	1.050	1.050
Grill (W)	2.400	2.400	1.400	1.400	1.400	1.400	1.400
Maxigrill (W)	3.500	3.500	2.450	2.450	2.450	2.450	2.450
Hete lucht (W)	–	–	2.000	2.000	2.000	2.000	2.000
Multifunctionele motor (W)	25	25	25	25	25	25	25
Binnenverlichting	25	25	25	25	25	25	25
Koelventilator (motor) (W)	30	30	30	30	30	30	30
Kabellengte	150	150	190	150	110	110	110
Stekker	√	√	√	√	√	√	–
VEILIGHEID							
Kinderveiligheid	√	√	√	√	√	√	√
Grillbescherming	√	√	√	√	√	√	√
Deurbeglazing	4	4	4	4	4	4	4
REINIGING							
Hydroclean ECO	–	–	√	–	–	–	–
Hydroclean PRO	√	√	√	√	√	√	√
Pyrolyse	√	√	√	√	√	√	√
CrystalClean emaille	√	√	√	√	√	√	√
ENERGIE-EFFICIËNTIE							
Energieklasse	A	A	A+	A+	A+	A+	A+

Model	HLB 840	HSB 635 P	HSB 646	HSB 615	HCB 6545	HSB 645 E	HSB 625 E
BINNENAFMETINGEN							
Hoogte (mm)	364	364	364	364	364	364	364
Breedte (mm)	475	475	475	475	475	475	475
Diepte (mm)	402	402	402	402	402	402	402
Netto inhoud (l)	70	70	70	70	70	70	70
Bruto inhoud (l)	71	71	71	71	71	71	71
ENERGIEVERBRUIK							
Maximale aansluitwaarde	3.215	3.552	3.215	2.615	3.215	3.215	2.615
Onderverwarming (W)	1.150	1.050	1.150	1.150	1.150	1.150	1.150
Grill (W)	1.400	1.400	1.400	1.400	1.400	1.400	1.400
Maxigrill (W)	2.500	2.450	2.500	–	2.500	2.500	2.500
Hete lucht (W)	2.000	–	2.000	–	2.000	2.000	–
Multifunctionele motor (W)	22	25	22	22	22	22	22
Binnenverlichting	25	25	25	25	25	25	25
Koelventilator (motor) (W)	18	30	18	18	18	18	18
Kabellengte	110	110	150	110	150	110	110
Stekker	–	√	√	–	√	–	–
VEILIGHEID							
Kinderveiligheid	√	√	√	–	√	√	–
Grillbescherming	√	√	√	√	√	√	√
Deurbeglazing	2	4	2	2	2	2	2
REINIGING							
Hydroclean ECO	–	–	–	√	–	–	√
Hydroclean PRO	√	√	√	–	√	√	–
Pyrolyse	–	√	–	–	–	–	–
CrystalClean emaille	√	√	√	√	√	√	√
ENERGIE-EFFICIËNTIE							
Energieklasse	A+	A+	A+	A	A+	A+	A+

	SteakMastetr	HLB 860 P	HLB 8510 P	HLB 8400 P BK / ST HLB 840 P / HLB 840	HSB 635 P	HSB 646	HCB 6545	HSB 615	HSB 645 E	HSB 625 E	HLC 847 SC	HLC 847 C	HLC 844 C	HLC 840	HSC 644 C
Ovenfuncties															
Boven-/Onderverwarming	√	√	√	√	√	√	√		√	√	√	√	√	√	√
Onderverwarming	√	√		√	√	√	√	√	√	√	√	√	√	√	√
SurroundTemp (hete lucht)	√	√	√	√			√		√		√	√	√	√	√
SteakMaster-functie	√														
MaestroPizza-functie			√												
AirFry-functie						√									
ECO	√	√	√	√	√		√	√	√	√	√	√	√	√	√
Boven-/ onderverwarming met hete lucht	√	√			√					√	√	√	√		√
Onderverwarming + hete lucht (Pizza)	√	√	√	√		√	√		√		√	√	√	√	√
Grill	√	√	√	√	√	√	√	√	√	√	√	√		√	
Maxi-Grill	√	√	√	√	√	√	√		√		√	√	√	√	√
Grill/Onderverwarming	√	√						√		√	√	√			
Maxi-Grill + Fan				-/√	√	√	√		√	√			√	√	√
Grill en Fan + Onderverwarming								√							
Speciale ovenfuncties															
Ontdooien	√	√	√	√	√		√	√	√	√	√	√		√	
Lage temperatuur garen	√	√									√	√			
Snel verwarmen	√	√	√	√	√		√	√	√		√	√		√	
Hydroclean PRO	√	√	√	√	√	√	√		√						
Hydroclean ECO													√		√
Fermentatie	√	√													

	HLC 847 SC	HSC 644 S
Stoomfuncties		
Sous-Vide garen	√	
Combi stomen	√	
Stomen	√	√
Regenereren (handmatig)	√	√
Stoom-speciaalfuncties		
Steriliseren	√	√

	HLC 847 C	HLC 844 C	HSC 644 C	MLC 844	MSC 642	ML 822 BIS L	ML 822 BIS	ML 825 TFL	MS 620 BIS	MWE 225 G
Magnetronfuncties										
Magnetron	√	√	√	√	√	√	√	√	√	√
Magnetron + grill	√	√	√	√	√	√	√	√	√	√
Magnetron + hete lucht	√	√	√							
Ontdooien op tijd	√	√	√	√						
Ontdooien op gewicht	√	√	√	√	√					

19:24
TEKA

De keuken is de plaats
waar de kleine dingen
belangrijk worden

COMPACTE APPARATEN

Oneindig veel mogelijkheden **voor beperkte ruimte**

Laat alle wensen uitkomen!

De kleinste details zijn meestal erg belangrijk en dat is ook het geval bij de compacte Teka-apparaten. Niet alleen vanwege hun aantrekkelijke stijl en design, maar ook dankzij de vele functies. Talloze mogelijkheden, oneindige voordelen met een compact formaat en enorme prestaties.

Teka combineert slimme oplossingen in 45 cm.
De stoomoven, multifunctionele combi-oven tot magnetron of de prachtige koffiemachine – de mogelijkheden zijn legio.
De apparaten hebben een groot aantal programma's en functies voor iedereen zijn behoeften.

Combi Stomoven

De echt gezonde en lekkere optie

Wilt u koken zoals een echte professionele chef? Dat kan met combistoomkoken. Door gelijktijdig stoom en hete lucht te gebruiken, behouden al uw favoriete recepten hun natuurlijke sappigheid en ontstaat er een krokant korstje. Net zoals u het lekker vindt.

En … verder?
Dankzij de Teka stoomovens verliezen uw maaltijden hun vitaminen, mineralen en natuurlijke voedingsstoffen niet. Bij traditionele kookmethodes gaan ze vaak wel verloren. Uw recepten krijgen de perfecte finish! Alle aroma's, kleuren, texturen en smaken zullen versterkt worden. Het procedé heeft weinig of geen vetstof nodig en voedsel moet niet ontdooid worden!

Vacumeerlade

Genot en smaak met volle behoud van de voedingsstoffen

Met de vacumeerlade geniet u ervan dat de smaak en de voedingsstoffen behouden blijven. Vacuüm verpakt voedsel verlengt de bewaartijd. De vacumeerlade is dus perfect voor de gecombineerde stoomoven met Sous-Vide programma. Met deze bereidingsmethode ervaart u een unieke smaakervaring. In het compacte assortiment zijn verschillende combinaties mogelijk . Warmhoudladen en Vacumeerladen zijn de perfecte aanvulling bij een compacte oven of magnetron.

Warmhoudlade

De bordenwarmer past perfect in uw keuken. Ideaal om gerechten warm te houden voordat u ze serveert, zonder ze uit te drogen. Uitgerust met een stijlvolle stalen warmhoud-lade voor een perfecte afwerking in uw keuken.

Compacte apparaten

Minimaal verbruik, zeer nauwkeurig en praktisch in gebruik.

		MAESTRO				
		4" TFT		TOUCH CONTROL DISPLAY LED		
KOFFIE-MASCHINEN		CLC 855 GM BK, CLC 855 GM ST				
APPARATEN MET SURROENTEMP (HETE LUCHT)	OVEN + MAGNETRONS	HLC 847 C, HLC 844 C				
	OVEN (PYROLYSE)			HLC 8440 C BK	HLC 8440 C ST, HLC 840	
	COMBI STOOMOVEN	HLC 847 SC				
	STOOMOVEN					
MAGNE-TRONS					MLC 844	
VACUMEER LADE						VS 152 GS
WARMHOUD-LADE						CP 15 GS

MAESTRO

Voor iedereen die van nog meer houdt en niet tevreden is met de standaard.

TOTAL

Voor iedereen die een perfecte combinatie van functionaliteit en prestaties zoekt.

	TOTAL	
LCD DISPLAY	TOUCH CONTROL DISPLAY LED	ANALOG
	HSC 644 C	
	HSC 644 S	
		MSC 642

MAESTRO **CLC 855 GM BK**

Inbouwkoffiemachine

Uitvoering
- Urban Colors Edition
- Hoeveelheidsprogrammering voor 3 verschillende afmetingen
- Uitloop voor 1 of 2 kopjes
- Stoompijpje voor heet water en voor het opschuimen van melk
- Regelbare koffiemolen met 13 standen
- 3 koffietemperatuuren instelbaar
- Koffiesterkte en kopgrootte verstelbaar
- In hoogte verstelbare koffie-uitloop
- Koffiebonenreservoir inhoud 200 gram (genoeg voor ongeveer 14 kopjes)
- Afneembaar waterreservoir 1,8 liter
- Afzonderlijke containers voor bonen en gemalen koffie
- Verlichting

Onderhoudsgemak
- Reinigings- en ontkalkingsfunctie
- Uitneembare zetgroep, eenvoudig te reinigen

Bedieningscomfort
- Elektronisch bedieningspaneel met draaiknoppen
- Platte verchroomde draaiknoppen
- Gemakkelijk verwijderbare lade voor koffiedik
- Automatisch uitwerpen van koffiedik
- Automatisch spoelen bij in- en uitschakelen
- Telescopische rails (apparaat kan op telescopische rails worden uitgetrokken)

Afmetingen van het toestel
Hoogte 455mm **Breedte** 595mm **Diepte** 413mm

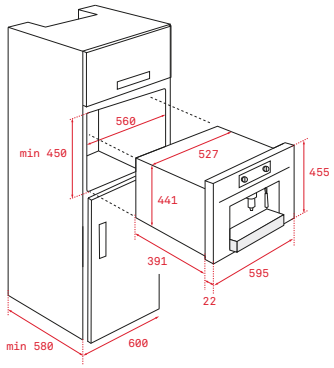

Variante	Art. nr.	Adviesprijs
CLC 855 GM BK	111630004	€ 2.529,00

MAESTRO **CLC 855 GM ST**

Inbouwkoffiemachine

Uitvoering
- Urban Colors Edition
- Hoeveelheidsprogrammering voor 3 verschillende afmetingen
- Uitloop voor 1 of 2 kopjes
- Stoompijpje voor heet water en voor het opschuimen van melk
- Regelbare koffiemolen met 13 standen
- 3 koffietemperatuuren instelbaar
- Koffiesterkte en kopgrootte verstelbaar
- In hoogte verstelbare koffie-uitloop
- Koffiebonenreservoir inhoud 200 gram (genoeg voor ongeveer 14 kopjes)
- Afneembaar waterreservoir 1,8 liter
- Afzonderlijke containers voor bonen en gemalen koffie
- Verlichting

Onderhoudsgemak
- Reinigings- en ontkalkingsfunctie
- Uitneembare zetgroep, eenvoudig te reinigen

Bedieningscomfort
- Elektronisch bedieningspaneel met draaiknoppen
- Platte verchroomde draaiknoppen
- Gemakkelijk verwijderbare lade voor koffiedik
- Automatisch uitwerpen van koffiedik
- Automatisch spoelen bij in- en uitschakelen
- Telescopische rails (apparaat kan op telescopische rails worden uitgetrokken)

Afmetingen van het toestel
Hoogte 455mm **Breedte** 595mm **Diepte** 413mm

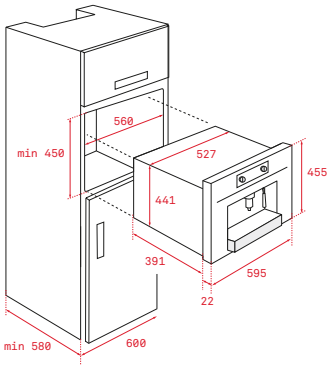

Variante	Art. nr.	Adviesprijs
CLC 855 GM ST	111630003	€ 2.529,00

Alle prijzen in euro incl. BTW

MAESTRO **HLC 847 SC**

Inbouw combi stoomoven

Uitvoering
- Externe stoomgenerator
- Oven inhoud 44 liter
- 15 verwarmingssoorten incl. warme lucht (zie functietabel pagina 54-55)
- Persoonlijke kookassistent: 20 voorgeprogrammeerde recepten
- Elektronische stoomtemperatuurregeling: 30 - 100° C in stappen van 5°C
- Braadsonde
- Koken bij lage temperatuur
- Regenereren, steriliseren
- Watertank 0,8 liter
- 3-voudige beglazing
- SoftClose deur
- Verchroomde inschuifrekken, 3 niveaus
- Apparaatkoeling met ventilator

Onderhoudsgemak
- HydroClean® PRO reinigingsfunctie

Bedieningscomfort
- 4" TFT-kleurendisplay met Touch Control
- LED-verlichte, verchroomde draaiknoppen
- Deurcontactschakelaar
- Kinderveiligheid

Toebehoren
- 1 Bakblik geperforeerd, hoog
- 1 Universeel blik, 1 Bakrooster

Afmetingen van het toestel

Hoogte 455mm **Breedte** 595mm **Diepte** 559mm

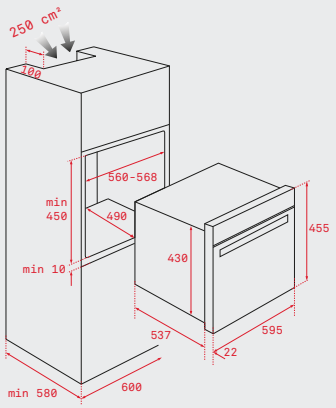

Variante	Art. nr.	Adviesprijs
HLC 847 SC	40589020	€ 1.539,00

MAESTRO **HLC 847 C**

Inbouw compact oven met magnetron

Uitvoering
- Bakoven inhoud 40 liter
- 16 verwarmingssoorten incl. warme lucht (zie functietabel pagina 54-55)
- Persoonlijke kookassistent: 20 voorgeprogrammeerde recepten
- 5 magnetron vermogenstanden
- Magnetronvermogen 1.000 W
- Grill 2.500 W
- Snelstartfunctie 30 seconden
- Koken bij lage temperatuur
- Ontdooien volgens gewicht en tijd
- 3-voudige beglazing
- SoftClose deur
- Verchroomde inschuifrekken, 3 niveaus
- Apparaatkoeling

Onderhoudsgemak
- HydroClean® PRO reinigingsfunctie
- CrystalClean Email

Bedieningscomfort
- 4" TFT-kleurendisplay met Touch Control
- LED-verlichte, verchroomde draaiknoppen
- Deurcontactschakelaar
- Kinderveiligheid

Toebehoren
- 1 Glazen bakblik
- 1 Bakrooster

Afmetingen van het toestel

Hoogte 455mm **Breedte** 595mm **Diepte** 559mm

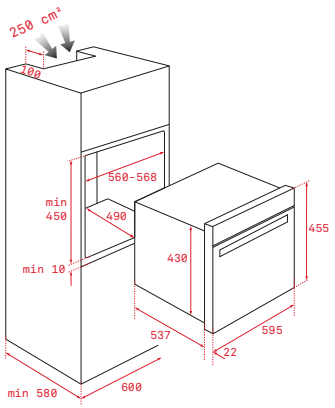

Variante	Art. nr.	Adviesprijs
HLC 847 C	40587601	€ 1.319,00

Alle prijzen in euro incl. BTW

MAESTRO **HLC 8440 C BK**

Inbouw compact oven met magnetron

Uitvoering
- Urban Colors Edition
- Bakoven inhoud 40 liter
- 11 verwarmingssoorten incl. warme lucht (zie functietabel pagina 54-55)
- Grote vlak-grill
- Grill 2.500 W
- 5 magnetron vermogenstanden
- Magnetronvermogen 1.000 W
- 3-voudige beglazing
- Verchroomde inschuifrekken, 5 niveaus
- Ontdooien volgens gewicht en tijd
- Apparaatkoeling met ventilator

Onderhoudsgemak
- HydroClean® ECO reinigingsfunctie
- CrystalClean Email

Bedieningscomfort
- Touch Control Panel met LED Display
- Verchroomde draaiknoppen
- Kinderveiligheid (uur)

Toebehoren
- 1 Glazen bakblik
- 1 Bakrooster

Afmetingen van het toestel
Hoogte 455mm **Breedte** 595mm **Diepte** 559mm

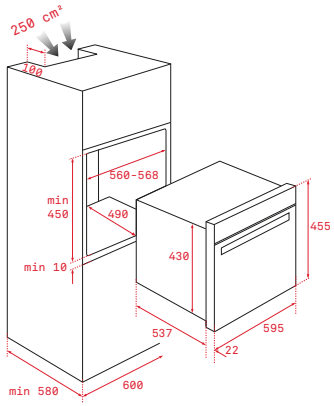

Variante	Art. nr.	Adviesprijs
HLC 8440 C BK	111160012	€ 1.269,00

MAESTRO **HLC 8440 C ST**

Inbouw compact oven met magnetron

Uitvoering
- Urban Colors Edition
- Bakoven inhoud 40 liter
- 11 verwarmingssoorten incl. warme lucht (zie functietabel pagina 54-55)
- Grote vlak-grill
- Grill 2.500 W
- 5 magnetron vermogenstanden
- Magnetronvermogen 1.000 W
- 3-voudige beglazing
- Verchroomde inschuifrekken, 5 niveaus
- Ontdooien volgens gewicht en tijd
- Apparaatkoeling met ventilator

Onderhoudsgemak
- HydroClean® ECO reinigingsfunctie
- CrystalClean Email

Bedieningscomfort
- Touch Control Panel met LED Display
- Verchroomde draaiknoppen
- Kinderveiligheid (uur)

Toebehoren
- 1 Glazen bakblik
- 1 Bakrooster

Afmetingen van het toestel
Hoogte 455mm **Breedte** 595mm **Diepte** 559mm

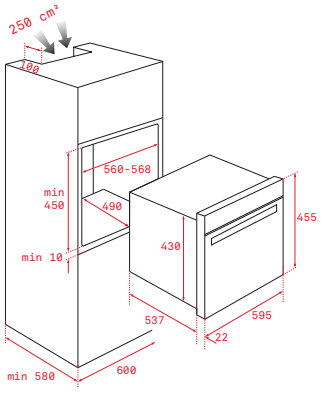

Variante	Art. nr.	Adviesprijs
HLC 8440 C ST	111160006	€ 1.269,00

MAESTRO **HLC 844 C**

Inbouw compact oven met magnetron

Uitvoering
- Bakoven inhoud 40 liter
- 11 verwarmingssoorten incl. warme lucht (zie functietabel pagina 54-55)
- Grill 2.500 W
- 5 magnetron vermogenstanden
- Magnetronvermogen 1.000 W
- Ontdooien volgens gewicht en tijd
- 3-voudige beglazing
- Verchroomde inschuifrekken, 3 niveaus
- Apparaatkoeling met ventilator

Onderhoudsgemak
- HydroClean® ECO reinigingsfunctie
- CrystalClean Email

Bedieningscomfort
- Touch Control Panel met LED Display
- Verchroomde draaiknoppen
- Kinderveiligheid

Toebehoren
- 1 Glazen bakblik
- 1 Bakrooster

Afmetingen van het toestel
Hoogte 455mm **Breedte** 595mm **Diepte** 559mm

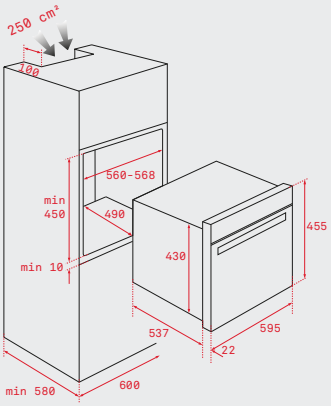

Variante	Art. nr.	Adviesprijs
HLC 844 C	40587602	€ 1.159,00

Alle prijzen in euro incl. BTW

MAESTRO **HLC 840**

Inbouw compact oven

Uitvoering
- Bakoven inhoud 44 liter
- 9 verwarmingssoorten incl. warme lucht (zie functietabel pagina 54-55)
- Grote neerklapbare vlak-grill
- Grill 2.500 W
- Glazen binnendeur, uitneembaar
- 3-voudige beglazing
- Verchroomde inschuifrekken, 3 niveaus
- 1 gedeeltelijk uitschuifbare geleider
- Apparaatkoeling met ventilator

Onderhoudsgemak
- HydroClean® PRO reinigingsfunctie
- CrystalClean Email

Bedieningscomfort
- Touch Control Panel met LED Display
- Verchroomde draaiknoppen
- Kinderveiligheid

Toebehoren
- 1 Universeel blik
- 1 Bakrooster

Afmetingen van het toestel
Hoogte 455mm **Breedte** 595mm **Diepte** 537+22mm

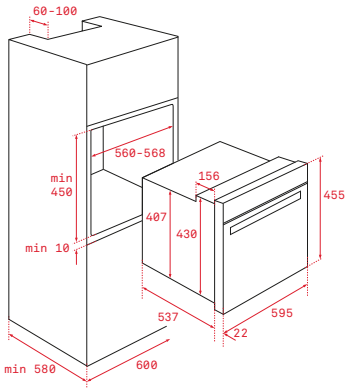

Variante	Art. nr.	Adviesprijs
HLC 840	41531020	€ 769,00

MAESTRO **MLC 844**

Inbouw compact magnetron met grill

Uitvoering
- Oven inhoud 44 liter
- 3 verwarmingssoorten (zie functietabel pagina 54-55)
- 5 magnetron vermogenstanden
- Magnetronvermogen 1.000 W
- Grill 1.400 W
- Ontdooien volgens gewicht en tijd
- Snelstartfunctie 30 seconden
- Timer 0-90 min
- 2-voudige beglazing
- Verchroomde inschuifrekken, 3 niveaus
- Apparaatkoeling met ventilator

Onderhoudsgemak
- CrystalClean Email

Bedieningscomfort
- Touch Control Panel met LED Display
- Verchroomde draaiknoppen
- Deurcontactschakelaar

Toebehoren
- 1 Bakrooster

Afmetingen van het toestel
Hoogte 455mm **Breedte** 595mm **Diepte** 559mm

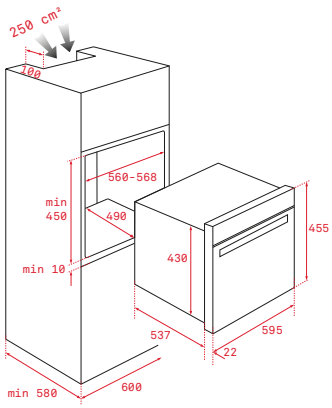

Variante	Art. nr.	Adviesprijs
MLC 844	40584400	€ 939,00

Alle prijzen in euro incl. BTW

TOTAL **HSC 644 S**

Inbouw stoomoven

Uitvoering
- Externe stoomgenerator
- Oven inhoud 48 liter
- Elektronische stoomtemperatuurregeling 40-60-80-90-100° C
- Regenereren, steriliseren
- Glazen binnendeure
- Watertank 1 liter
- 3-voudige beglazing
- Verchroomde inschuifrekken, 3 niveaus
- Apparaatkoeling met ventilator

Onderhoudsgemak
- Vingerafdrukbestendig (oppervlaktebescherming tegen vingerafdrukken)

Bedieningscomfort
- Touch Control Panel met LED Display
- Verchroomde draaiknoppen
- Deurcontactschakelaar
- Kinderveiligheid

Toebehoren
- 1 Bakblik geperforeerd, hoog
- 1 Universeel blik
- 1 Bakrooster

Afmetingen van het toestel
Hoogte 455mm **Breedte** 595mm **Diepte** 559mm

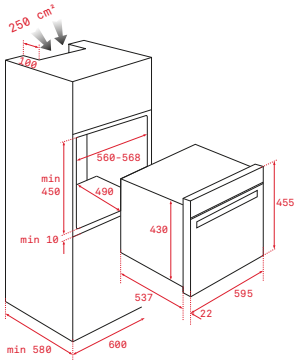

Variante	Art. nr.	Adviesprijs
HSC 644 S	41591750	€ 1.319,00

TOTAL **HSC 644 C**

Inbouw compact oven met magnetron

Uitvoering
- Bakoven inhoud 40 liter
- 11 verwarmingssoorten incl. warme lucht (zie functietabel pagina 54-55)
- 5 magnetron vermogenstanden
- Magnetronvermogen 1.000 W
- Grill 2.500 W
- Snelstartfunctie 30 seconden
- Ontdooien volgens gewicht en tijd
- 3-voudige beglazing
- Verchroomde inschuifrekken, 3 niveaus
- Apparaatkoeling met ventilator

Onderhoudsgemak
- Vingerafdrukbestendig (oppervlaktebescherming tegen vingerafdrukken)
- HydroClean® ECO reinigingsfunctie
- CrystalClean Email

Bedieningscomfort
- Touch Control Panel met LED Display
- Verchroomde draaiknoppen
- Deurcontactschakelaar
- Kinderveiligheid

Toebehoren
- 1 Glazen bakblik
- 1 Bakrooster

Afmetingen van het toestel
Hoogte 455mm **Breedte** 595mm **Diepte** 559mm

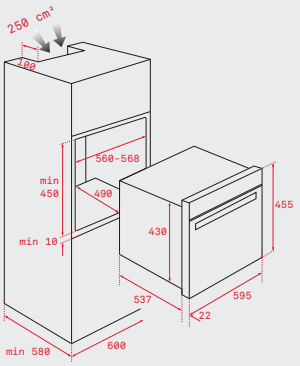

Variante	Art. nr.	Adviesprijs
HSC 644 C	40587603	€ 1.049,00

TOTAL **MSC 642**

Inbouw compact magnetron met grill

Uitvoering
- Oven inhoud 44 liter
- 3 verwarmingssoorten (zie functietabel pagina 54-55)
- 5 magnetron vermogenstanden
- Magnetronvermogen 1.000 W
- Grill 1.400 W
- Ontdooien volgens tijd
- Timer 0-60 min
- 2-voudige beglazing
- Verchroomde inschuifrekken, 3 niveaus
- Apparaatkoeling met ventilator

Onderhoudsgemak
- Vingerafdrukbestendig (oppervlaktebescherming tegen vingerafdrukken)
- CrystalClean Email

Bedieningscomfort
- Mechanische bediening
- Verchroomde draaiknoppen
- Deurcontactschakelaar

Toebehoren
- 1 Bakrooster

Afmetingen van het toestel
Hoogte 455mm **Breedte** 595mm **Diepte** 559mm

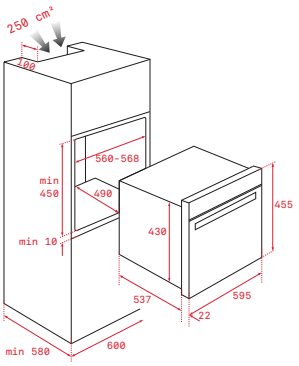

Variante	Art. nr.	Adviesprijs
MSC 642	40586800	€ 879,00

Alle prijzen in euro incl. BTW

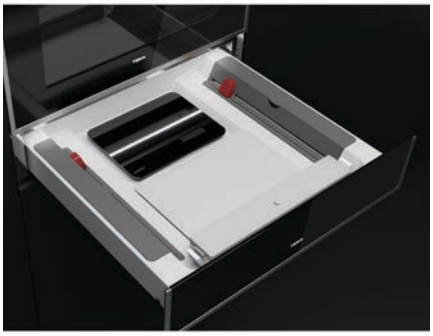

MAESTRO **VS 152 GS**

Inbouw vacuümlade

- Ideaal als aanvulling op een compact apparaat van 45 cm voor installatie in een nis van 60 cm hoog

Uitvoering
- Vacumeren
- Wegen

Onderhoudsgemak
- Vingerafdrukbestendig (oppervlaktebescherming tegen vingerafdrukken)

Bedieningscomfort
- Push-Pull-Systeem
- 2 compartimenten met snijder (aluminiumfolie/kunststoffolie)

Toebehoren
- Keukenweegschaal

Technische gegevens
- Maximaal nominaal vermogen: 115 W
- 220-240V - 50Hz

Afmetingen van het toestel

Hoogte 140mm **Breedte** 595mm **Diepte** 535+22mm

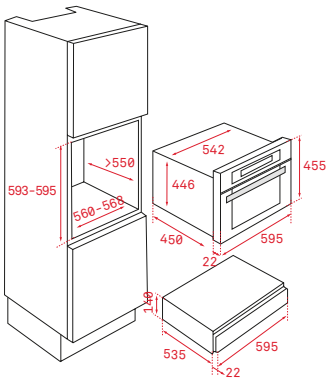

Variante	Art. nr.	Adviesprijs
VS 152 GS (incl. glasfront)	40589951	€ 879,00
VS 1520 GS (zonder glasfront)	111600004	€ 769,00
Glasfront Night River Black	111890002	€ 105,00
Glasfront Stone Grey	111890004	€ 109,00

Alle prijzen in euro incl. BTW

MAESTRO **CP 15 GS**

Inbouw warmhoudlade

- Ideaal als aanvulling op een compact apparaat van 45 cm voor installatie in een nis van 60 cm hoog

Uitvoering
- Capaciteit: servies voor 6 personen (max. 25 kg)
- Temperatuurknop binnenin
- Thermostaat 30 - 80°C

Onderhoudsgemak
- Vingerafdrukbestendig (oppervlaktebescherming tegen vingerafdrukken)

Bedieningscomfort
- Push-Pull-Systeem

Toebehoren
- 1 Antislipmat

Afmetingen van het toestel

Hoogte 140mm **Breedte** 595mm **Diepte** 535+22mm

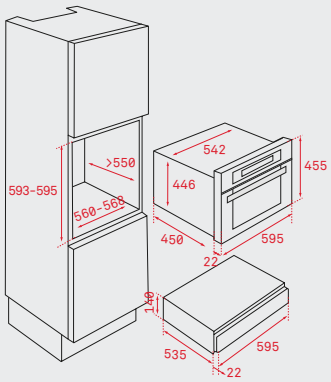

Variante	Art. nr.	Adviesprijs
CP15 GS (incl. glasfront)	40589920	€ 499,00
CP 150 GS (zonder glasfront)	111600003	€ 379,00
Glasfront Night River Black	111890002	€ 105,00
Glasfront Stone Grey	111890004	€ 109,00

VS 152 GS met glasfront Maestro Black Art. nr. 40589951
CP15 GS met glasfront Maestro Black Art. nr. 40589920

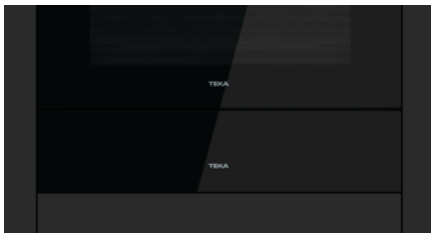

Glasfront Night River Black Art. nr. 111890002

Glasfront Stone Grey Art. nr. 111890004

Model	CLC 855 GM BK	CLC 855 GM ST
BINNENAFMETINGEN		
Hoogte (mm)	455	450
Breedte (mm)	595	595
Diepte (mm)	560	560
ENERGIEVERBRUIK		
Aansluitwaarde (W)	2.100	2.100
Kabellengte	110	110

Model	HLC 847 SC	HLC 847 C	HLC 8440 C BK	HLC 8440 C ST	HLC 844 C
BINNENAFMETINGEN					
Hoogte (mm)	232	232	232	232	232
Breedte (mm)	475	475	475	475	475
Diepte (mm)	405	365	365	365	365
Netto inhoud (l)	44	40	40	40	40
Bruto inhoud (l)	45	41	41	41	41
ENERGIEVERBRUIK					
Aansluitwaarde (W)	3.000	3.400	3.400	3.400	3.400
Magnetron vermogen (W)	0	1.000	1.000	1.000	1.000
Oven vermogen (W)	2.250	2.100	2.100	2.100	2.100
Onderverwarming (W)	1.150	1.000	1.000	1.000	1.000
Grill (W)	1.400	1.400	–	–	–
Maxigrill (W)	2.500	2.500	2.500	2.500	2.500
Turbo (W)	1.800	1.600	1.600	1.600	1.600
Multifunctionele motor (W)	22	30	30	30	30
Binnenverlichting	25	25	25	25	25
Koelventilator (motor) (W)	35	18	18	18	18
Kabellengte	110	110	110	110	110
Stekker	–	–	–	–	–
VEILIGHEID					
Automatisch uitschakelveiligheid	√	√	√	√	√
Kinderveiligheid	√	√	√	√	√
Grillbescherming	√	√	√	√	√
Deurbeglazing	3	3	3	3	3
REINIGUNG					
Hydroclean ECO	–	–	√	√	√
Hydroclean PRO	√	√	–	–	–
Pyrolyse	–	–	–	–	–
CrystalClean	–	√	√	√	√
ENERGIE-EFFICIËNTIE					
Energieklasse	A+	–	–	–	–

Model	HLC 840	MLC 844	HSC 644 S	HSC 644 C	MSC 642
BINNENAFMETINGEN					
Hoogte (mm)	232	232	232	232	232
Breedte (mm)	475	475	475	475	475
Diepte (mm)	402	365	405	365	405
Netto inhoud (l)	44	44	48	40	44
Bruto inhoud (l)	45	45	49	41	45
ENERGIEVERBRUIK					
Aansluitwaarde (W)	3.015	3.200	2.300	3.400	3.200
Magnetron vermogen (W)	–	1.000	–	1.000	1.000
Oven vermogen (W)	2.550	–	–	2.100	–
Onderverwarming (W)	1.150	–	1.150	1.000	–
Grill (W)	1.400	1.400	–	–	1.400
Maxigrill (W)	2.500	–	–	2.500	–
Turbo (W)	1.800	–	–	1.600	–
Multifunctionele motor (W)	22	–	–	30	–
Binnenverlichting	25	25	25	25	25
Koelventilator (motor) (W)	18	18	35	18	18
Kabellengte	110	110	110	110	110
Stekker	–	–	–	–	–
VEILIGHEID					
Automatisch uitschakelveiligheid	√	√	√	√	√
Kinderveiligheid	√	–	√	√	–
Grillbescherming	√	√	–	√	√
Deurbeglazing	3	2	3	3	2
REINIGUNG					
Hydroclean ECO	–	–	–	√	–
Hydroclean PRO	√	–	–	–	–
Pyrolyse	–	–	–	–	–
CrystalClean Email	√	√	–	√	√
ENERGIE-EFFICIËNTIE					
Energieklasse	A+	–	–	–	–

TEKA
19:52

Snel, gemakkelijk en
onovertroffen.

MAGNETRONS

TEKA

Design en harmonie voor de perfecte kookomgeving thuis.

Teka-magnetrons bieden talloze intuïtieve functies in een exclusief design.
Onze stijl past perfect bij onze ovens en compacte apparaten en zorgen voor harmonie in elke keuken. Design, materialen en kleuren zijn zorgvuldig ontworpen om een perfecte stijl in uw huis te creëren. Wij maken van uw keuken een kunstwerk.

Onvergetelijke momenten – **eenvoudiger en sneller dan ooit.**

Gemakkelijke installatie

Alle magnetrons van 20 liter hebben een nieuw frame voor montage en demontage. Klaar in 5-10 minuten. Minder onderdelen. Alleen 4 schroeven nodig om deze te bevestigen. Het montageframe is verbonden met de magnetron en niet bevestigd aan het meubilair.

Memory functie

U kan met de geheugenfunctie 3 recepten opslaan. Dankzij deze geheugenfunctie kunt u de recepten snel gebruiken.

Keramische bodemplaat

Eenvoudige reiniging en gelijkmatige warmteverdeling

De keramische bodem is zeer eenvoudig te reinigen en biedt ten opzichte van magnetrons met draaiplateau de mogelijkheid om grote rechthoekige schotels te plaatsen. Vanwege de gelijkmatige golvenverdeling vanaf de bodem heeft u een perfecte warmteverdeling in het te bereiden gerecht.

Crunchfunctie

Echte knapperige magnetron pizza

De crunchplaat geeft u de mogelijkheid om gemakkelijk en snel te koken. Hiermee kan u een aardappel-omelet bereiden zonder deze om te draaien, een quiche bereiden of zelfs knapperige frietjes maken. Dankzij de crunchplaat kan u zelfs genieten van de perfecte pizza's omdat deze zeer hoge temperaturen bereiken worden de randen van de pizza goudbruin en knapperig.

Magnetrons

Minimaal verbruik, zeer nauwkeurig en eenvoudig in gebruik.

		MAESTRO	
		ELEKTRONISCHE WERKING + DIGITALE DISPLAY	TOUCH CONTROL DIGITALE DISPLAY
INBOUW MAGNETRONS	MAGNETRON + GRILL	ML 8220 BIS L BK ML 8220 BIS L ST ML 820 BIS	ML 822 BIS L ML 825 TFL
	MAGNETRON		
VRIJSTAANDE MAGNETRONS	MAGNETRON + GRILL		

MAESTRO

Voor iedereen die van nog meer houdt en niet tevreden is met de standaard.

TOTAL

Voor iedereen die een perfecte combinatie van functionaliteit en prestaties zoekt.

TOTAL	
ELEKTRONISCH EN MECHANISCH	MECHANISCH
MS 620 BIS	
MWE 225 G	

MAESTRO **ML 8220 BIS L BK**

Inbouw magnetron met grill

Uitvoering
- Urban Colors Edition
- Oven inhoud 22 liter
- 3 verwarmingssoorten (zie functietabel pagina 55)
- 5 magnetron vermogenstanden
- Magnetronvermogen 850 W
- Grill 1.200 W
- Neerklapbare grill
- 9 direct selecteerbare menu's
- Ontdooien volgens tijd en gewicht
- Snelstartfunctie 30 seconden
- Timer 0-90 min
- 2-voudige beglazing
- Binnenruimte roestvrij staal
- Keramische bodemplaat

Bedieningscomfort
- Bedieningspaneel onderaan, zijdelingse deuropening (scharnier links)
- Touch Control Panel met LED Display
- Verchroomde draaiknoppen
- Elektronische deuropener
- Kinderveiligheid

Toebehoren
- 1 Bruineringsschaal
- 1 Bakrooster

Technische gegevens
- Past ook in bovenkasten met een diepte van 325mm

Afmetingen van het toestel
Hoogte 390mm **Breedte** 595mm **Diepte** 334mm

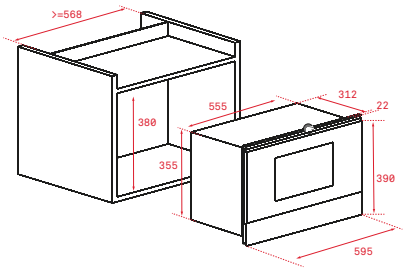

Variante	Art. nr.	Adviesprijs
ML 822 BIS L BK	112030001	€ 989,00

MAESTRO **ML 8220 BIS L ST**

Inbouw magnetron met grill

Uitvoering
- Urban Colors Edition
- Oven inhoud 22 liter
- 3 verwarmingssoorten (zie functietabel pagina 55)
- 5 magnetron vermogenstanden
- Magnetronvermogen 850 W
- Grill 1.200 W
- Neerklapbare grill
- 9 direct selecteerbare menu's
- Ontdooien volgens tijd en gewicht
- Snelstartfunctie 30 seconden
- Timer 0-90 min
- 2-voudige beglazing
- Binnenruimte roestvrij staal
- Keramische bodemplaat

Bedieningscomfort
- Bedieningspaneel onderaan, zijdelingse deuropening (scharnier links)
- Touch Control Panel met LED Display
- Verchroomde draaiknoppen
- Elektronische deuropener
- Kinderveiligheid

Toebehoren
- 1 Bruineringsschaal
- 1 Bakrooster

Technische gegevens
- Past ook in bovenkasten met een diepte van 325mm

Afmetingen van het toestel
Hoogte 390mm **Breedte** 595mm **Diepte** 334mm

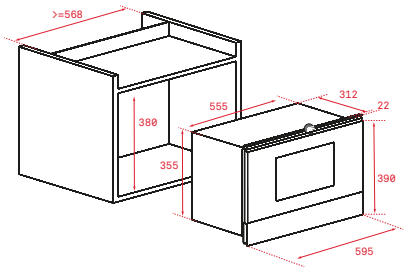

Variante	Art. nr.	Adviesprijs
ML 822 BIS L ST	112030002	€ 989,00

MAESTRO **ML 822 BIS L**

Inbouw magnetron met grill

Uitvoering
- Oven inhoud 22 liter
- 3 verwarmingssoorten (zie functietabel pagina 55)
- 5 magnetron vermogenstanden
- Magnetronvermogen 850 W
- Grill 1.200 W
- Neerklapbare grill
- 9 direct selecteerbare menu's
- Ontdooien volgens tijd en gewicht
- Snelstartfunctie 30 seconden
- Timer 0-90 min
- 2-voudige beglazing
- Binnenruimte roestvrij staal
- Keramische bodemplaat

Bedieningscomfort
- Bedieningspaneel onderaan, zijdelingse deuropening (scharnier links)
- Touch Control Panel met LED Display
- Verchroomde draaiknoppen
- Elektronische deuropener
- Kinderveiligheid

Toebehoren
- 1 Bruineringsschaal
- 1 Bakrooster

Technische gegevens
- Past ook in bovenkasten met een diepte van 325mm

Afmetingen van het toestel
Hoogte 390mm **Breedte** 595mm **Diepte** 334mm

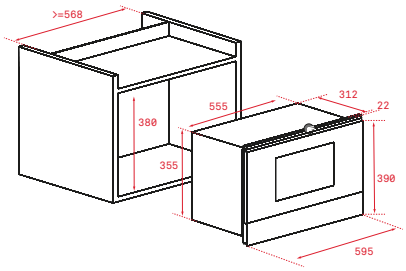

Variante	Art. nr.	Adviesprijs
ML 822 BIS L	40584300	€ 879,00

Alle prijzen in euro incl. BTW

MAESTRO **ML 820 BIS**

Inbouw magnetron met grill

Uitvoering
- Oven inhoud 20 liter
- 3 verwarmingssoorten (zie functietabel pagina 55)
- 5 magnetron vermogenstanden
- Magnetronvermogen 750 W
- Grill 1.000 W
- Neerklapbare grill
- 3 direct selecteerbare menu's
- Ontdooien volgens tijd en gewicht
- Snelstartfunctie 30 seconden
- Timer 0-90 min
- 2-voudige beglazing
- Binnenruimte roestvrij staal
- Draaiplateau 24 cm

Bedieningscomfort
- Touch Control Panel met wit TFT-scherm
- Zijdelingse, mechanische deuropening (scharnier links)
- Verchroomde draaiknoppen
- Kinderveiligheid

Toebehoren
- 1 Grill set

Technische gegevens
- Past ook in bovenkasten met een diepte van 325mm

Afmetingen van het toestel
Hoogte 390mm **Breedte** 595mm **Diepte** 325mm

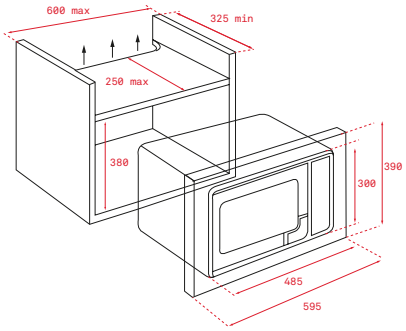

Variante	Art. nr.	Adviesprijs
ML 820 BIS	40584200	€ 519,00

NIEUW

MAESTRO **ML 825 TFL**

Inbouw magnetron met grill

Uitvoering
- Oven inhoud 25 liter
- 3 verwarmingssoorten (zie functietabel pagina 55)
- 5 magnetron vermogenstanden
- Magnetronvermogen 900 W
- Grill 1.000 W
- 8 direct selecteerbare menu's
- Ontdooien volgens tijd en gewicht
- Snelstartfunctie 30 seconden
- Timer 0-95 min
- 2-voudige beglazing
- Binnenruimte roestvrij staal

Bedieningscomfort
- Touch Control Panel met LED Display
- Zijdelingse, mechanische deuropening (scharnier links)
- Kinderveiligheid

Toebehoren
- 1 Grill set

Afmetingen van het toestel
Hoogte 384mm **Breedte** 595mm **Diepte** 392mm

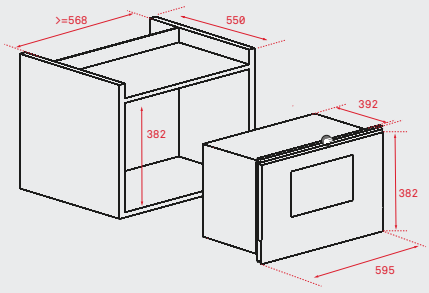

Variante	Art. nr.	Adviesprijs
ML 825 TFL	40590640	€ 499,00

Alle prijzen in euro incl. BTW

TOTAL **MS 620 BIS**

Inbouw magnetron met grill

Uitvoering
- Oven inhoud 20 liter
- 3 verwarmingssoorten (zie functietabel pagina 55)
- 5 magnetron vermogenstanden
- Magnetronvermogen 750 W
- Grill 1.000 W
- 3 direct selecteerbare menu's
- Ontdooien volgens tijd en gewicht
- Snelstartfunctie 30 seconden
- Timer 0-90 min
- 2-voudige beglazing
- Binnenruimte roestvrij staal
- Draaiplateau 24 cm

Bedieningscomfort
- Touch Control Panel met wit TFT-scherm
- Zijdelingse, mechanische deuropening (scharnier links)
- Platte verchroomde draaiknoppen
- Kinderveiligheid

Toebehoren
- 1 Grill set

Technische gegevens
- Past ook in bovenkasten met een diepte van 325mm

Afmetingen van het toestel
Hoogte 390mm **Breedte** 595mm **Diepte** 325mm

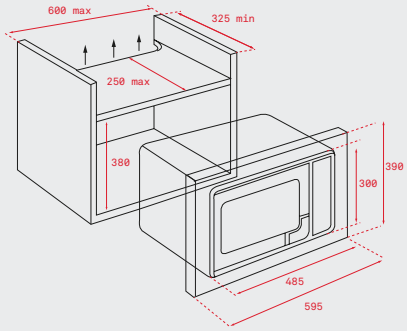

Variante	Art. nr.	Adviesprijs
MS 620 BIS	40584010	€ 469,00

TOTAL **MWE 225 G**

Vrijstaande magnetrons met grill

Uitvoering
- Oven inhoud 20 liter
- 3 verwarmingssoorten (zie functietabel pagina 55)
- 5 magnetron vermogenstanden
- Magnetronvermogen 700 W
- Grill 1.000 W
- 8 direct selecteerbare menu's
- Ontdooien volgens gewicht en tijd
- Snelstartfunctie 30 seconden
- Binnenzijde grijs gelakt
- Draaiplateau 25,5 cm

Bedieningscomfort
- Elektronische klok met digitaal display
- Timer 0-95 min
- Zijdelingse, mechanische deuropening (scharnier links)
- Kinderveiligheid

Toebehoren
- 1 Grill set

Afmetingen van het toestel
Hoogte 258mm **Breedte** 440mm **Diepte** 340mm

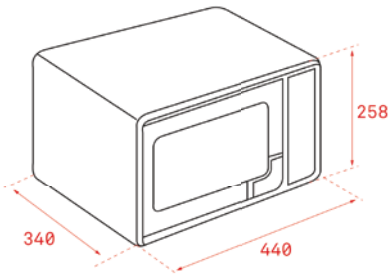

Variante	Art. nr.	Adviesprijs
MWE 225 G	40590470	€ 219,00

Alle prijzen in euro incl. BTW

Model	ML 8220 BIS L BK	ML 8220 BIS L ST	ML 822 BIS L	ML 820 BIS	ML 825 TFL	MS 620 BIS	MWE 225 G
BINNENAFMETINGEN							
Hoogte (mm)	220	220	220	210	368	210	208
Breedte (mm)	350	350	350	305	328	305	306
Diepte (mm)	280	280	280	280	206	280	307
Volume (l)	22	22	22	20	25	20	20
ENERGIEVERBRUIK							
Aansluitwaarde (W)	2.500	2.500	2.500	1.200	1.450	1.200	1.050
Magnetron vermogen (W)	850	850	850	750	900	750	700
Grill (W)	1.200	1.200	1.200	1.000	1.000	1.000	1.000
Kabellengte	110	110	110	110	110	110	–
VEILIGHEID							
Kinderveiligheid	√	√	√	√	√	√	√
Zekerheids - temperatuurregelaar	√	√	√	√	√	√	√
Deurbeglazing	2	2	2	2	2	2	
Deurcontactschakelaar	√	√	√	√	√	√	–
Apparaatkoeling	√	√	√	–	–	–	–

TEKA

Teka **brengt leven** in de keuken.

KOOK-PLATEN

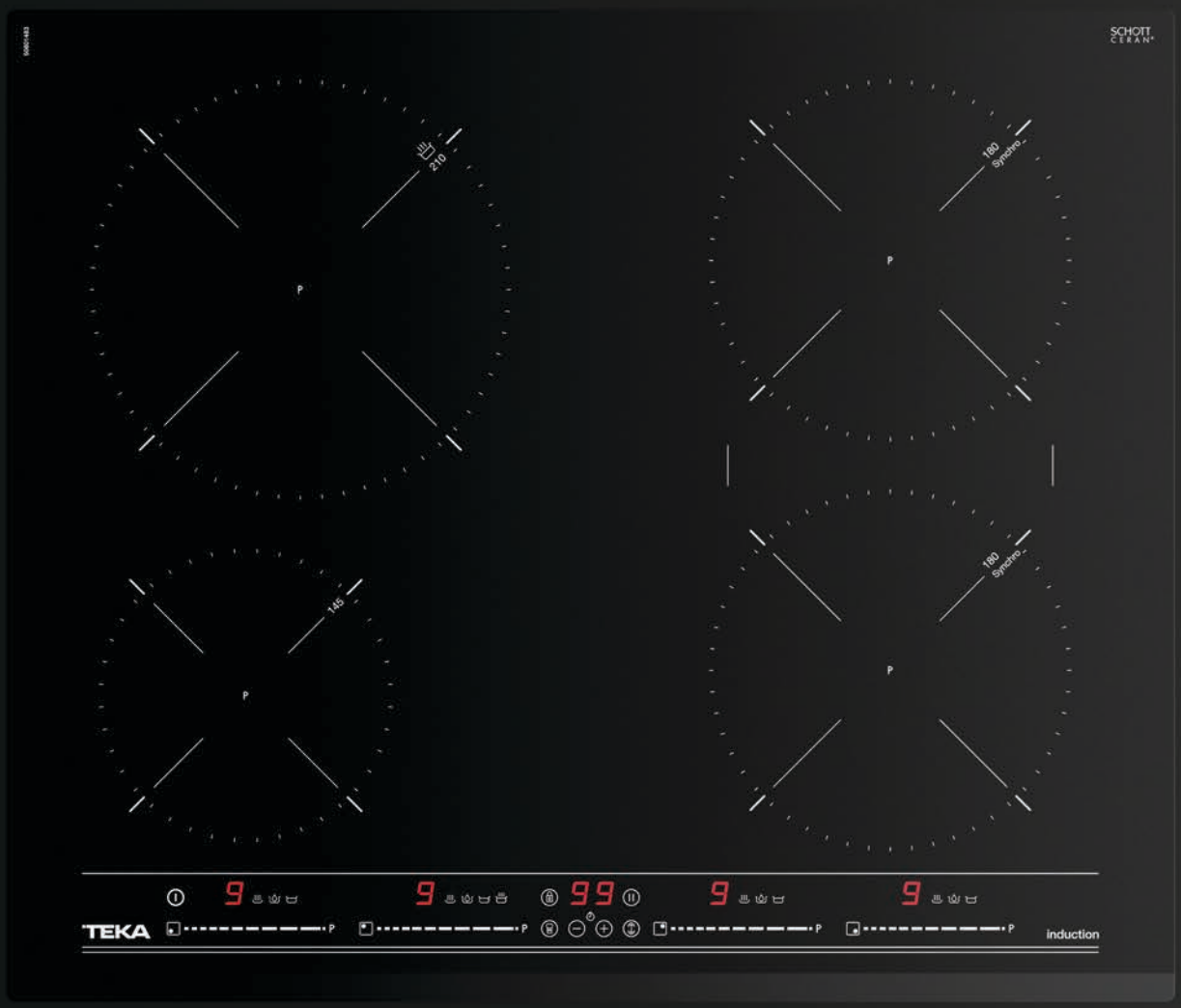

Inductie-kookplaten

- Snel en energiezuinig koken
- Veiligheid – geen aanbranden aan het oppervlak
- DirectSense functies: De juiste kooktemperatuur voor de beste resultaten

Hilight-kookplaten

- Klassiek koken
- Koken onafhankelijk van het kookgerei
- Sensorbediening voor eenvoudige instellingen

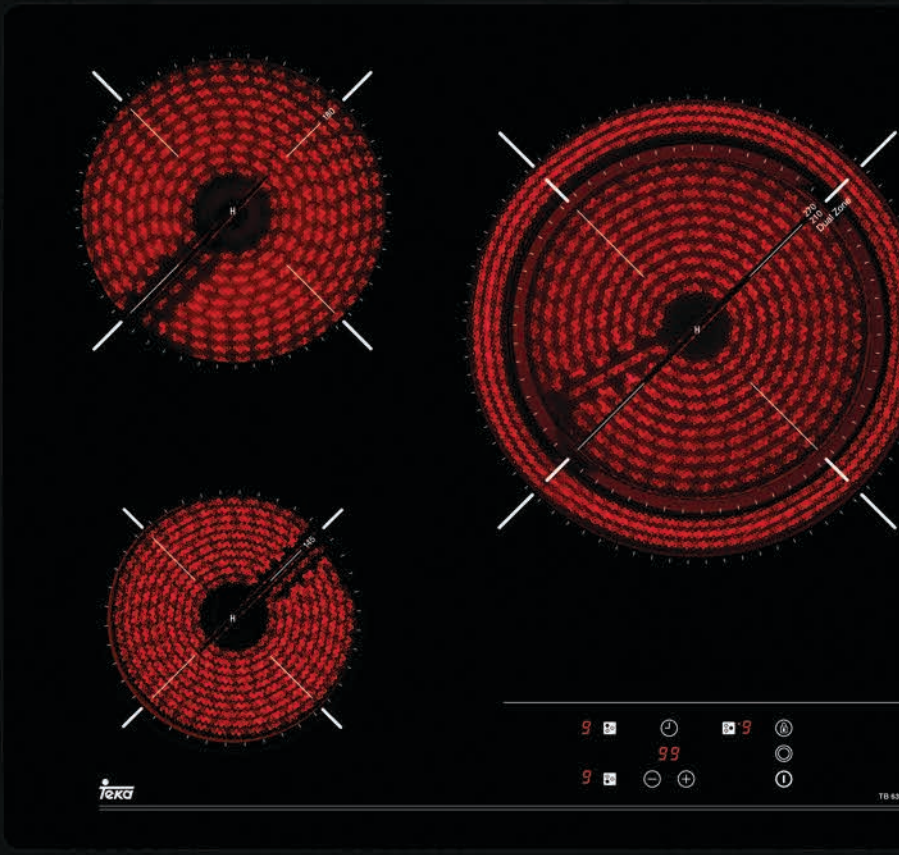

Gas-kookplaten

- Traditionele keuken
- Koken onafhankelijk van kookgerei
- ExactFlame – regeling van de vlamintensiteit voor een juiste instelling

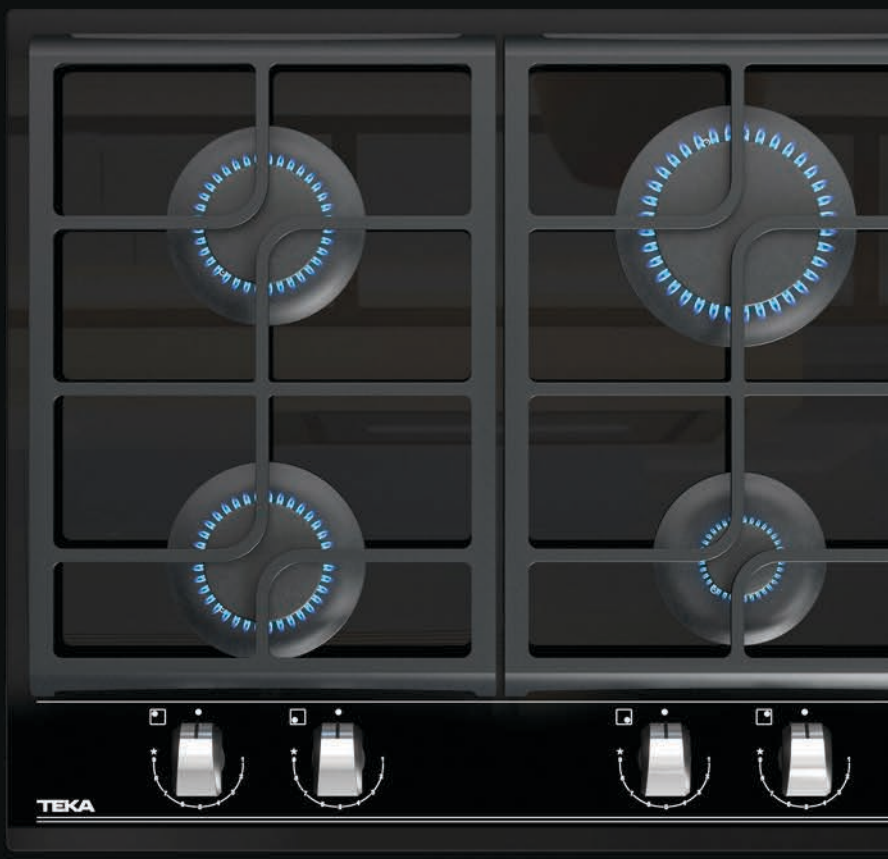

Master Sense

Teka presenteert nieuwe inductiekookplaten met temperatuursensoren ...

Temperatuursensoren

De juiste kooktemperatuur vinden kan een uitdaging zijn. Dank aan de temperatuursensoren kunnen we een gelijkmatige en constante kooktemperatuur bereiken. Een slimme manier om je te helpen in de keuken.

Extra KWALITEIT

Bij Teka ontwikkelen we producten die u elke dag helpen en die gemaakt zijn om u jarenlang van dienst te zijn. Wij werken met materialen van hoge kwaliteit en met componenten zoals Schott Ceran glas, marktleider en wereldwijd bekend.

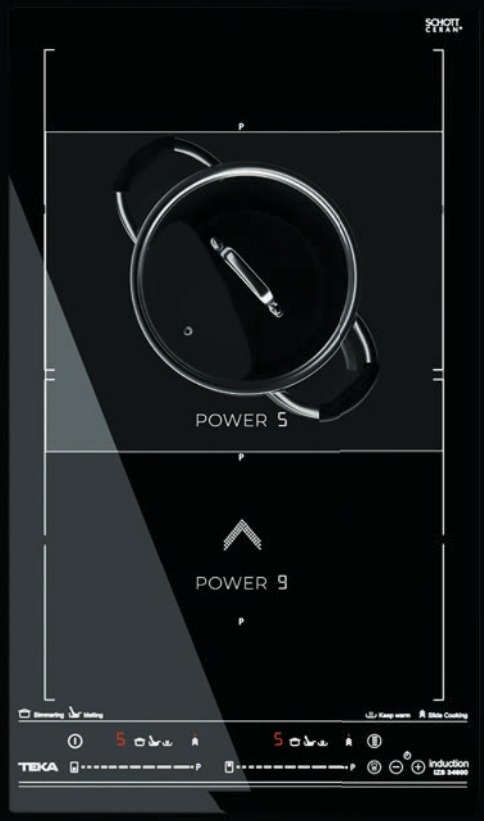

FlexInduction en SlideCooking

De kookzone is verdeeld in drie temperatuurbereiken. Een hoge temperatuur in het voorste gedeelte (niveau 9), een middelhoge temperatuur (niveau 5) in het midden en een lage temperatuur (niveau 3) in het achterste gedeelte. U kunt dus de juiste en gewenste temperatuur bereiken door eenvoudig de pan van voor naar achter te bewegen, het nieuwe gemak bij het koken. Het flex-inductie is ook perfect voor Teppan Yaki-grillsets of voor grote rechthoekige braadpannen. Dankzij het unieke en juiste ontwerp vindt elk kookgerei zijn juiste plaats.

Slide & Cook

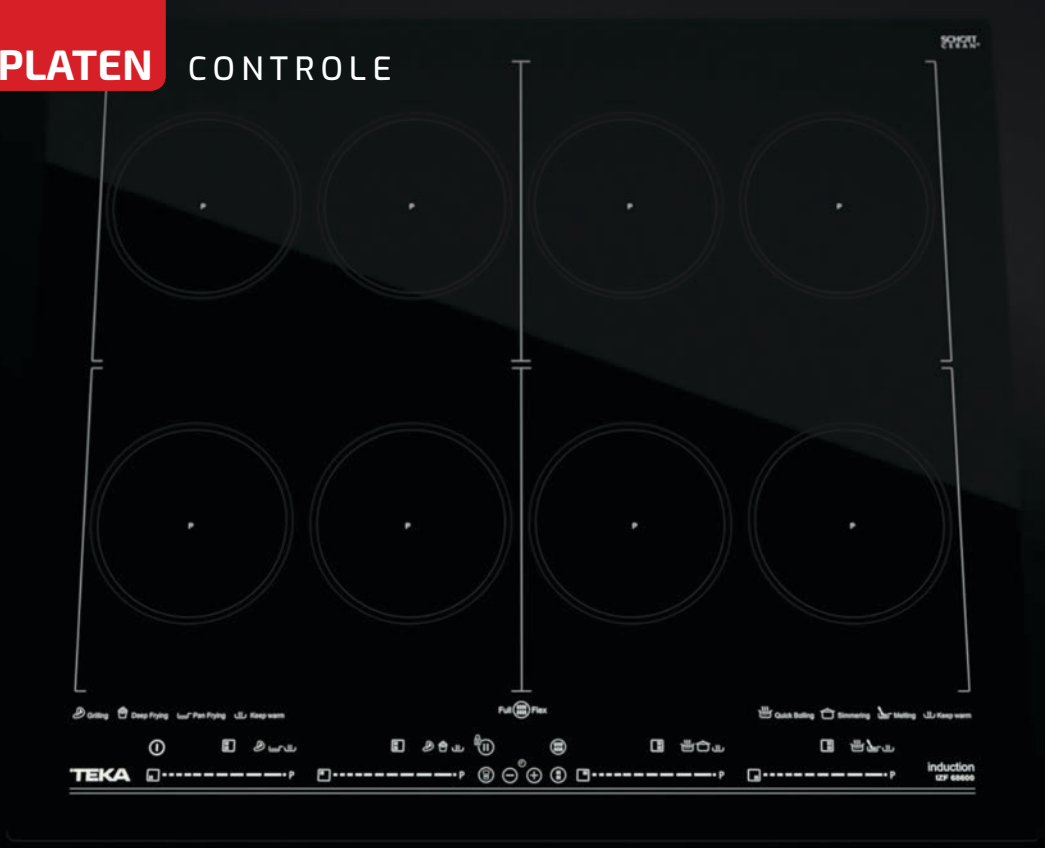

Hoger
niveau van precisie

MultiSlider

De multi slider van Teka is nog sneller en eenvoudiger te bedienen: schuif uw vinger eenvoudig over de kookplaat om de temperatuur traploos op en neer te laten gaan. Een druk op een gewenste positie van de slider is voldoende om het gewenste kookniveau in te stellen.

Koken **zonder grenzen**

FullFlexDirectSense Induction

Koken zonder grenzen dankzij de FullFlex-technologie die het volledige kookoppervlak benut. Laat uw fantasie de vrije loop en kook met containers van elk formaat, er zijn geen grenzen aan uw recepten.

iKnob

Voel de macht van absolute controle. Een inductiekookplaat die in alle opzichten uniek is. Kracht en precisie in slechts één bediening. De iKnob bediening werkt met een afneembare knop, ondersteund door sensorbediening voor enkele speciale functies.

De macht van **absolute controle**

De enige inductie die een gerecht kookt van begin tot eind

Nieuw functie

Rijstkookfunctie

Nu zit de rijstkoker in een kookplaat. Op deze manier kookt u uw favoriete rijst precies goed.

1. Doe rijst en water in de pan en plaats het deksel er op
2. Zet de kookplaat aan en selecteer de rijstfunctie
3. Zodra de rijst klaar is, klinkt er een signaal en schakelt de kookplaat automatisch uit
4. Geniet van het perfecte resultaat dankzij deze innovatieve functie

Nog meer DirectSense-functies met temperatuursensoren:

Teka kookplaten

Altijd de juiste keuze

Teka biedt een breed en aantrekkelijk assortiment kookplaten – van hightech inductiekookplaten tot traditionele gaskookplaten. Natuurlijk mogen de klassieke HiLight-kookplaten niet ontbreken. Maak een keuze en kies zelf de omlijsting die bij het design van de keuken past.

Omlijsting varianten

Afgeschuinde voorkant
(Afkorting: IZ, TZ)
De voorkant van de kookplaat is subtiel afgeschuind.

Elegant metalen frame
(Afkorting: IT, TT)
Een strak ontwerp in RVS.

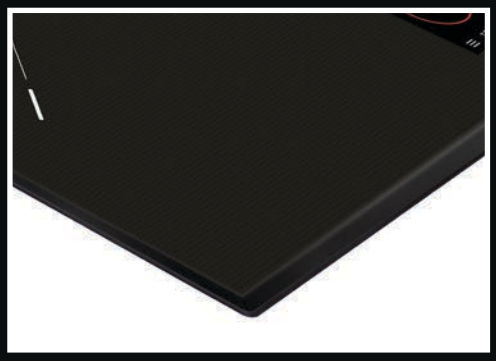

Facet rand
(Afkorting: IR, TR)
Alle randen van de kookplaat zijn afgeschuind. Een elegante oplossing die gemakkelijk te reinigen is.

Vlak inbouw
(Afkorting: IB, TB)
Frameloze kookplaten zijn perfect voor de geïntegreerde inbouw, maar kan, dankzij het geslepen glas, ook worden gebruikt voor opbouwmontage.

Oude traditionele keuken met **de nieuwste technologie**

ExactFlame

Het raden naar de kracht van de vlam is verleden tijd. Met ExactFlame kunt u de vlamintensiteit uiterst nauwkeurig regelen: u kunt een vermogensbereik van 1 tot 9 kiezen, voor elk type koken dat u op elk gewenst moment nodig hebt.

Kookplaten

Minimaal verbruik, zeer nauwkeurig in gebruik.

		MAESTRO		
		IKNOB	MULTISLIDER	TOUCH CONTROL
INDUCTIE	90		IZS 96600 MSP	IRC 9430 KS
INDUCTIE	80			IR 8400
INDUCTIE	60	IT 6450 iKNOB	IZF 68700 MST BK	
INDUCTIE	30			
HILIGHT	90			TR 951
HILIGHT	80			TRB 84300 TCS
HILIGHT	60			
HILIGHT	30			
GAS	60			

MAESTRO

Voor iedereen die van nog meer houdt en niet tevreden is met de standaard.

TOTAL

Voor iedereen die een perfecte combinatie van functionaliteit en prestaties zoekt.

TOTAL	
MULTISLIDER	TOUCH CONTROL/KNOP
ITC/IZC 64630 BK MST IBC/IZC 64010 BK MSS	
IZC 32300 DMS	
	TR/TT 6420 TT 642 TT/TR/TB 6415
	TZC 32320 BK TTC TBC 32000 XFL
	GZC 64300

MAESTRO **IRC 9430 KS**

Inductiekookplaat 95 cm

Uitvoering
- Facet rand
- Sensorbediening "Touch Control Slider"
- Individuele timer voor elke kookzone
- Power+ stand voor elke zone
- Panherkenning
- Kookplaatoptimalisatie (PowerManagement)
- iQuickBoiling®, Warmhoudstand
- Synchro-functie
- Stop-and-Go-Functie
- Kinderveiligheid
- Warmhoudfunctie

Uitrusting
- 4 kookzones:
  - L Inductiekookzone ø 280 mm
  - ML Inductiekookzone ø 145 mm
  - MR Inductiekookzone ø 180 mm
  - R Inductiekookzone ø 180 mm

Laat minimaal 20 mm onder de kookplaat en zorg voor voldoende ventilatie.

Afmetingen van het toestel in mm
Breedte 950 **Diepte** 520 **Hoogte** 55

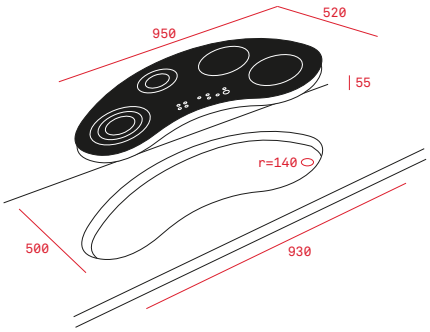

Variante	Art. nr.	Adviesprijs
IRC 9430 KS	10210162 (Facet)	€ 1.979,00

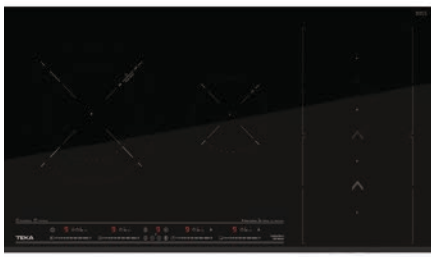

MAESTRO **IZS 96600 MSP**

Inductiekookplaat 90 cm

Uitvoering
- Voorzijde facet rand
- DirectSense
- Sensorbediening "Multislider PRO"
- Individuele timer voor elke kookzone
- Power+ stand voor elke zone
- Panherkenning
- Kookplaatoptimalisatie (PowerManagement)
- SlideCooking Funktion
- Functies met directe selectie: iQuickBoiling® 100°C, Kookniveau 98°C, Warmhoudstand 60°C en Smeltfunctie 48°C
- Pauzestand
- Stop-and-Go-Functie
- Kinderveiligheid
- Warmhoudfunctie

Uitrusting
- 4 kookzones:
  - L Inductiekookzone ø 280 mm
  - M Inductiekookzone ø 145 mm
  - R 2 x Inductiekookzonen ø 228 x 212,5 mm of 1 Flex zone 228 x 425 mm

Laat minimaal 20 mm onder de kookplaat en zorg voor voldoende ventilatie.

Nieuw model IZS 96700 MST BK (art.nr. 112500033) met selectie van directe functies leverbaar vanaf ca. 09/2021.

Afmetingen van het toestel in mm
Breedte 900 **Diepte** 510 **Hoogte** 63

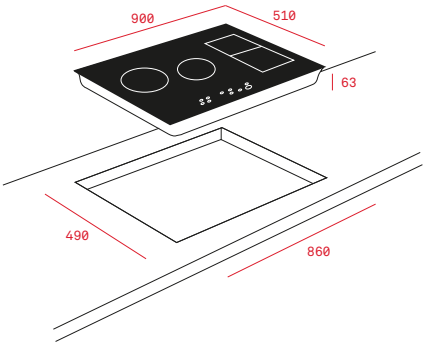

Variante	Art. nr.	Adviesprijs
IZS 96600 MSP (Facet)	112500004	€ 1.209,00

MAESTRO **IR 8400**

Inductiekookplaat 80 cm

Uitvoering
- Facet rand
- Sensorbediening "Touch Control Slider"
- Individuele timer voor elke kookzone
- Power+ stand voor elke zone
- Panherkenning
- Kookplaatoptimalisatie (PowerManagement)
- Warmhoudstand
- Kinderveiligheid
- Warmhoudfunctie

Uitrusting
- 4 kookzones:
  - VL Inductiekookzone ø 145 mm
  - AL Inductiekookzone ø 210 mm
  - VR Inductiekookzone ø 180 mm
  - AR Inductiekookzone ø 180 mm

Laat minimaal 20 mm onder de kookplaat en zorg voor voldoende ventilatie.

Afmetingen van het toestel in mm
Breedte 800 **Diepte** 510 **Hoogte** 50

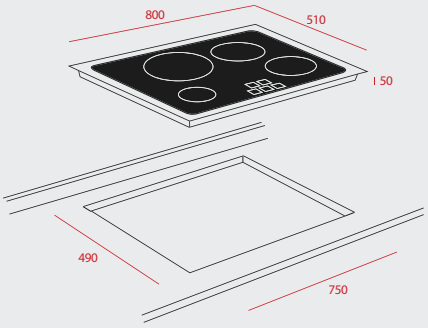

Variante	Art. nr.	Adviesprijs
IR 8400	10210187 (Facet)	€ 939,00

Alle prijzen in euro incl. BTW

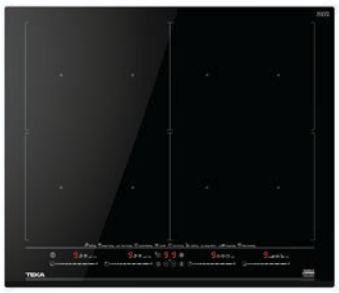

NIEUW

MAESTRO **IZF 68700 MST BK**

Inductiekookplaat 60 cm

Uitvoering
- Voorzijde facet rand
- DirectSense met full flex inductie
- Sensorbediening "Multislider"
- Individuele timer voor elke kookzone
- Power+ stand voor elke zone
- Panherkenning
- Kookplaatoptimalisatie (PowerManagement)
- Functies met directe selectie:
  Grillen 200°C, Roosteren 190°C, Frituren 180°C, iQuickBoiling® 100°C, Rijstfunctie 100°C, Kookniveau 98°C, Warmhoudstand 60°C en Smeltfunctie 48°C
- Pauzestand
- Stop-and-Go-Functie
- Kinderveiligheid
- Warmhoudfunctie

Uitrusting
- 4 kookzones:
  - 4 x Inductiekookzonen 262,5 x 195 mm
  - of 2 x Flex zonen 262,5 x 390 mmm
  - of 1 x Full Flex zone 525 x 390 mm

Laat minimaal 20 mm onder de kookplaat en zorg voor voldoende ventilatie.

Afmetingen van het toestel in mm
Breedte 600 **Diepte** 510 **Hoogte** 57

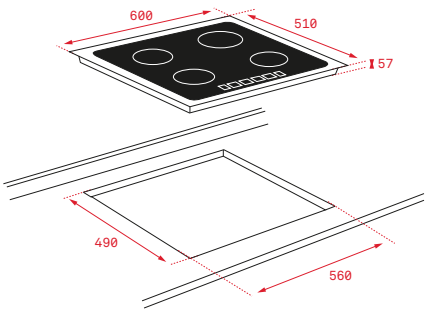

Variante	Art. nr.	Adviesprijs
IZF 68700 MST BK	112500037 (Facet)	€ 1.279,00

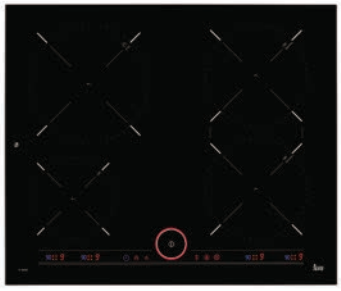

MAESTRO **IT 6450 IKNOB**

Inductiekookplaat 60 cm

Uitvoering
- Elegant metalen frame
- iKNOB Touch Control
- Individuele timer voor elke kookzone
- Power+ stand voor elke zone
- Panherkenning
- Kookplaatoptimalisatie (PowerManagement)
- iQuickBoiling®, Warmhoudstand
- Pauzestand
- Synchro-functie
- Stop-and-Go-Functie
- Kinderveiligheid
- Warmhoudfunctie

Uitrusting
- 4 kookzones:
  - VL Inductiekookzone ø 145 mm
  - AL Inductiekookzone ø 210 mm
  - VR Inductiekookzone ø 180 mm
  - AR Inductiekookzone ø 180 mm

Laat minimaal 20 mm onder de kookplaat en zorg voor voldoende ventilatie.

Afmetingen van het toestel in mm
Breedte 605 **Diepte** 515 **Hoogte** 50

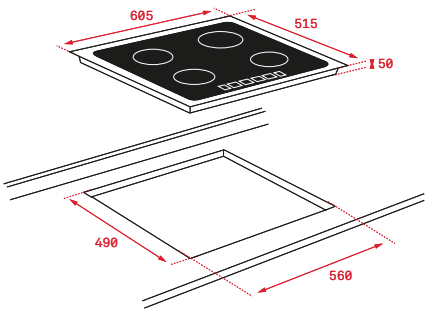

Variante	Art. nr.	Adviesprijs
IT 6450 iKnob	10210182 (Metaal)	€ 989,00

NIEUW

TOTAL **ITC/IZC 64630 BK MST**

Inductiekookplaat 60 cm

Uitvoering
- Elegant metalen frame (IT) of voorzijde facet rand (IZ)
- Sensorbediening „MultiSlider"
- Individuele timer voor elke kookzone
- Power+ stand voor elke zone
- Functies met directe selectie:
- Grillen 200°C, Roosteren 190°C, Frituren 180°C, iQuickBoiling® 100°C, Kookniveau 98°C, Confit 80°C, Warmhoudstand 60°C, Smeltfunctie 48°C
- Pauzestand
- Synchro-functie
- Stop-and-Go-Functie
- Kinderveiligheid
- Warmhoudfunctie

Uitrusting
- 4 kookzones:
  - VL Inductiekookzone ø 150 mm
  - AL Inductiekookzone ø 215 mm
  - VR Inductiekookzone ø 185 mm
  - AR Inductiekookzone ø 185 mm

Laat minimaal 20 mm onder de kookplaat en zorg voor voldoende ventilatie.

Afmetingen van het toestel in mm
Breedte 606 (IZC 600) **Diepte** 516 (IZC 510) **Hoogte** 53

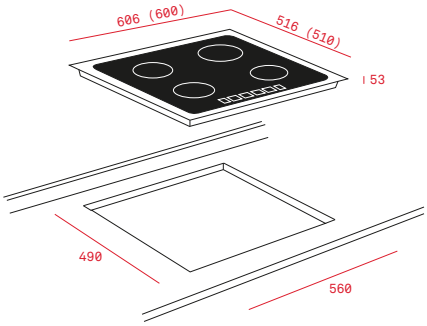

Variante	Art. nr.	Adviesprijs
ITC 64630 BK MST	112500023 (Metaal)	€ 849,00
IZC 64630 BK MST	112500022 (Facet)	€ 779,00

Alle prijzen in euro incl. BTW

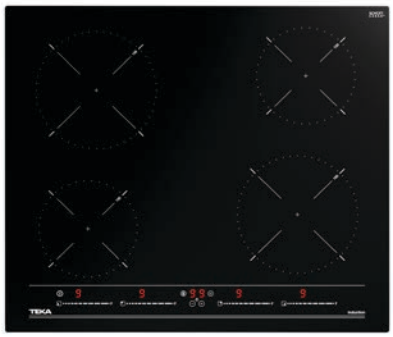

NIEUW

TOTAL IBC/IZC 64010 BK MSS

Inductiekookplaat 60 cm

Uitvoering
- Randloos (IB) of voorzijde facet rand (IZ)
- Sensorbediening „MultiSlider“
- Individuele timer voor elke kookzone
- Power+ stand voor elke zone
- Panherkenning
- Pauzestand
- Stop-and-Go-Functie
- Kinderveiligheid
- Warmhoudfunctie

Uitrusting
- 4 kookzones:
  - VL Inductiekookzone ø 150 mm
  - AL Inductiekookzone ø 185 mm
  - VR Inductiekookzone ø 185 mm
  - AR Inductiekookzone ø 150 mm

Laat minimaal 20 mm onder de kookplaat en zorg voor voldoende ventilatie.

Afmetingen van het toestel in mm
Breedte 600 **Diepte** 510 **Hoogte** 58

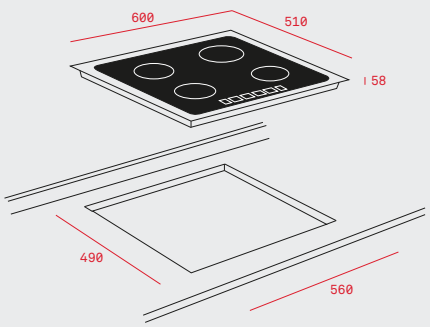

Variante	Art. nr.	Adviesprijs
IBC 64010 BK MSS	112520012 (Randloos)	€ 689,00
IZC 64010 BK MSS	112520015 (Facet)	€ 689,00

TOTAL IZC 32300 DMS

Inductiekookplaat 30 cm

Uitvoering
- Voorzijde facet rand
- Sensorbediening “MultiSlider”
- Individuele timer voor elke kookzone
- Power+ stand voor elke zone
- Panherkenning
- Kookplaatoptimalisatie (PowerManagement)
- Functies met directe selectie: Kookniveau 98°C, Warmhoudstand 60°C en Smeltfunctie 48°C
- Pauzestand
- Kinderveiligheid
- Warmhoudfunctie

Uitrusting
- 2 kookzones:
  - A Inductiekookzone ø 210 mm
  - V Inductiekookzone ø 145 mm

Laat minimaal 20 mm onder de kookplaat en zorg voor voldoende ventilatie.

Nieuw model IZC 32600 MST BK (art.nr. 112510022) met selectie van directe functies leverbaar vanaf ca. 09/2021.

Afmetingen van het toestel in mm
Hoogte 55 **Breedte** 300 **Diepte** 510

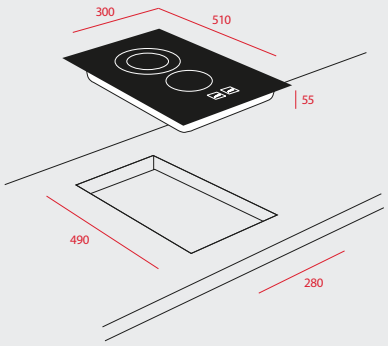

Variante	Art. nr.	Adviesprijs
IZC 32300 DMS (Facet)	112510001	€ 469,00

INDUCTIE PANNENSET 9 DELEN

- Roestvrij staal met ferromagnetische bodem
  bestaande uit:
  Braadpan Ø 240 mm met deksel
  Braadpan Ø 200 mm met deksel
  Braadpan Ø 160 mm met deksel
  Hapjespan Ø 280 mm met deksel
  Steelpan Ø 160 mm
- geschikt voor inductie-, HiLight- en gaskookplaten

Variante	Art. nr.	Adviesprijs
Pannenset	49004840	€ 279,00

Alle prijzen in euro incl. BTW

MAESTRO **TR 951**

HiLight-Kookplaat 90 cm

Uitvoering
- Facet rand
- Sensorbediening
- Aankookautomaat
- Timer
- Stop-and-Go-Functie
- Kinderveiligheid
- Warmhoudfunctie
- 1 x drie-circuit kookzone
- 1 x twee circuit kookzone

Uitrusting
- 5 kookzones:
  - VL HiLight-kookzone ø 145 mm
  - AL HiLight-kookzone ø 120/180 mm
  - M HiLight-kookzone ø 145/210/270 mm
  - VR HiLight-kookzone ø 180 mm
  - AR HiLight-kookzone ø 160 mm

Laat minimaal 20 mm onder de kookplaat en zorg voor voldoende ventilatie.

Afmetingen van het toestel in mm
Breedte 900 **Diepte** 510 **Hoogte** 63

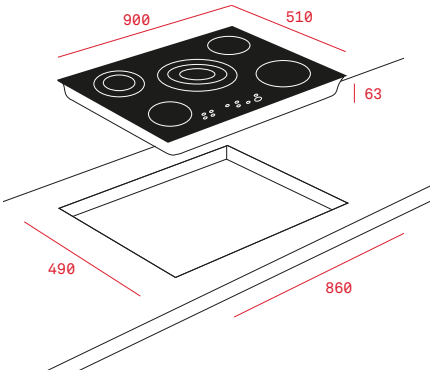

Variante	Art. nr.	Adviesprijs
TR 951	10210002 (Facet)	€ 829,00

MAESTRO **TRB 84300 TCS**

HiLight-Kookplaat 80 cm

Uitvoering
- Facet rand
- Sensorbediening
- Aankookautomaat
- Timer
- Stop-and-Go-Functie
- Kinderveiligheid
- Warmhoudfunctie
- 1 x drie-circuit kookzone
- 1 x braad kookzone

Uitrusting
- 4 kookzones:
  - VL HiLight-kookzone ø 120/180/210 mm
  - AL HiLight-kookzone ø 145 mm
  - VR HiLight-kookzone ø 145 mm
  - AR HiLight-kookzone ø 170 x 265 mm

Laat minimaal 20 mm onder de kookplaat en zorg voor voldoende ventilatie.

Afmetingen van het toestel in mm
Breedte 800 **Diepte** 510 **Hoogte** 63

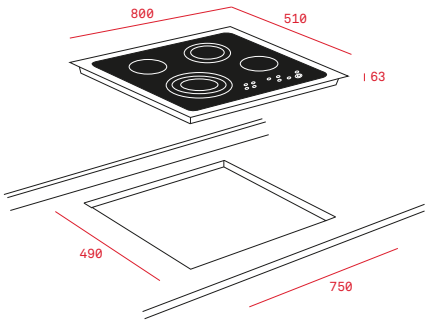

Variante	Art. nr.	Adviesprijs
TRB 84300 TCS	112540000 (Facet)	€ 739,00

TOTAL **TT/TR 6420**

HiLight-Kookplaat 60 cm

Uitvoering
- Rand RVS (TT) of facet rand (TR)
- Sensorbediening
- Aankookautomaat
- Timer
- Kinderveiligheid
- Warmhoudfunctie

Uitrusting
- 4 kookzones:
  - VL HiLight-kookzone ø 145 mm
  - AL HiLight-kookzone ø 180/210 mm
  - VR HiLight-kookzone ø 145 mm
  - AR HiLight-kookzone ø 180 mm

Laat minimaal 20 mm onder de kookplaat en zorg voor voldoende ventilatie.

Afmetingen van het toestel in mm
Breedte 600 (TT= 605) **Diepte** 510 (TT=515) **Hoogte** 63

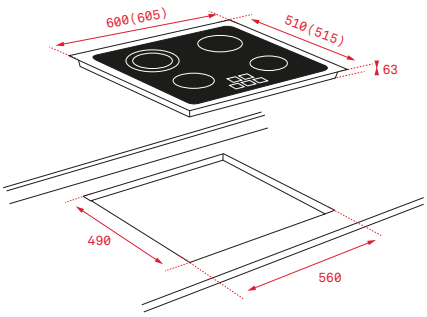

Variante	Art. nr.	Adviesprijs
TT 6420	40239021 (RVS)	€ 599,00
TR 6420	40239022 (Facet)	€ 599,00

Alle prijzen in euro incl. BTW

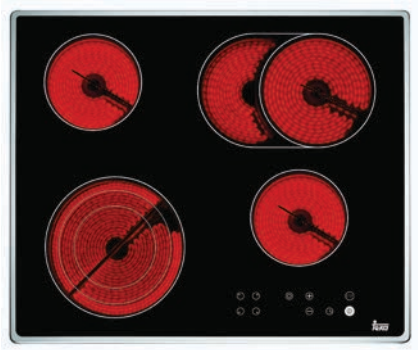

TOTAL **TT 642**

HiLight-Kookplaat 60 cm

Uitvoering
- Metalen frame (TT)
- Sensorbediening
- Aankookautomaat
- Timer
- Stop-and-Go-Functie
- Kinderveiligheid
- Warmhoudfunctie
- 1 x drie-circuit kookzone
- 1 x braad kookzone

Uitrusting
- 4 kookzones:
  - VL HiLight-kookzone ø 120/180/210 mm
  - AL HiLight-kookzone ø 145 mm
  - VR HiLight-kookzone ø 145 mm
  - AR HiLight-kookzone ø 170 x 265 mm

Laat minimaal 20 mm onder de kookplaat en zorg voor voldoende ventilatie.

Afmetingen van het toestel in mm
Breedte 600 **Diepte** 510 **Hoogte** 63

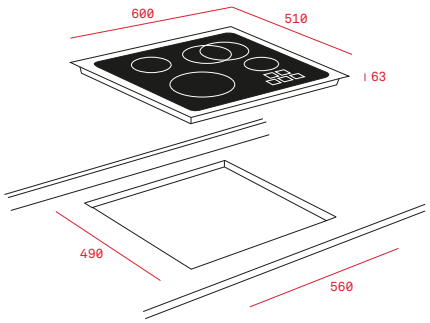

Variante	Art. nr.	Adviesprijs
TT 642	10210047 (Metaal)	€ 639,00

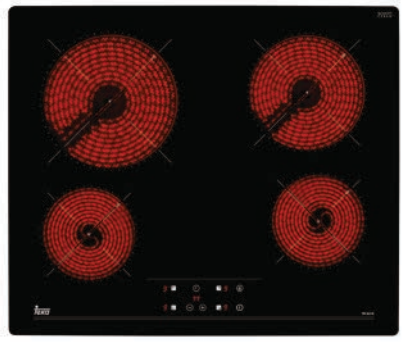

TOTAL **TT/TR/TB 6415**

HiLight-Kookplaat 60 cm

Uitvoering
- Elegant metalen frame (TT) of facet rand (TR) of randloos (TB)
- Sensorbediening
- Aankookautomaat
- Timer
- Kinderveiligheid
- Warmhoudfunctie

Uitrusting
- 4 kookzones:
  - VL HiLight-kookzone ø 145 mm
  - AL HiLight-kookzone ø 210 mm
  - VR HiLight-kookzone ø 145 mm
  - AR HiLight-kookzone ø 180 mm

Laat minimaal 20 mm onder de kookplaat en zorg voor voldoende ventilatie.

Afmetingen van het toestel in mm
Breedte 600 (TT= 605) **Diepte** 510 (TT=515) **Hoogte** 63

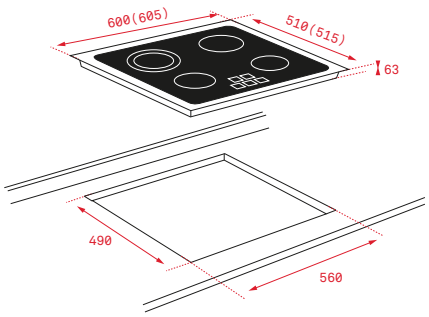

Variante	Art. nr.	Adviesprijs
TT 6415	40239041 (Metaal)	€ 409,00
TR 6415	40239043 (Facet)	€ 409,00
TB 6415	40239042 (Randloos)	€ 409,00

NIEUW

TOTAL **TZC 32320 BK TTC**

HiLight-Kookplaat 30 cm

Uitvoering
- Facet rand alleen aan de boven- en onderkant van het kookoppervlak, de zijkanten zijn recht
- Sensorbediening
- Aankookautomaat
- Timer
- Kinderveiligheid
- Warmhoudfunctie
- 1 x twee circuit kookzone

Uitrusting
- 2 kookzones:
  - A HiLight-kookzone ø 120/180 mm
  - V HiLight-kookzone ø 145 mm

Laat minimaal 20 mm onder de kookplaat en zorg voor voldoende ventilatie.

Afmetingen van het toestel in mm
Breedte 300 **Diepte** 520 **Hoogte** 58

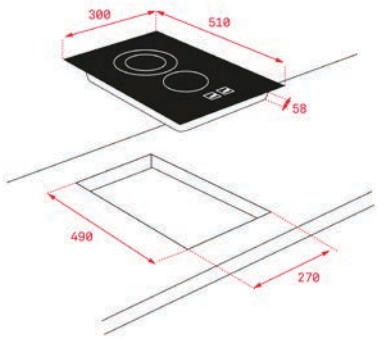

Variante	Art. nr.	Adviesprijs
TZC 32320 BK TTC	112540002 (Facet)	€ 369,00

Alle prijzen in euro incl. BTW

NIEUW

TOTAL **TBC 32000 XFL BK**

HiLight-Kookplaat 30 cm

Uitvoering

- Facet rand alleen aan de boven- en onderkant van het kookoppervlak, de zijkanten zijn recht
- Knopbediening
- Warmhoudfunctie

Uitrusting

- 2 kookzones:
  - A HiLight-kookzone ø 180 mm
  - V HiLight-kookzone ø 145 mm

Laat minimaal 20 mm onder de kookplaat en zorg voor voldoende ventilatie.

Afmetingen van het toestel in mm
Breedte 300 **Diepte** 520 **Hoogte** 63

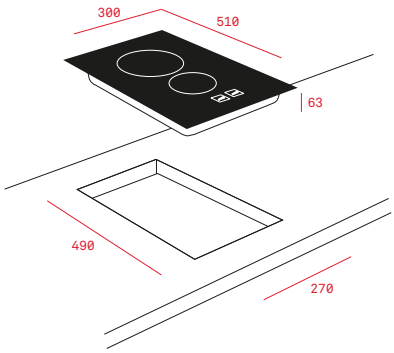

Variante	Art. nr.	Adviesprijs
TBC 32000 XFL BK	112550008 (Facet)	€ 319,00

TOTAL **GZC 64300 XBN**

Gas-Kookplaat 60 cm

Uitvoering

- Gas op Glas
- Facet rand alleen aan de boven- en onderkant van het kookoppervlak, de zijkanten zijn recht
- 9 vermogensniveaus voor nauwkeurige vlamaanpassing
- Knopbediening
- 2 gietijzer pannendragers
- Een-hand vonkontsteking
- Zelfblokkerende veiligheidsvoorziening (thermische zekering)

Uitrusting

- 4 kookzones:

1 x krachtige brander	2,8 kW
1 x normale brander	1,75 kW
1 x normale brander	1, 4 kW
1 x sudderbrander	1,0 kW

Laat minimaal 20 mm onder de kookplaat en zorg voor voldoende ventilatie.

Gaskookplaat niet goedgekeurd voor NL.

Afmetingen van het toestel in mm
Breedte 600 **Diepte** 510 **Hoogte** 50

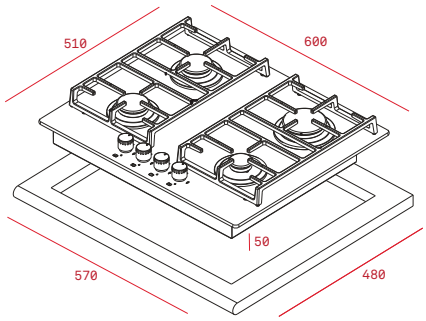

Variante	Art. nr.	Adviesprijs
GZC 64300 XBN	112570036 (Facet)	€ 659,00

Alle prijzen in euro incl. BTW

Model	IRC 9430 KS	IZS 96600 MSP	IR 8400	IZF 68700 MST	IT 6450 iKNOB	ITC/ IZC 64630 BK MST	IBC/IZC 64010 BK MSS	IZC 32300 DMS
INBOUWMAAT								
Breedte (mm)	930	860	750	560	560	560	560	280
Diepte (mm)	500	490	490	490	490	490	490	490
Hoogte (mm)	50	63	50	53	50	46	54	55
KOOKZONES								
Links voor	Enkelvoudig	–	Enkelvoudig	Flex zone	Enkelvoudig	Enkelvoudig	Enkelvoudig	–
Links midden	Enkelvoudig	Enkelvoudig	–	–	–	–	–	–
Links achter	–	–	Enkelvoudig	Flex zone	Enkelvoudig	Enkelvoudig	Enkelvoudig	–
Midden voor	–	–	–	–	–	–	–	Enkelvoudig
Midden	–	Enkelvoudig	–	–	–	–	–	–
Midden achter	–	–	–	–	–	–	–	Enkelvoudig
Rechts voor	Enkelvoudig	Flex zone	Enkelvoudig	Flex zone	Enkelvoudig	Enkelvoudig	Enkelvoudig	–
Rechts midden	Enkelvoudig	–	–	–	–	–	–	–
Rechts achter	–	Flex zone	Enkelvoudig	Flex zone	Enkelvoudig	Enkelvoudig	Enkelvoudig	–
Links voor (mm)	280	–	145	262,5 X 195	145	150	150	–
Links midden (mm)	145	280	–	–	–	–	–	–
Links achter (mm)	–	–	210	262,5 X 195	210	215	185	–
Midden voor (mm)	–	–	–	–	–	–	–	145
Midden (mm)	–	145	–	–	–	–	–	–
Midden achter (mm)	–	–	–	–	–	–	–	210
Rechts voor (mm)	180	228x212,5	180	262,5 X 195	180	185	185	–
Rechts midden (mm)	180	–	–	–	–	–	–	–
Rechts achter (mm)	–	228x212,5	180	262,5 X 195	180	185	150	–
Links voor (mm)	2300 - 3700	–	1400 - 1800	2400-3700	1400 - 1800	1200-1600	1200-1500	–
Links midden (mm)	1400 - 1800	2300 - 3700	–	–	–	–	–	–
Links achter (mm)	–	–	2300 - 3200	2400-3700	2300 - 3200	2100-3000	1700-2100	–
Midden voor (mm)	–	–	–	–	–	–	–	1250-1800
Midden (mm)	–	1100 - 1800	–	–	–	–	–	–
Midden achter (mm)	–	–	–	–	–	–	–	2250-3000
Rechts voor (mm)	1800 - 2500	1850 - 2200	1850 - 2500	2400-3700	1850 - 2500	1800-2100	1700-2100	–
Rechts midden (mm)	1800 - 2500	–	–	–	–	–	–	–
Rechts achter (mm)	–	1850 - 2200	1850 - 2500	2400-3700	1850 - 2500	1800-2100	1200-1500	–
ENERGIEVERBRUIK								
Aansluitwaarde (W)	7400	7400	7400	7400	7400	7200	7200	3500
Kabellengte (cm)	150	110	110	110	110	110	110	110
VEILIGHEID								
Kinderveiligheid	√	√	√	√	√	√	√	√
Automatische veiligheidsuitschakeling	√	√	√	√	√	√	√	√
Warmhoudfunctie	√	√	√	√	√	√	√	√

Model	TR 951	TRB 84300 TCS	TT/TR 6420	TR/TT 642	TB/TT/TR 6415	TZC 32320 TTC	TBC 32000 XFL	VTC T (B) 2 DC E	TT 6410 E	GZC 64300
INBOUWMAAT										
Breedte (mm)	860	750	560	560	560	270	270	560	580	570
Diepte (mm)	490	490	490	490	490	490	490	490	492	480
Hoogte (mm)	63	47	63	63	63	58	63	45	55	50
KOOKZONES										
Links voor	Enkelvoudig	Drie circuit	Enkelvoudig	Drie circuit	Enkelvoudig	–	–	Twee circuit	Enkelvoudig	normale brander
Links midden	–	–	–		–	–	–	–	–	–
Links achter	Twee circuit	Enkelvoudig	Zweikreis	Enkelvoudig	Enkelvoudig	–	–	Enkelvoudig	Enkelvoudig	normale brander
Midden voor	–	–	–	–	–	Enkelvoudig	Enkelvoudig	–	–	–
Midden	Drie circuit	–	–	–	–	–		–	–	–
Midden achter	–	–	–	–	–	Twee circuit	Enkelvoudig	–	–	–
Rechts voor	Enkelvoudig	Enkelvoudig	Enkelvoudig	Enkelvoudig	Enkelvoudig	–	–	–	–	sudder-brander
Rechts midden	–	–	–		–	–	–	–	–	–
Rechts achter	Enkelvoudig	Braad kookzone	Enkelvoudig	Braad kookzone	Enkelvoudig	–	–	Braad kookzone	Enkelvoudig	krachtige brander
Links voor (mm)	145	120/180/210	145	120/180/210	145	–	–	–	–	–
Links midden (mm)	–	–	–		–	–	–	–	–	–
Links achter (mm)	120 / 180	145	180 / 210	145	210	–	–	–	–	–
Midden voor (mm)	–	–	–	–	–	145	145	–	–	–
Midden (mm)	145 / 210 / 270	–	–	–	–	–	–	–	–	–
Midden achter (mm)	–	–	–	–	–	120 / 180	180	–	–	–
Rechts voor (mm)	180	145	145	145	145	–	–	Enkelvoudig	Enkelvoudig	–
Rechts midden (mm)	–	–	–		–	–	–	–	–	–
Rechts achter (mm)	160	170x265	180	170x265	180	–	–	–	–	–
Links voor (mm)	1200	2300/ 1600/ 800	1200	2300/ 1600/ 800	1200	–	–	750/2200	2100	1400
Links midden (mm)	–	–	–		–	–	–	–	–	–
Links achter (mm)	700 - 1700	1200	1400 - 2000	1200	2100	–	–	1200	1200	1750
Midden voor (mm)	–	–	–	–	–	1200	1200	–	–	–
Midden (mm)	1050 - 1950 - 2700	–	–	–	–	–	–	–	–	–
Midden achter (mm)	–	–	–	–	–	700 - 1700	1800	–	–	–
Rechts voor (mm)	1800	1800	1200	1200	1200	–	–	1200	1200	1000
Rechts midden (mm)	–	–	–	–	–	–	–	–	–	–
Rechts achter (mm)	1500	1400-2200	1800	1400-2200	1800	–	–	1800/2400	1800	2800
ENERGIEVERBRUIK										
Aansluitwaarde (W)	8900	7500	6200	6900	6300	2900	3000	6800	6300	6950
Kabellengte (cm)	110	110	100	110	100	110	110	90	52	80
VEILIGHEID										
Kinderveiligheid	√	√	√	–	√	√	–	–	√	–
Automatische veiligheidsuitschakeling	√	–	√	√	√	–	√	√	√	–
Warmhoudfunctie	√	–	√	√	√	–	√			–

1
2
3
TEKA

De keuken is een plek
waar niet alleen gekookt wordt.

AFZUIG-KAPPEN

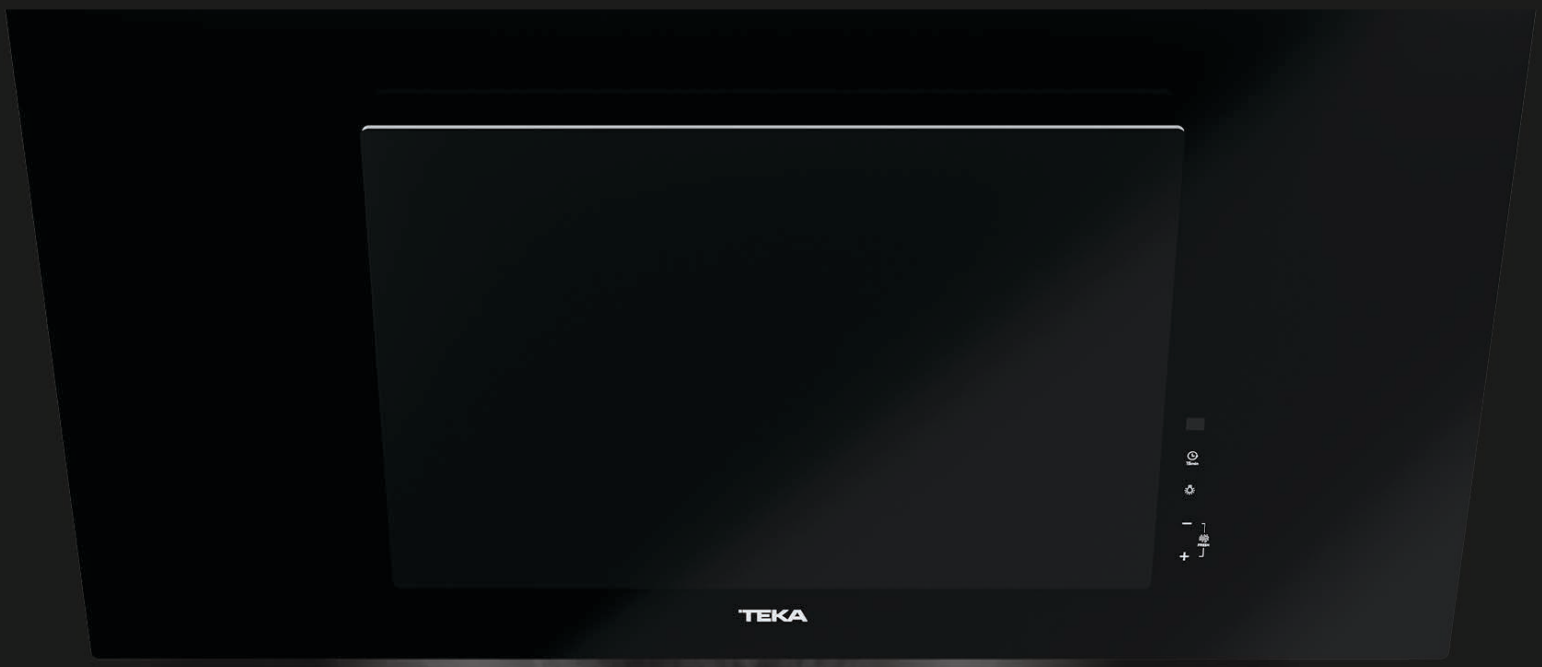

Moderne kunst is een **verademing**

Motoren van de **laatste generatie**

Meer extractie met minimaal verbruik.

Efficiëntere motoren die energie besparen, met een hoge levensduur en een laag geluidsniveau. De installatie van een extra filter verbetert de afzuigprestaties en elimineert geuren door de combinatie van front- en zijafzuiging met het dubbele afzuigsysteem.

Deze motoren zijn niet alleen uitzonderlijk stil, maar bieden ook een lange levensduur dankzij hun robuuste constructie.

Voel de **frisheid**

Verbeter de luchtkwaliteit in uw keuken met de frisseluchtfunctie voor een schone en frisse omgeving.

De frisse lucht functie vernieuwt de lucht gedurende 24 uur in cycli van 10 minuten met pauzes van 50 minuten, dit alles op een zeer eenvoudige manier. Een ideale functie voor thuisgesprekken, omdat u zich zo kunt ontdoen van vervelende geurtjes en uw huis altijd fris kunt houden.

Uw huis zal geurvrij zijn met de nieuwste generatie regeneratieve* filters. Elimineert tot 95 % van de geuren gedurende ongeveer drie jaar.

*Optionele filters voor recirculatieluchtinstallatie.

State of the art ontwerp

Minimalistisch design met een glazen oppervlak dat een exclusief en functioneel element toevoegt aan de ruimte in uw keuken.

De lijnen creëren een exclusieve stijl die zuiver en uniform opgaat in de omgeving.

Met dit nieuwe ontwerp geniet u niet alleen van de uitzonderlijke functies, maar ook van een aangename sfeer in uw keuken.

Veelzijdige installatie-mogelijkheden

Installatie met of zonder schacht. Met gerecirculeerde lucht of met afvoerlucht.

Alle opties die u nodig hebt in dit ruime assortiment, met elke afzuigkap geïntegreerd in uw keuken als een klein kunstwerk, waardoor uw keuken verandert in een heel bijzondere ruimte.

Ontworpen **om te besparen**

Besparingen met A+ labeling.

Omdat onze afzuigkappen aan de energiecriteria voldoen voor de meeste huizen, onze afzuigkappen zijn ook geschikt voor recirculatie-installatie, waardoor er geen van luchtafvoer naar buiten plaats vindt. Dit komt het klimaat in huis ten goede en vermindert de energie die nodig is om uw huis te koelen of verwarmen.

Efficiëntie en gegarandeerde besparingen met LED-verlichting. Licht precies waar u het nodig hebt, met verstelbare lampen direct op de kookzone. U kunt ook de lichtintensiteit aanpassen aan u en uw persoonlijke behoeften.

Gebruiksvriendelijk en **gemakkelijk schoon te maken**

Gemakkelijk toegang tot de filters van uw afzuigkap voor een snelle en eenvoudige reiniging.

Dankzij de scharnierende dempers blijft het glas open, waardoor het veiliger is om schoon te maken. Behaal onberispelijke schoonmaakresultaten door de toevoeging van de uitneembare lade. Het is eenvoudig uitneembaar en in de vaatwasser te stoppen voor een grondige reiniging. De sensor elektronica is volledig in het glas geïntegreerd, wat het reinigen eenvoudiger maakt, door het intuïtieve ontwerp.

Ontdek hoe **innovatie aanvoelt**

Quadro hoofdvrije afzuigkappen DLV 98660 BK TOS

Voel de rust in uw keuken

De Quadro-afzuigkap vertoont een uniek verticaal ontwerp waarvan de meest veeleisende koks onder de indruk van zijn. De afzuigkap bestaat uit zwart glas en aluminium. De perfecte combinatie bestaat ook uit een witte display en een elegante LED-verlichting die heel uw kookplaat verlicht. U kan alleen het beste verwachten omdat u het beste verdient.

Nieuwe afzuigkappen denken aan jou met de toekomst in het achterhoofd. Milieuvriendelijk, verkrijgbaar in alle soorten en maten. Deze afzuigkappen passen bij uw keuken en uw leven.

De illustratie toont de DLH 1185

Gewoon de beste

De perfecte balans tussen efficiëntie, design en productiviteit. Een onvergelijkbare afzuigkap dankzij een volledig 4-A energielabel: klasse A in energie-efficiëntie, luchtstromings-dynamica, verlichtings-efficiëntie en ook in vetafscheidings-efficiëntie. De afzuigkap kan tot 800 m³/u afzuigen en verwijdert 98% van het vet met zijn 12-lagige filters. En vanuit de afzuigkap gaan de filters rechtstreeks de vaatwasser in, want de roestvrijstalen filters zijn ontworpen om te kunnen worden gereinigd in de vaatwasser, dus eenvoudig schoon te houden.

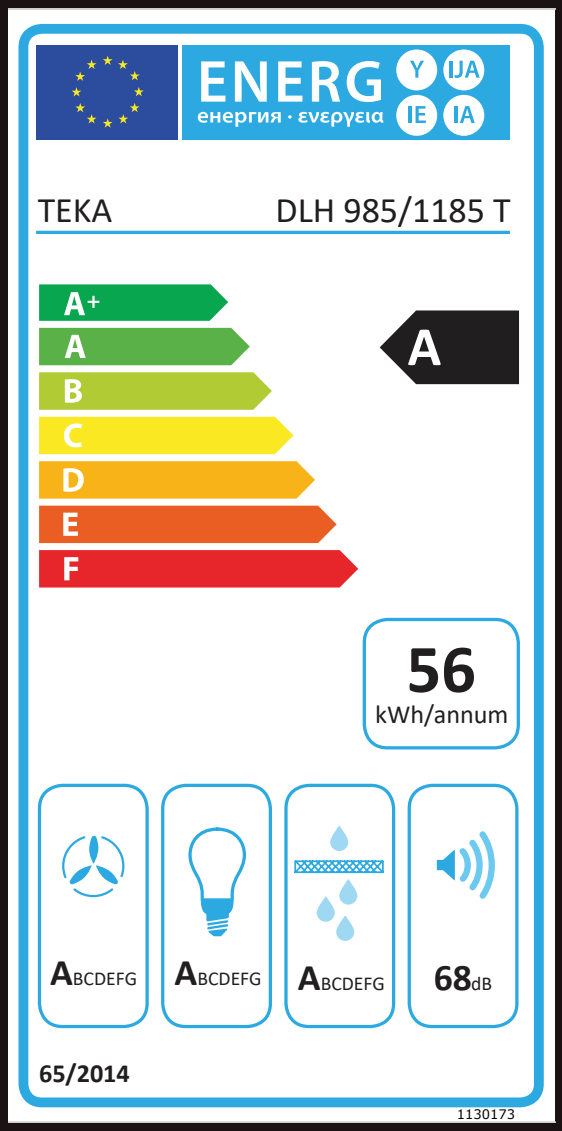

A Energie-efficiëntie

De energie-efficiëntie-index (EEI) wordt berekend op basis van het jaarlijkse verbruik en het normverbruik.

A Luchtstroming-dynamisch rendement

Efficiëntie van het afzuigsysteem, die door verschillende variabelen wordt beïnvloed, zoals de vorm van de afzuigkappen.

A Verlichtings-efficiëntie

Geeft de efficiëntie aan waarmee de afzuigkap de kookplaat kan verlichten.

A Vetafscheidings-efficientie

Het vetverwijderingsrendement verwijst naar het percentage vet dat door de vetfilters van een afzuigkap wordt geabsorbeerd.

Welke afzuigkap is de juiste voor mij?

Bereken gewoon het volume van uw keuken.
Voorbeeld 12 m^2 met 2,5 m hoogte. Dan krijg je een totaal volume van: **12 m^2 x 2,5 m = 30 m^3.**
Het meubilair moet in de berekening zitten.
Volume van ongeveer 40 %.
Totaal eindvolume: 18 m^3
De lucht wordt 12 keer per uur gefilterd.
18 m^3 x 12 = 216m^3/h

In een keuken van 12 m^2 heb je een afzuigkap nodig van 216 m^3 / uur voor een effectieve zuigkracht.

Afzuigkappen

Stil en absorberend

	MAESTRO	
	110/90	60
EILANDAFZUIGKAPPEN	DPL 1185 ISLA	
HOOFDVRIJ	DLV 98660 BK TOS DLV 98660 ST TOS DVT 98660 TBS BK	DVT 68660 TBS BK
WANDAFZUIGKAPPEN	DLH 1185 T DLH 985 T	
VLAKSCHERMKAPPEN / INBOUWUNITS		CNL 6415 Plus

MAESTRO

Voor iedereen die van nog meer houdt en niet tevreden is met de standaard.

TOTAL

Voor iedereen die een perfecte combinatie van functionaliteit en prestaties zoekt.

TOTAL		
110/90	60	55
DVN 94030 TTC	DVN 64030 TTC	
DSH 985 DBB 90	DSH 685 DBB 60	
TL 9310	CNL 6610 TL 6420 TL 6310 C 6420	GFH 55

MAESTRO
DPL 1185 ISLA

Eilandkap 110 cm
- Vrijhangende plafondmontage

Uitrusting
- Randafzuiging
- EcoPower Motor
- Telescopische schacht
- DT Motor
- Afzuigcapaciteit min. 331 m³/h - max. 782 m³/h Afvoerluchtwerking
- Recirculatie mogelijk (zie optionele accessoires)
- 4 x LED lampen
- 3-standen vermogensregeling
- Intensief stand
- 3 x Aluminium vetfilter
- Filterverzadigingsindicator
- Uitschakelvertraging

Bedieningscomfort
- Bedieningspaneel met wit display

Optionele accessoires
- Recirculatieset met koolfilter Art. nr. 40490147 € 71,00
- Adapter voor de recyclageset Art. nr. 61801340
  Adapter voor circulatiewerking absoluut noodzakelijk

Afmetingen van het toestel
Breedte 1100 mm

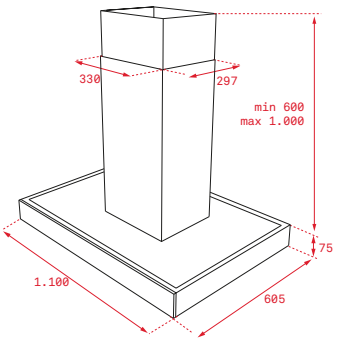

Variante	Art. nr.	Adviesprijs
DPL 1185 Isla (onderstuk)	40483172	
DPL 1185 Isla (bovenstuk)	40483173	€ 989,00

LET OP: 2 paketten!

NIEUW

MAESTRO
DLV 98660 BK TOS

Afzuigkap hoofdvrij 90 cm
- Wandmontage

Uitrusting
- EcoPower Motor
- Telescopische schacht
- Randafzuiging
- Afzuigcapaciteit min. 290 m³/h - max. 696 m³/h Afvoerluchtwerking
- Recirculatie mogelijk (buisafwerking of telescopische schacht)
- 1 x LED-strip
- 3-standen vermogensregeling
- Intensief stand
- 2 x Aluminium vetfilter
- Filterverzadigingsindicator
- Frisseluchtfunctie
- Uitschakelvertraging

Bedieningscomfort
- Elektronisch bedieningspaneel met wit display
- Glaspaneelopening met klep

Optionele accessoires
- Recirculatieset met koolfilter Art. nr. 113290016 € 45,00
- Adapter voor de recyclageset Art. nr. 61801340
  Adapter voor circulatiewerking absoluut noodzakelijk

Voor meer accessoires zie hoofdstuk accessoires

Afmetingen van het toestel
Breedte 900 mm

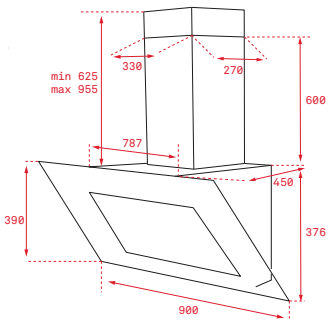

Variante	Art. nr.	Adviesprijs
DLV 98660 BK TOS	112930029	€ 959,00

NIEUW

MAESTRO
DLV 98660 ST TOS

Afzuigkap hoofdvrij 90 cm
- Wandmontage

Uitrusting
- Urban Colors Edition
- EcoPower Motor
- Telescopische schacht
- Randafzuiging
- Afzuigcapaciteit min. 290 m³/h - max. 696 m³/h Afvoerluchtwerking
- Recirculatie mogelijk (buisafwerking of telescopische schacht)
- 1 x LED-strip
- 3-standen vermogensregeling
- Intensief stand
- 2 x Aluminium vetfilter
- Filterverzadigingsindicator
- Frisseluchtfunctie
- Uitschakelvertraging

Bedieningscomfort
- Elektronisch bedieningspaneel met wit display
- Glaspaneelopening met klep

Optionele accessoires
- Recirculatieset met koolfilter Art. nr. 113290016 € 45,00
- Adapter voor de recyclageset Art. nr. 61801340
  Adapter voor circulatiewerking absoluut noodzakelijk

Voor meer accessoires zie hoofdstuk accessoires

Afmetingen van het toestel
Breedte 900 mm

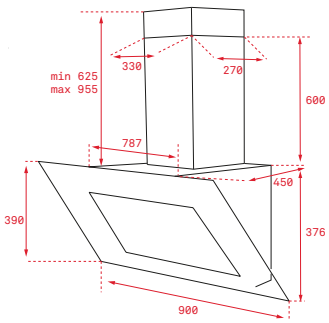

Variante	Art. nr.	Adviesprijs
DLV 98660 ST TOS	112930004	€ 999,00

Alle prijzen in euro incl. BTW

NIEUW

MAESTRO

DVT 98660/68660 TBS BK

Afzuigkap hoofdvrij 90/60 cm
- Wandmontage

Uitrusting
- EcoPower Motor
- Telescopische schacht
- Randafzuiging
- Afzuigcapaciteit min. 303 m³/h - max. 786 m³/h Afvoerluchtwerking
- Recirculatie mogelijk
- 2 x LED lampen
- 3-standen vermogensregeling
- Intensief stand
- 2 x Aluminium vetfilter
- Vetopvangbak
- Filterverzadigingsindicator
- Frisseluchtfunctie
- Uitschakelvertraging

Bedieningscomfort
- Elektronisch bedieningspaneel met wit display
- Glaspaneelopening met klep

Optionele accessoires
- Recirculatieset met koolfilter Art. nr. 113290016 € 45,00
- Adapter voor de recyclageset Art. nr. 61801340
  Adapter voor circulatiewerking absoluut noodzakelijk

Afmetingen van het toestel
Breedte 900/600 mm

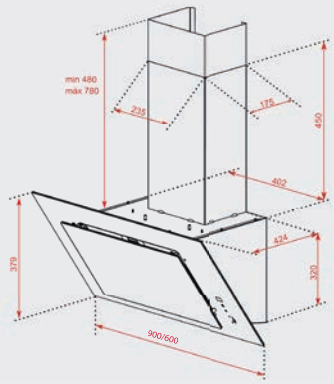

Variante	Art. nr.	Adviesprijs
DVT 98660 TBS BK	112930043	€ 899,00
DVT 68660 TBS BK	112930039	€ 809,00

TOTAL

DVN 94030/64030 TTC BK

Afzuigkap hoofdvrij 90/60 cm
- Wandmontage

Uitrusting
- DT Motor
- Randafzuiging
- Afzuigcapaciteit min. 380 m³/h - max. 460 m³/h Afvoerluchtwerking
- Recirculatie mogelijk (met buisafwerking - zonder telescopische schacht)
- 2 x LED lampen
- 2-standen vermogensregeling
- Intensief stand
- 1 x Aluminium vetfilter
- Uitschakelvertraging

Bedieningscomfort
- Elektronisch bedieningspaneel met wit display

Optionele accessoires
- Recirculatieset met koolfilter Art. nr. 113290007 € 61,00

Voor meer accessoires zie hoofdstuk accessoires

Afmetingen van het toestel
Breedte 900/600 mm

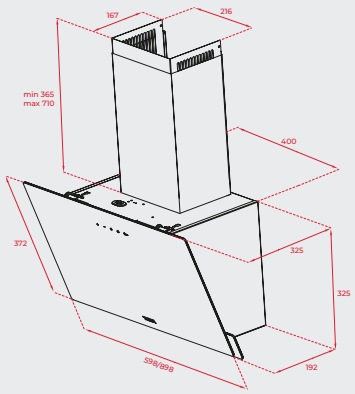

Variante	Art. nr.	Adviesprijs
DVN 94030 TTC BK	112950008	€ 439,00
DVN 64030 TTC BK	112950004	€ 329,00

Alle prijzen in euro incl. BTW

MAESTRO **DLH 1185/985 T**

4A LED

Wandkap 110 cm
- Wandmontage

Uitrusting
- EcoPower Motor
- Telescopische schacht
- Glazen front van veiligheidsglas
- Afzuigcapaciteit min. 306 m³/h - max. 740 m³/h Afvoerluchtwerking
- Recirculatie mogelijk
- 1 x LED-strip
- 3-standen vermogensregeling
- Intensief stand
- 3 x Roestvrij Staal vetfilter
- Filterverzadigingsindicator
- Uitschakelvertraging

Bedieningscomfort
- Elektronisch bedieningspaneel met wit display

Optionele accessoires
- Recirculatieset met koolfilter Art. nr. 40490147 € 71,00
- Adapter voor de recyclageset Art. nr. 61801340
  Adapter voor circulatiewerking absoluut noodzakelijk

Afmetingen van het toestel
Breedte 1100/900 mm

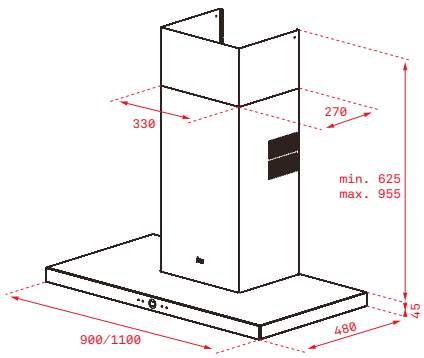

Variante	Art. nr.	Adviesprijs
DLH 1185 T	40437110	€ 879,00
DLH 985 T	40437100	€ 769,00

TOTAL **DSH 985/685**

A LED

Wandkap 90/60 cm
- Wandmontage

Uitrusting
- DT Motor
- Telescopische schacht
- Afzuigcapaciteit min. 315 m³/h - max. 807 m³/h Afvoerluchtwerking
- Recirculatie mogelijk
- 1 x LED-strip
- 3-standen vermogensregeling
- Intensief stand
- 2 x Roestvrij Staal vetfilter
- Uitschakelvertraging

Bedieningscomfort
- Elektronisch verlichte witte drukknoppen
- Digitale weergave van de vermogensniveaus

Optionele accessoires
- Recirculatieset met koolfilter Art. nr. 40490147 € 71,00
- Adapter voor de recyclageset Art. nr. 61801340
  Adapter voor circulatiewerking absoluut noodzakelijk

Afmetingen van het toestel
Breedte 900/600 mm

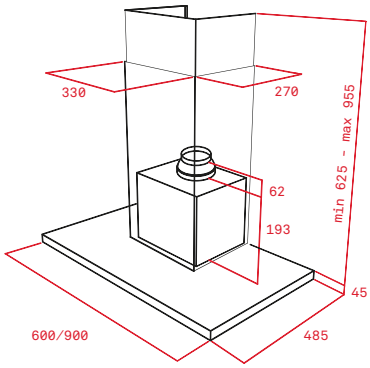

Variante	Art. nr.	Adviesprijs
DSH 985	40484202	€ 639,00
DSH 685	40484200	€ 529,00

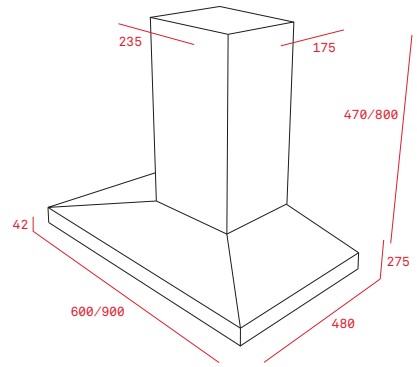

TOTAL **DBB 90/60**

D LED

Wandkap 90/60 cm
- Wandmontage

Uitrusting
- DT Motor
- Telescopische schacht
- Afzuigcapaciteit min. 234 m³/h - max. 475 m³/h Afvoerluchtwerking
- Recirculatie mogelijk
- 2 x LED lampen
- 3-standen vermogensregeling
- 3 x Aluminium vetfilter

Bedieningscomfort
- Bedieningspaneel met drukknoppen
- Controle lampje

Optionele accessoires
- Recirculatieset met koolfilter Art. nr. 40490146 € 71,00

Afmetingen van het toestel
Breedte 900/600 mm

Variante	Art. nr.	Adviesprijs
DBB 90	40460440	€ 289,00
DBB 60	40460400	€ 239,00

Alle prijzen in euro incl. BTW

TOTAL **CNL 6610**

C

Vlakschermkap 60 cm
- Bevestiging in een wandmeubel van 60 cm

Uitrusting
- Uitschuifbaar vlak paneel
- Afzuigcapaciteit min. 330 m³/h - max. 694 m³/h Afvoerluchtwerking
- Recirculatie mogelijk
- 2 x LED lampen
- 2-standen vermogensregeling
- Intensief stand
- 2 x Aluminium vetfilter

Bedieningscomfort
- Bediening met drukknoppen
- Automatisch in- en uitschakelen van het licht bij het uittrekken van het filterpaneel
- Vingerafdrukbestendig paneel (oppervlaktebescherming tegen vingerafdrukken)
- Greeplijst inbegrepen (verwisselbaar)

Optionele accessoires
- Koolfilter Art. nr. 61801262 € 20,00
  2 stuks nodig

Afmetingen van het toestel
Breedte 600 mm

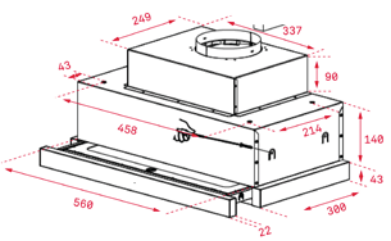

Variante	Art. nr.	Adviesprijs
CNL 6610	40436830	€ 329,00

TOTAL **CNL 6415 PLUS**

A

Vlakschermkap 60 cm
- Bevestiging in een wandmeubel van 60 cm

Uitrusting
- Uitschuifbaar vlak paneel
- EcoPower Motor
- Afzuigcapaciteit min. 141 m³/h - max. 385 m³/h Afvoerluchtwerking
- Recirculatie mogelijk
- LED-strip
- 6-standen vermogensregeling
- Intensief stand
- 2 x Aluminium vetfilter

Bedieningscomfort
- Bediening met drukknoppen
- Automatisch in- en uitschakelen van het licht bij het uittrekken van het filterpaneel
- Vingerafdrukbestendig paneel (oppervlaktebescherming tegen vingerafdrukken)
- Greeplijst inbegrepen (verwisselbaar)

Optionele accessoires
- Koolfilter Art. nr. 61801346 € 20,00

Afmetingen van het toestel
Breedte 600 mm

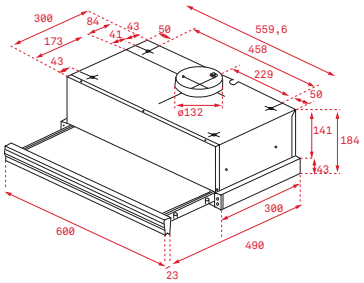

Variante	Art. nr.	Adviesprijs
CNL 6415 Plus	40436820	€ 359,00

TOTAL **TL 6420**

D

Vlakschermkap 60 cm
- Bevestiging in een wandmeubel van 60 cm

Uitrusting
- Uitschuifbaar vlak paneel
- Afzuigcapaciteit min. 177 m³/h - max. 354 m³/h Afvoerluchtwerking
- Recirculatie mogelijk
- 2 x halogeen verlichting
- 3-standen vermogensregeling
- 2 x Aluminium vetfilter

Bedieningscomfort
- Tuimelschakelaar voor instellen van het vermogensniveau
- Automatisch in- en uitschakelen van het licht bij het uittrekken van het filterpaneel
- Greeplijst inbegrepen (verwisselbaar)

Optionele accessoires
- Koolfilter Art. nr. 61801232 € 20,00

Zolang de voorraad strekt.

Afmetingen van het toestel
Breedte 600 mm

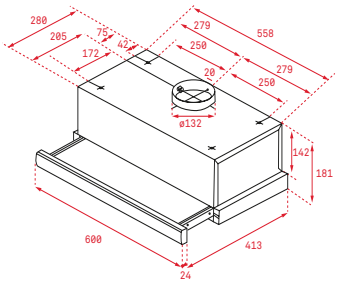

Variante	Art. nr.	Adviesprijs
TL 6420	40474260	€ 219,00

Alle prijzen in euro incl. BTW

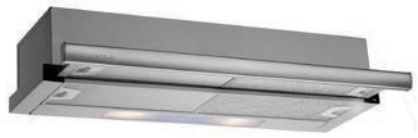

TOTAL **TL 9310/6310**

D

Vlakschermkap 90/60 cm
- Bevestiging in een wandmeubel van 90/60 cm

Uitrusting
- Uitschuifbaar vlak paneel
- Afzuigcapaciteit min. 233 m³/h - max. 332 m³/h Afvoerluchtwerking
- Recirculatie mogelijk
- 2 x halogeen verlichting
- 2-standen vermogensregeling
- 4/2 x Aluminium vetfilter

Bedieningscomfort
- Schakelaar voor het instellen van het vermogensniveau
- Automatisch in- en uitschakelen van het licht bij het uittrekken van het filterpaneel
- Greeplijst inbegrepen (verwisselbaar)

Optionele accessoires
- Koolfilter — Art. nr. 61801251 — € 20,00
  2 stuks nodig

Afmetingen van het toestel
Breedte 900/600 mm

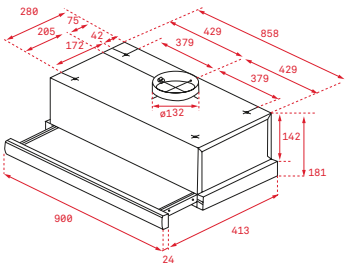

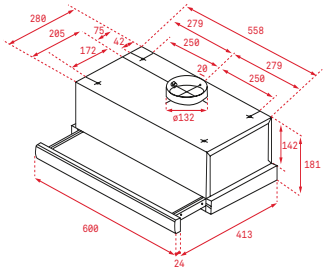

Variante	Art. nr.	Adviesprijs
TL 9310	40474390	€ 179,00
TL 6310	40474250	€ 159,00

TOTAL **C 6420**

D

Vrijhangende afzuigkap 60 cm
- Bevestiging onder een wandmeubel van 60 cm

Uitrusting
- 2 Motoren
- Afzuigcapaciteit min. 141 m³/h - max. 375 m³/h Afvoerluchtwerking
- Recirculatie mogelijk
- 2 x halogeen verlichting
- 3-standen vermogensregeling
- 2 x Aluminium vetfilter

Bedieningscomfort
- Bedieningspaneel met drukknoppen
- Vingerafdrukbestendig paneel (oppervlaktebescherming tegen vingerafdrukken)

Optionele accessoires
- Koolfilter — Art. nr. 61801238 — € 20,00

Afmetingen van het toestel
Breedte 600 mm

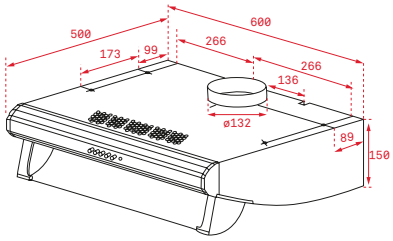

Variante	Art. nr.	Adviesprijs
C 6420	40465530	€ 195,00

TOTAL **GFH 55**

D

Afzuigkap inbouwunit 55 cm
- Bevestiging in een wandmeubel van 60 cm

Uitrusting
- DT Motor
- Afzuigcapaciteit min. 223 m³/h - max. 329 m³/h Afvoerluchtwerking
- Recirculatie mogelijk
- 2 x halogeen verlichting
- 3-standen vermogensregeling
- 2 x Aluminium vetfilter

Bedieningscomfort
- Bedieningspaneel met drukknoppen

Optionele accessoires
- Koolfilter — Art. nr. 61801251 — € 20,00
  2 stuks nodig

Afmetingen van het toestel
Breedte 550 mm

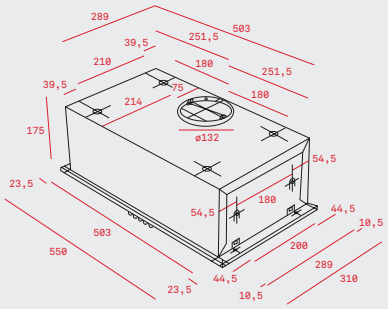

Variante	Art. nr.	Adviesprijs
GFH 55	40446706	€ 199,00

Alle prijzen in euro incl. BTW

Model	DPL 1185 ISLA	DLV 98660 BK TOS	DLV 98660 ST TOS	DVT 98660/68660 TBS
PRODUCTSPECIFICATIES				
Jaarlijks energieverbruik AEC kWh/annum (kWh)	49,3	43,0	43,0	38,7
Energieklasse	A	A+	A+	A+
Hydrodynamische efficiëntie (FdEhood)	32,1	35	35	35,1
Klasse van hydrodynamische efficiëntie (FdEhood)	A	A	A	A
Verlichtingsefficientie (Lehood) lux/Watt	58,3	36	36	69,8
Verlichtingsefficiëntie klasse	A	A	A	A
Vetafscheidingsefficiëntie (Gfhood) %	75,9	75,9	75,9	75,9
Vetafscheiding efficiëntie klasse	C	C	C	C
Luchtstroom (Qmin) m^3/h	331	290	290	307
Luchtstroom (Qmax) m^3/h	629	558	558	584
Luchtstroom (Qboost) m^3/h	782	696	696	698
Gemeten luchtgeluidsniveau op minimaal snelheid in normaal bedrijf (LwA) dB	54	51	51	61
Gemeten luchtgeluidsniveau op maximaal snelheid in normaal bedrijf (LwA) dB	69	67	67	74
Gemeten luchtgeluidsniveau op intensief snelheid in normaal bedrijf (LwA) dB	69	70	70	74
Stroomverbruik uit-stand (Po) in W	–	0,32	0,32	0
Stroomverbruik in stand-bymodus (Ps) in W	0,7	–	–	0,7
Energie-efficiëntie-index	50,1	42,9	42,9	41
Verlenging factor (f)	0,8	0,7	0,7	0,7
Volumestroom in het hoogste punt (Qbep) m^3 / h	346	–	–	361
Luchtdruk in het beste punt (Qbep) m^3 / h	464	484	484	488
Elektrisch ingangsvermogen op het beste punt (Wbep) W	139	147	147	140
Nominaal ingangsvermogen van het verlichtingssysteem voor de afzuigkap op het kookvlak (WL) W	12	7,5	7,5	4,2
AFMETINGEN				
Breedte (mm)	1100	900	900	900/600
Diepte (mm)	605	450	450	412
Hoogte (mm)	817-1117	800-1200	800-1200	800-1100
ENERGIEVERBRUIK				
Motorvermogen (W)	280	265	265	280
Totaal vermogen afzuigkap (W)	292	272	272	286
TECHNISCHE GEGEVENS				
Terugslagklep	√	√	√	√
Ø Uitblaasopening (mm)	150	150	150	150
Aantal filters	3	2	2	–
Koolfilter	D4C	C1RTK	C1RTK	C1RTK
Recirculatieset	Set1/N1	CFH1520002C	CFH1520002C	CFH 1520002C

Model	DVN 94030/64030 TTC	DLH 1185/985 T	DSH 985/685	DBB 90/60
PRODUCTSPECIFICATIES				
Jaarlijks energieverbruik AEC kWh/annum (kWh)	60,2	41,0	54,7	62,3
Energieklasse	C	A	A	D
Hydrodynamische efficiëntie (FdEhood)	11,1	34,3	31	6,9
Klasse van hydrodynamische efficiëntie (FdEhood)	E	A	A	F
Verlichtingsefficientie (Lehood) lux/Watt	76,1	55,7	55,2	5,9
Verlichtingsefficiëntie klasse	A	A	A	F
Vetafscheidingsefficiëntie (Gfhood) %	75,1	98,2	82	73,4
Vetafscheiding efficiëntie klasse	C	A	C	D
Luchtstroom (Qmin) m^3/h	380	352	305	234
Luchtstroom (Qmax) m^3/h	410	651	586	380
Luchtstroom (Qboost) m^3/h	425	760	735	–
Gemeten luchtgeluidsniveau op minimaal snelheid in normaal bedrijf (LwA) dB	65	54	54	44
Gemeten luchtgeluidsniveau op maximaal snelheid in normaal bedrijf (LwA) dB	67	72	72	–
Gemeten luchtgeluidsniveau op intensief snelheid in normaal bedrijf (LwA) dB	67	72	72	–
Stroomverbruik uit-stand (Po) in W	–	0,3	0,3	–
Stroomverbruik in stand-bymodus (Ps) in W	0,5	–	–	–
Energie-efficiëntie-index	–	47,2	53,2	93,3
Verlenging factor (f)	1,6	0,8	0,9	1,8
Volumestroom in het hoogste punt (Qbep) m^3 / h	246	364	388	210,6
Luchtdruk in het beste punt (Qbep) m^3 / h	163	417	440	99
Elektrisch ingangsvermogen op het beste punt (Wbep) W	101	123	153,1	83,7
Nominaal ingangsvermogen van het verlichtingssysteem voor de afzuigkap op het kookvlak (WL) W	2	7	6	10
AFMETINGEN				
Breedte (mm)	898/598	1100/900	900/600	900/600
Diepte (mm)	325	480	480	480
Hoogte (mm)	690-1035	670-1000	670-1000	749-1049
ENERGIEVERBRUIK				
Motorvermogen (W)	140	280	280	105
Totaal vermogen afzuigkap (W)	–	287	286	115
Technische gegevens				
Terugslagklep	√	√	√	√
Ø Uitblaasopening (mm)	150	150	150	150
Aantal filters	1	3	3	3
Koolfilter	D9C	D4C	D4C	D4C
Recirculatieset	SETD13CTP	Set1/N1	Set1/N1	Set1/M1

Model	CNL 6415 Plus	CNL 6610	TL 6420	TL 9310/ 6310	C 6420	GFH 55
PRODUCTSPECIFICATIES						
Jaarlijks energieverbruik AEC kWh/annum (kWh)	30,3	105,9	100,0	71,2	103,1	124,5
Energieklasse	A	C	D	D	D	D
Hydrodynamische efficiëntie (FdEhood)	26,7	17,2	9	10,9	8,9	6,5
Klasse van hydrodynamische efficiëntie (FdEhood)	B	D	E	E	E	F
Verlichtingsefficientie (Lehood) lux/Watt	43,3	42,7	4,9	4,6	4,8	5,0
Verlichtingsefficiëntie klasse	A	A	F	F	F	F
Vetafscheidingsefficiëntie (Gfhood) %	84	72,8	69,3	69,3	72,8	77,6
Vetafscheiding efficiëntie klasse	C	D	D	D	D	C
Luchtstroom (Qmin) m^3/h	141	330	181	239	187	223
Luchtstroom (Qmax) m^3/h	293	445	350	339	353	329
Luchtstroom (Qboost) m^3/h	385	694	–	–	–	–
Gemeten luchtgeluidsniveau op minimaal snelheid in normaal bedrijf (LwA) dB	52	60	55	56	60	62
Gemeten luchtgeluidsniveau op maximaal snelheid in normaal bedrijf (LwA) dB	69	70	–	–	–	69
Gemeten luchtgeluidsniveau op intensief snelheid in normaal bedrijf (LwA) dB	69	70	–	–	–	–
Stroomverbruik uit-stand (Po) in W	–	–	–	–	–	–
Stroomverbruik in stand-bymodus (Ps) in W	–	–	–	–	–	–
Energie-efficiëntie-index	54,1	82,4	97,3	88,1	97,7	106,3
Verlenging factor (f)	1	1,4	1,7	1,6	1,7	1,8
Volumestroom in het hoogste punt (Qbep) m^3 / h	237	433	216	225	216	234
Luchtdruk in het beste punt (Qbep) m^3 / h	264	290	219	187	225	146
Elektrisch ingangsvermogen op het beste punt (Wbep) W	65	203	147	107	152	145
Nominaal ingangsvermogen van het verlichtingssysteem voor de afzuigkap op het kookvlak (WL) W	9	3	12	12	12	40
AFMETINGEN						
Breedte (mm)	600	600	600	900/600	600	550
Diepte (mm)	300/490	300/490	288/413	288/413	500	310
Hoogte (mm)	184	274	184	184	150	175
ENERGIEVERBRUIK						
Motorvermogen (W)	110	230	180	130	180	175
Vermogen Dunstabzugshaube total (W)	119	233	192	142	192	–
Technische gegevens						
Terugslagklep	√	√	√	√	√	–
Ø Uitblaasopening (mm)	120	150	120	120	120	120
Aantal filters	2	2	2	4	2	2
Koolfilter	CNL1C	D4C	C1C	C3C	C1R	C3C
Recirculatieset	–	–	–	–	–	–

TEKA

De keuken is **het middelpunt** van het leven.

KOEL- EN VRIES APPARATEN

De keuken is **het hart** van ons huis.

Koken voor familie en vrienden na een lange werkdag en een snack in de middag met de kinderen. Zorg voor jouw geliefden door een heerlijke maaltijd te kiezen in een gezellig omgeving. Sommige keukens zijn zo speciaal dat momenten ook onvergetelijke herinneringen worden.

Ervaar je keuken dankzij een aantrekkelijk ontwerp

Een opmerkelijk fenomeen – de French Door. Hier is over alle details nagedacht ,een touch-control display met witte LED-verlichting – de perfecte combinatie met de unieke en exclusieve zwarte glazen deuren.

LongLife No Frost

Bewaar uw voedsel langer. De LongLife No Frost-technologie heeft drie onafhankelijke koelcircuits om het perfecte vochtgehalte te behouden. Je eten blijft langer fris.

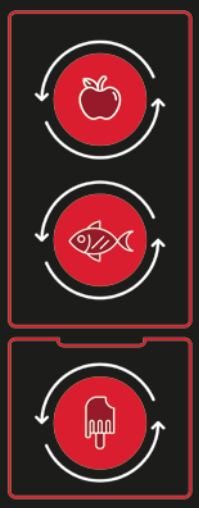

Gourmet Box

Precisie is uw levensmiddelen op de perfecte temperatuur behouden.

De nieuwste Technologie van de Gourmet Box, een Soft close telescopische lade die je de mogelijkheid geeft de juiste temperatuur te kiezen tussen -2 en 3 ºC via een touchscreen aan de voorzijde.

IonClean Technologie

De IonClean-technologie genereert negatieve ionen, neutraliseert de bacteriën en geuren. De lucht in de koelkast zal op deze manier altijd fris en geurloos zijn.

Inverter Motor

Geruisloos, duurzaam en efficiënt

Geniet thuis van de stilte. Minder verbruik en meer stilte met de inverter motor. Deze motor produceert minder wrijving, heeft minder energieverbruik en is tegelijkertijd erg stil en duurzaam. In de ontwikkeling van koeling en diepvriezen zijn deze ontworpen om efficiënt te zijn. Bespaar met deze nieuwste technologie.

TempGuard

Het TempGuard-systeem regelt en handhaaft de temperatuur dankzij de sensoren die elke wijziging in de temperatuur automatisch corrigeren. Uw koelkast houdt altijd de juiste temperatuur van uw levensmiddelen.

VitaCare Box

Van de boerderij naar de tafel

De VitaCareBox-lade heeft een vochtregeling om uw groenten en fruit altijd vers te bewaren en houdt alle vitamines en voedingsstoffen vast. Schuif gewoon aan de vochtigheidsknop en kies tussen laag, medium en hoog.

Van de diepvries naar de koelkast met één druk op de knop

Dankzij het compartiment met instelbare temperatuur, kan het voedsel koud worden gehouden of zelfs bevroren worden . Je kan dit doen door de gewenste temperatuur van -18 ° C tot 7 ° C in te stellen en krijg de volledige controle over het apparaat en de levensmiddelen.

Flexirack-System

Flexibiliteit bij het opslaan van uw voedingsmiddelen. Met het Flexirack-systeem kan u de hoogte van de deurvakjes op elk gewenst moment aanpassen door op een enkele knop te drukken.

Slechts een aanraking verwijderd van uw verfrissende drankje

Geniet van drankjes zonder de koelkastdeur te openen. Gemakkelijke toegang tot een speciale lade voor drankjes die vermijdt dat heel de koelkast moet worden geopend. Het BarOnDoor-systeem gaat verder dan een intelligent ontwerp en bespaart energie.

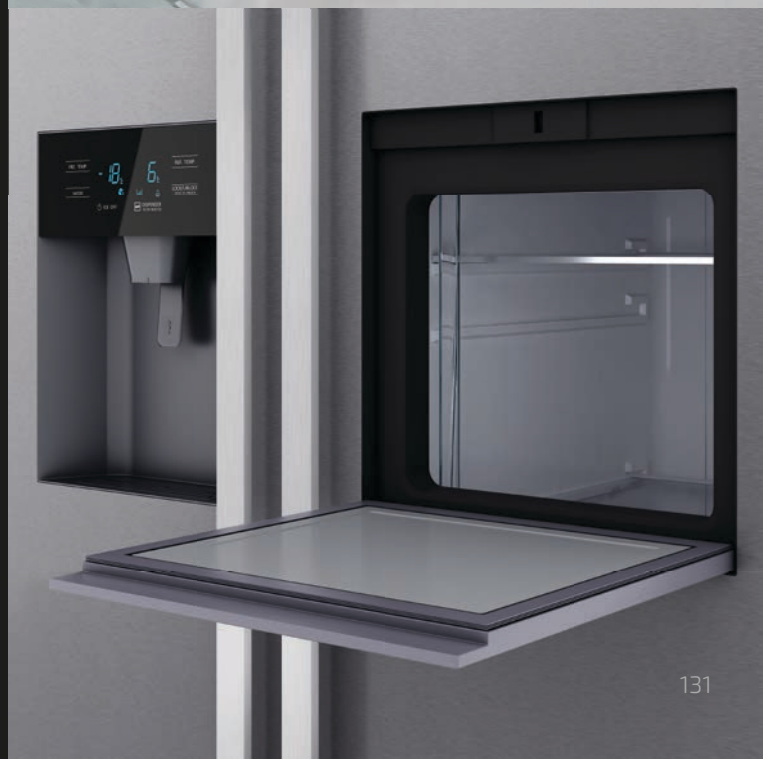

Koel- en vriesapparaten

Minimaal verbruik, zeer nauwkeurig en gemakkelijk in gebruik

		MAESTRO		
		D	E	G
VRIJSTAAND	FRENCH DOOR / SIDE BY SIDE		RFD 77820 GBK/SS EU, RMF 77920 SS EU, RLF 74925 SS EU, RLF 74920 SS EU	
VRIJSTAAND	BOTTOM FREEZER		RBF 78720 EU	
VRIJSTAAND	WIJNKOELER			RV 500 B EU, RV 250 B EU
INBOUW			CI3 350 NF EU	
ONDERBOUW				

MAESTRO

Voor iedereen die van nog meer houdt en niet tevreden is met de standaard.

TOTAL

Voor iedereen die een perfecte combinatie van functionaliteit en prestaties zoekt.

TOTAL		
D	E	G
NFL 450 S EU	NFL 430 S EU	
TKI4 325 EU TKI4 235 EU TKI4 215 EU TKI3 150 EU TKI3 130 EU		
TKI3 145 D EU TFI3 130 D EU		

MAESTRO **RFD 77820 GBK EU**

French Door Gourmet Koelkast

- Energieklasse: E
- Sensor touch met onafhankelijke temperatuurinstelling (tussen -2°C en +3°C)
- LongLife No Frost

Koelkast:

- Inverter Kompressor Technologie
- IonClean – voor geurneutralisatie
- Gourmet box met telescopische geleiders en softclose
- 2 x VitaCare Box
- Super Cool Functie

Diepvries:

- **** Diepvriescapaciteit
- verwijderbare vriesladen voor eenvoudiger schoonmaken
- Super Freeze Functie

Technische gegevens:

Bruto inhoud:	537 liter
Nuttige inhoud (Koelkast):	335 liter
Nuttige inhoud (Gourmet Box):	31 liter
Nuttige inhoud (Diepvries)	165 liter

Afmetingen van het toestel

Hoogte 1898mm **Breedte** 833mm **Diepte** 685mm

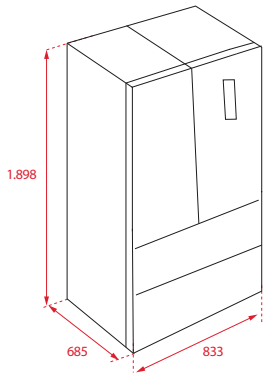

Variante	Art. nr.	Adviesprijs
RFD 77820 GBK EU	113430004 (Zwart glas)	€ 2.659,00

MAESTRO **RFD 77820 SS EU**

French Door Gourmet Koelkast

- Energieklasse: E
- Roestvrij stalen afwerking
- Sensor touch met onafhankelijke temperatuurinstelling (tussen -2°C en +3°C)
- LongLife No Frost

Koelkast:

- Inverter Kompressor Technologie
- IonClean – voor geurneutralisatie
- Gourmet box met telescopische geleiders en softclose
- 2 x VitaCare Box
- Super Cool Functie

Diepvries:

- **** Diepvriescapaciteit
- verwijderbare vriesladen voor eenvoudiger schoonmaken
- Super Freeze Functie

Technische gegevens:

Bruto inhoud:	537 liter
Nuttige inhoud (Koelkast):	335 liter
Nuttige inhoud (Gourmet Box):	31 liter
Nuttige inhoud (Diepvries)	165 liter

Afmetingen van het toestel

Hoogte 1898mm **Breedte** 833mm **Diepte** 685mm

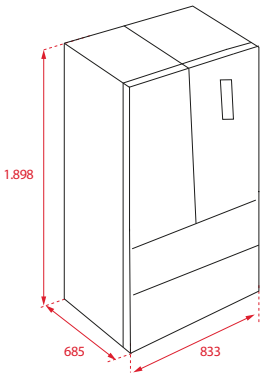

Variante	Art. nr.	Adviesprijs
RFD 77820 SS EU	113430005 (Staal)	€ 2.549,00

MAESTRO **RMF 77920 SS EU**

Side by Side koelkast

- Energieklasse: E
- 4 deuren
- Staal-Finish
- Touch Control Display
- LongLife No Frost

Koelkast:

- Inverter Kompressor Technologie
- IonClean – voor geurneutralisatie
- Multizone Compartment
- FreshBox
- Super Cool Functie

Diepvries:

- **** Diepvriescapaciteit
- Ice Twister
- Super Freeze Functie

Technische gegevens:

Bruto inhoud:	648 liter
Nuttige inhoud (Koelkast):	455 liter
Nuttige inhoud (Diepvries):	182 liter

Afmetingen van het toestel

Hoogte 1935mm **Breedte** 905mm **Diepte** 775mm

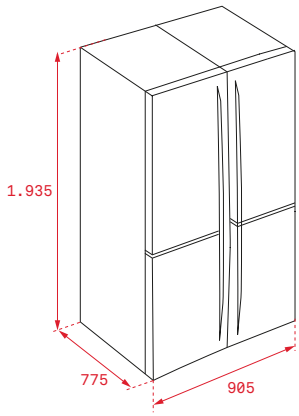

Variante	Art. nr.	Adviesprijs
RMF 77920 SS EU	113430009 (Staal)	€ 2.659,00

Alle prijzen in euro incl. BTW

MAESTRO **RLF 74925 SS EU**

Side by Side koelkast

- Energieklasse: E
- Roestvrij stalen afwerking
- Touch Control Display
- Ijsblokjes maker (IJsblokjes, crushed ijs, water)
- Full No Frost

Koelkast:

- Bar on Door
- FreshBox
- Super Cool Functie

Diepvries:

- **** Diepvriescapaciteit
- Super Freeze Functie

Technische gegevens:

• Bruto inhoud:	573 liter
• Nuttige inhoud (Koelkast):	334 liter
• Nuttige inhoud (Diepvries):	156 liter

Afmetingen van het toestel

Hoogte 1788mm **Breedte** 895mm **Diepte** 745mm

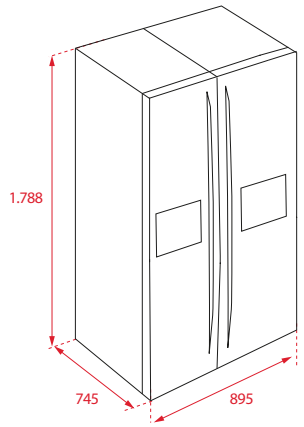

Variante	Art. nr.	Adviesprijs
RLF 74925 SS EU	113430010 (Staal)	€ 2.449,00

Alle prijzen in euro incl. BTW

MAESTRO **RLF 74920 SS EU**

E | 180 cm | 90cm | LED

Side by Side koelkast
- Energieklasse: E
- Roestvrij stalen afwerking
- Touch Control Display
- Ijsblokjes maker (IJsblokjes, crushed ijs, water)
- Full No Frost

Koelkast:
- FreshBox
- Super Cool Functie

Diepvries:
- **** Diepvriescapaciteit
- Super Freeze Functie

Technische gegevens:
- Bruto inhoud: 573 liter
- Nuttige inhoud (Koelkast): 334 liter
- Nuttige inhoud (Diepvries): 156 liter

Afmetingen van het toestel
Hoogte 1788mm **Breedte** 895mm **Diepte** 745mm

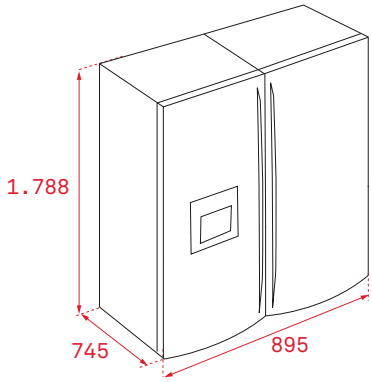

Variante	Art. nr.	Adviesprijs
RLF 74920 SS EU	113430011 (Staal)	€ 2.339,00

MAESTRO **RBF 78720 SS EU**

E | 192 cm | 70cm | LED | ION CLEAN | 90

Combi koel- en diepvriesapparaat, 192 cm
- Energieklasse: E
- Roestvrij stalen afwerking
- Touch Control Display
- Easy 90°
- Longlife No Frost

Koelkast:
- IonClean – voor geurneutralisatie
- FlexiRack
- FlessenRack
- ZeroBox
- VitaCareBox
- Super Cool Functie

Diepvries:
- **** Diepvriescapaciteit
- Twister IceMaker
- Super Freeze Functie

Technische gegevens:
- Bruto inhoud: 510 liter
- Nuttige inhoud (Koelkast): 333 liter
- Nuttige inhoud (0 °C zone): 24 liter
- Nuttige inhoud (Diepvries): 128 LIter

Afmetingen van het toestel
Hoogte 1920mm **Breedte** 700mm **Diepte** 712mm

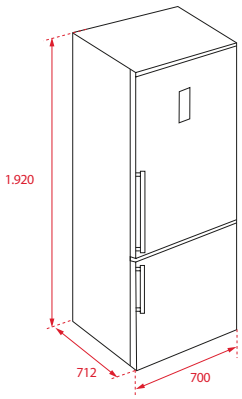

Variante	Art. nr.	Adviesprijs
RBF 78720 SS EU	113400002 (Staal)	€ 1.709,00

TOTAL **NFL 450 S EU**

D | 201 cm | 60cm | LED

Combi koel- en diepvriesapparaat, 201 cm
- Energieklasse: D
- Roestvrij stalen afwerking
- Touch Control Display
- Full No Frost

Koelkast:
- ZeroBox
- FreshBox
- FlessenRack
- Super Cool Functie

Diepvries:
- **** Diepvriescapaciteit
- Super Freeze Functie

Technische gegevens:
- Bruto inhoud: 350 liter
- Nuttige inhoud (Koelkast): 219 liter
- Nuttige inhoud (0 °C zone): 21 liter
- Nuttige inhoud (Diepvries): 76 LIter

Afmetingen van het toestel
Hoogte 2010mm **Breedte** 595mm **Diepte** 635mm

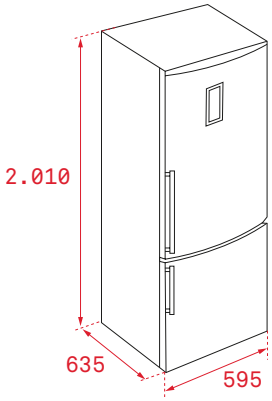

Variante	Art. nr.	Adviesprijs
NFL 450 S EU	113410000 (Staal)	€ 1.429,00

Alle prijzen in euro incl. BTW

TOTAL **NFL 430 S EU**

E | 201 cm | 60cm | LED

Combi koel- en diepvriesapparaat, 201 cm
- Energieklasse: E
- Roestvrij stalen afwerking
- Elektronisch display op de deur (koel- en vriesvak)
- Full No Frost

Koelkast:
- Fresh Box
- FlessenRack
- Super Cool Functie

Diepvries:
- **** Diepvriescapaciteit
- Super Freeze Functie

Technische gegevens:
- Bruto inhoud: 360 liter
- Nuttige inhoud (Koelkast): 250 liter
- Nuttige inhoud (Diepvries): 76 liter

Afmetingen van het toestel
Hoogte 2010mm **Breedte** 595mm **Diepte** 635mm

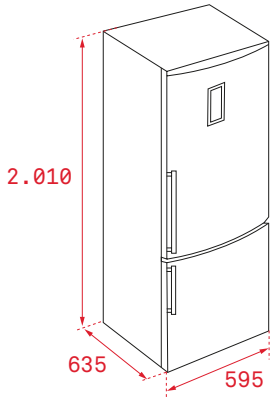

Variante	Art. nr.	Adviesprijs
NFL 430 S EU	40672030 (Staal)	€ 1.099,00

MAESTRO **RV 500 B EU**

G | 127 cm | 50cm | LED

Vrijstaande wijnkoeler, 127 cm
- Elektronische temperatuurregeling en display
- Capaciteit voor maximaal 50 flessen
- 10 uitschuifbare houten leggers, in hoogte verstelbaar
- Regelbare temperatuur voor rode wijn en witte wijn (5-20°C)

Technische gegevens:
- Bruto inhoud: 169 liter

Afmetingen van het toestel
Hoogte 1270mm **Breedte** 500mm **Diepte** 540mm

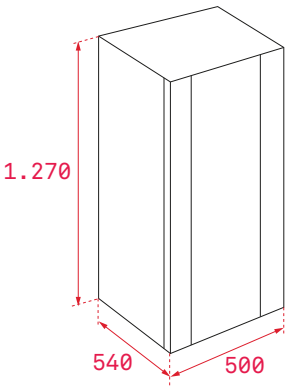

Variante	Art. nr.	Adviesprijs
RV 500 B EU	40682005	€ 1.049,00

MAESTRO **RV 250 B EU**

G | 77 cm | 50cm | LED

Vrijstaande wijnkoeler, 77 cm
- Elektronische temperatuurregeling en display
- Capaciteit voor maximaal 25 flessen
- 5 uitschuifbare houten leggers, in hoogte verstelbaar
- Regelbare temperatuur voor rode wijn en witte wijn (6-18°C)

Technische gegevens:
- Bruto inhoud: 97 liter

Afmetingen van het toestel
Hoogte 770mm **Breedte** 500mm **Diepte** 540mm

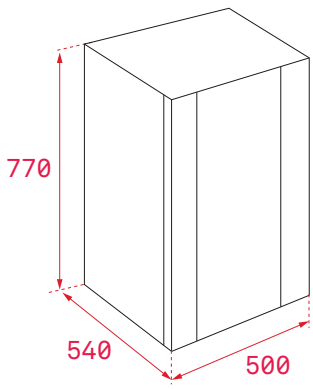

Variante	Art. nr.	Adviesprijs
RV 250 B EU	40682004	€ 769,00

Alle prijzen in euro incl. BTW

MAESTRO CI3 350 NF EU

E | 178 cm | 54cm | LED

Combi koel- en diepvriesapparaat, 178 cm
- Energieklasse: E
- Sleepdeur techniek
- Deur scharnierend rechts (verwisselbaar)
- Full No Frost

Koelkast:
- Elektronisch display en bedieningspaneel in de koelkast
- FlessenRack
- Zero Box
- 3 glazen legplateaus, in hoogte verstelbaar (veiligheidsglas)
- 1 flessen- / blikjesvak, transparant
- 3 multifunctionele box, transparant
- 1 uitneembaar eierrek, transparant

Diepvries:
- **** Diepvriescapaciteit
- 2 vriesladen, 1 vriesvak, 1 ijsblokjeshouder

Technische gegevens:
- Bruto inhoud: 275 liter
- Nuttige inhoud (Koelkast): 186 liter
  waarvan nuttige inhoud (0 °C zone) 19 liter
- Nuttige inhoud (Diepvries): 69 liter

Afmetingen van het toestel
Hoogte 1776mm **Breedte** 540mm **Diepte** 545mm

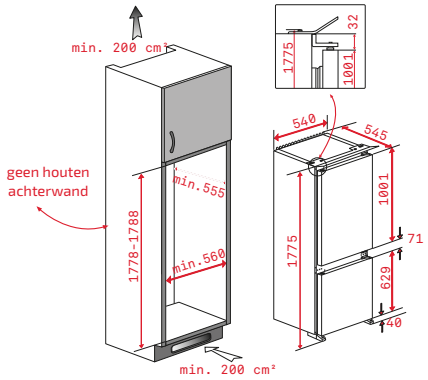

Variante	Art. nr.	Adviesprijs
CI3 350 NF EU	113560005	€ 1.319,00

TOTAL TKI4 325 EU

E | 178 cm | 54cm

Combi koel- en diepvriesapparaat, 178 cm
- Energieklasse: E
- Sleepdeur techniek
- Deur scharnierend rechts (verwisselbaar)

Koelkast:
- volledig automatisch ontdooien
- FlessenRack
- Zero Box
- 3 glazen legplateaus, in hoogte verstelbaar (veiligheidsglas)
- 1 flessen- / blikjesvak, transparant
- 2 multifunctionele box, transparant
- 1 container kan worden opgeklapt
- 1 uitneembaar eierrek, transparant

Diepvries:
- **** Diepvriescapaciteit
- 2 vriesladen, 1 vriesvak, 1 ijsblokjeshouder

Technische gegevens:
- Bruto inhoud: 285 liter
- Nuttige inhoud (Koelkast): 212 liter
- Nuttige inhoud (Diepvries): 78 liter

Afmetingen van het toestel
Hoogte 1776mm **Breedte** 540mm **Diepte** 545mm

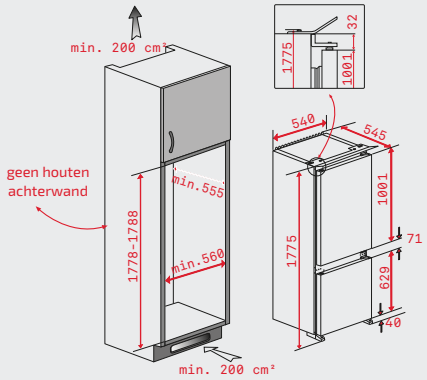

Variante	Art. nr.	Adviesprijs
TKI4 325 EU	113570008	€ 989,00

TOTAL TKI4 215 EU

F | 122 cm | 54cm | LED

Inbouwkoelkast met vriesvak, 122 cm
- Energieklasse: F
- Sleepdeur techniek
- Deur scharnierend rechts (verwisselbaar)

Koelkast:
- automatisch ontdooien
- LED-Binnenverlichting
- FlessenRack
- 3 glazen legplateaus, in hoogte verstelbaar (veiligheidsglas)
- 1 groentelade, transparant
- 1 flessen- / blikjesvak, transparant
- 2 multifunctionele box, transparant
- 1 uitneembaar eierrek, transparant

Diepvries:
- **** Diepvriescapaciteit
- 1 ijsblokjeshouder

Technische gegevens:
- Bruto inhoud: 210 liter
- Nuttige inhoud (Koelkast): 156 liter
- Nuttige inhoud (Vriesvak): 19 liter

Afmetingen van het toestel
Hoogte 1215mm **Breedte** 540mm **Diepte** 545mm

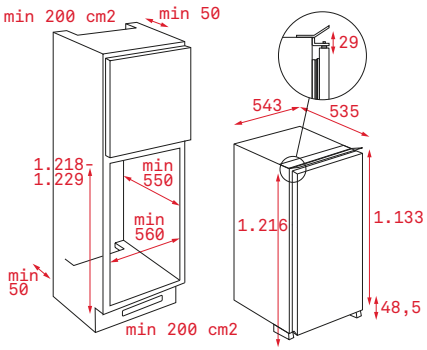

Variante	Art. nr.	Adviesprijs
TKI4 215 EU	113470003	€ 769,00

Alle prijzen in euro incl. BTW

TOTAL TKI4 235 EU

F | 122 cm | 54cm

Inbouwkoelkast, 122 cm
- Energieklasse: F
- Sleepdeur techniek
- Deur scharnierend rechts (verwisselbaar)

Koelkast:
- automatisch ontdooien
- FlessenRack
- 4 glazen legplateaus, in hoogte verstelbaar (veiligheidsglas)
- 1 groentelade, transparant
- 1 flessen- / blikjesvak, transparant
- 2 multifunctionele box, transparant
- 1 container kan worden opgeklapt
- 1 uitneembaar eierrek

Technische gegevens:
- Bruto inhoud: 215 liter
- Nuttige inhoud: 198 liter

Afmetingen van het toestel
Hoogte 1215mm **Breedte** 540mm **Diepte** 545mm

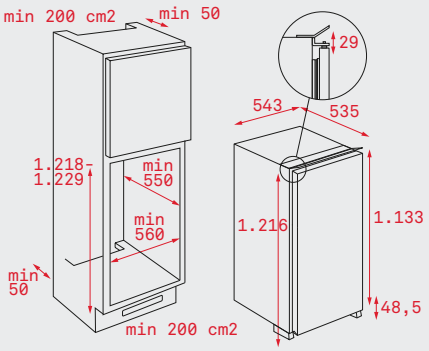

Variante	Art. nr.	Adviesprijs
TKI4 235 EU	113470009	€ 739,00

TOTAL TKI3 130 EU

E | 88 cm | 54cm

Inbouwkoelkast met vriesvak, 88 cm
- Energieklasse: E
- Sleepdeur techniek
- Deur scharnierend rechts (verwisselbaar)

Koelkast:
- automatisch ontdooien
- Binnenverlichting
- 2 glazen legplateaus, in hoogte verstelbaar (veiligheidsglas)
- 1 groentelade, transparant
- 1 flessen- / blikjesvak, transparant
- 1 multifunctionele box, transparant
- 1 container kan worden opgeklapt
- 1 uitneembaar eierrek, transparant

Diepvries:
- **** Diepvriescapaciteit
- 1 ijsblokjeshouder

Technische gegevens:
- Bruto inhoud: 120 liter
- Nuttige inhoud (Koelkast): 97 liter
- Nuttige inhoud (Vriesvak): 13 liter

Afmetingen van het toestel
Hoogte 866mm **Breedte** 540mm **Diepte** 548mm

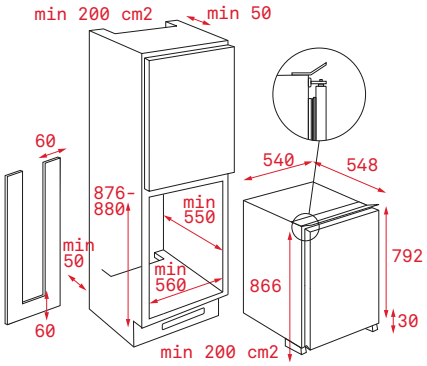

Variante	Art. nr.	Adviesprijs
TKI3 130 EU	113470004	€ 599,00

TOTAL TKI3 150 EU

F | 88 cm | 54cm

Inbouwkoelkast, 88 cm
- Energieklasse: F
- Sleepdeur techniek
- Deur scharnierend rechts (verwisselbaar)

Koelkast:
- automatisch ontdooien
- Binnenverlichting
- 3 glazen legplateaus, in hoogte verstelbaar (veiligheidsglas)
- 1 groentelade, transparant
- 1 flessen- / blikjesvak, transparant
- 1 multifunctionele box, transparant
- 1 container kan worden opgeklapt, transparent
- 1 uitneembaar eierrek, transparant

Technische gegevens:
- Bruto inhoud: 135 liter
- Nuttige inhoud: 126 liter

Afmetingen van het toestel
Hoogte 866mm **Breedte** 540mm **Diepte** 548mm

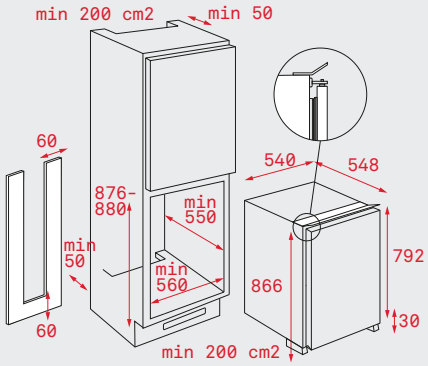

Variante	Art. nr.	Adviesprijs
TKI3 150 EU	113470005	€ 579,00

Alle prijzen in euro incl. BTW

TOTAL TFI3 130 D EU

E | 82 cm | 54cm

Onderbouw koelkast met vriesvak, 82 cm
- Energieklasse: E
- Deur op deur bevestiging
- Deur scharnierend rechts (verwisselbaar)

Koelkast:
- automatisch ontdooien
- Binnenverlichting
- 2 glazen legplateaus, in hoogte verstelbaar (veiligheidsglas)
- 1 groenten - en fruit lade
- 1 flessen- / blikjesvak, transparant
- 1 multifunctionele box, transparant
- 1 uitneembaar eierrek, transparant

Diepvries:
- **** Diepvriescapaciteit
- 1 ijsblokjeshouder

Technische gegevens:
- Bruto inhoud: 125 liter
- Nuttige inhoud (Koelkast): 92 liter
- Nuttige inhoud (vriesvak): 15 liter

Afmetingen van het toestel
Hoogte 820mm **Breedte** 598mm **Diepte** 545mm

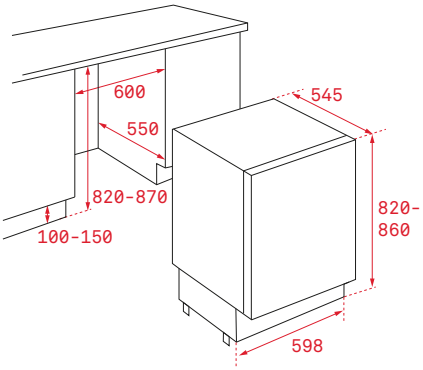

Variante	Art. nr.	Adviesprijs
TFI3 130 D EU	113470000	€ 659,00

TOTAL TKI3 145 D EU

F | 82 cm | 54cm

Onderbouw koelkast, 82 cm
- Energieklasse: F
- Deur op deur bevestiging
- Deur scharnierend rechts (verwisselbaar)

Koelkast:
- automatisch ontdooien
- Binnenverlichting
- 3 glazen legplateaus, in hoogte verstelbaar (veiligheidsglas)
- 1 groenten - en fruit lade
- 1 flessen- / blikjesvak, transparant
- 1 multifunctionele box, transparant
- 1 uitneembaar eierrek, transparant

Technische gegevens:
- Bruto inhoud: 130 liter
- Nuttige inhoud: 128 liter

Afmetingen van het toestel
Hoogte 820mm **Breedte** 598mm **Diepte** 545mm

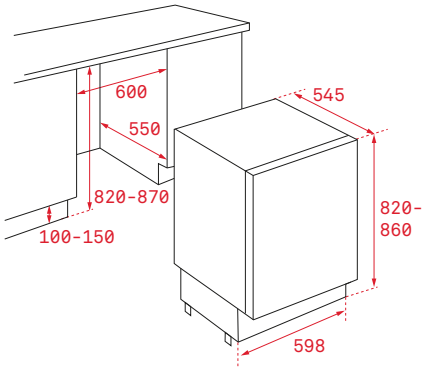

Variante	Art. nr.	Adviesprijs
TKI3 145 D EU	113470001	€ 719,00

Alle prijzen in euro incl. BTW

Modell	RMF 77920 SS EU	RLF 74925 SS EU	RLF 74920 SS EU	RBF 78720 EU	NFL 450 S EU	NFL 430 S EU	CI3 350 NF EU
PRODUCTSPECIFICATIES							
Categorie	7	7	7	7	7	7	7
Energieklasse	E	E	E	E	D	E	E
Jaarlijks verbruik (kWh/jaar)	339	318	317	287	192	231	240
Bruto inhoud (l)	648	573	573	510	350	360	275
Bruto inhoud (l)	455	334	334	333	219	250	186
0 °C zone nuttige inhoud (l)	NA	NA	NA	24	21	NA	19
Nuttige inhoud diepvries (l)	182	156	156	128	76	76	69
Diepvriescapaciteit (sterren)	4	4	4	4	4	4	4
Volautomatisch ontdooien (Koelkast)	√	√	√	√	√	√	–
Volautomatisch ontdooien (0 °C zone)	√	√	√	√	√	–	–
Volautomatisch ontdooien (Diepvries)	√	√	√	√	√	√	√
Tijd voor temperatuurstijging	16	7	7	24	15	15	13
Diepvriescapaciteit (kg/24h)	15	14	14	9	8,5	4	4
Klimaat klasse	N/T	N/T	N/T	SN/T	N/T	N/T	SN/ST
Geluidsniveau (db)	43	41	41	41	41	41	38
Geluidsklasse	D	C	C	C	C	C	C
Ontwerp	Vrijstaand	Vrijstaand	Vrijstaand	Vrijstaand	Vrijstaand	Vrijstaand	Inbouw
ENERGIEVERBRUIK							
Vermogen (W)	175	188	188	206	150	150	125
Ontdooicapaciteit (W)	262	240	240	185	190	160	120
Energieverbruik (Kw/dag)	1,04	0,88	0,88	0,88	0,46	0,65	0,66

Modell	TKI4 325 EU	TKI4 215 EU	TKI4 235 EU	TKI3 130 EU	TKI3 150 EU	TKI3 145 D EU	TFI3 130 D EU
PRODUCTSPECIFICATIES							
Categorie	7	7	1	7	1	1	7
Energieklasse	E	F	F	E	F	F	E
Jaarlijks verbruik (kWh/jaar)	221	166	119	145	94	92	143
Bruto inhoud (l)	285	210	215	120	135	130	125
Bruto inhoud (l)	212	156	198	97	126	128	107
0 °C zone nuttige inhoud (l)	NA	NA	NA	NA	NA	NA	NA
Nuttige inhoud diepvries (l)	78	19	NA	13	NA	NA	15
Diepvriescapaciteit (sterren)	4	4	NA	4	NA	NA	4
Tijd voor temperatuurstijging	20	16	NA	10	NA	NA	10
Diepvriescapaciteit (kg/24h)	4	2	NA	2	NA	NA	2
Klimaat klasse	SN/ST	SN/ST	SN/T	SN/T	SN/ST	SN/T	SN/T
Geluidsniveau (db)	38	35	35	35	29	35	37
Geluidsklasse	C	B	B	B	A	B	C
Ontwerp	Inbouw	Inbouw	Inbouw	Inbouw	Inbouw	Inbouw	Inbouw
ENERGIEVERBRUIK							
Vermogen (W)	120	65	70	65	75	50	65
Ontdooicapaciteit (W)	NA	NA	NA	NA	NA	NA	NA
Energieverbruik (Kw/dag)	0,61	0,46	0,33	0,40	0,26	0,25	0,39

Modell	RFD 77820 GBK / SS
PRODUCTSPECIFICATIES	
Categorie	7
Energieklasse	E
Jaarlijks verbruik (kWh/jaar)	333
Bruto inhoud (l)	537
Bruto inhoud (l)	335
0 °C zone nuttige inhoud (l)	31
Nuttige inhoud diepvries (l)	165
Diepvriescapaciteit (sterren)	4
Volautomatisch ontdooien (Koelkast)	√
Volautomatisch ontdooien (0 °C zone)	√
Volautomatisch ontdooien (Diepvries)	√
Tijd voor temperatuurstijging	15
Diepvriescapaciteit (kg/24h)	13
Klimaat klasse	T
Geluidsniveau (db)	41
Geluidsklasse	C
Ontwerp	Vrijstaand
ENERGIEVERBRUIK	
Vermogen (W)	260
Ontdooicapaciteit (W)	250
Energieverbruik (Kw/dag)	0,92

Modell	RV 500 B EU	RV 250 B EU
PRODUCTSPECIFICATIES		
Categorie / Ontwerp	Wijnkoeler / Stand apparaat	Wijnkoeler / Stand apparaat
Farbe	zwart	zwart
Energieklasse	G	G
Jaarlijks verbruik (kWh/jaar)	145	128
Capaciteit (flessen))	50	25
Bruto inhoud (liter)	169	97
Klimaat klasse	ST	N
Temperatuur	5-20°C	6-18°C
Ontdooiing	automatisch	automatisch
Geluidsniveau dB (A) / Geluidsklasse	39 / C	40 / C
AFMETINGEN		
Hoogte / Breedte / Diepte (mm)	1270 / 500 / 540	770 / 500 / 540
Nuttige inhoud (Kg)	58	37
AANSLUITWAARDE		
Spanning (V/Hz)	220-240/50	220-240/50
Vermogen (W)	110	90
Energieverbruik (kWh/24h)	0,40	0,35
INTERIEUR		
Weergave	elektronisch	elektronisch
Leggers in hoogte verstelbaar	10	5
LED binnenverlichting	√	√
Deur	Glas	Glas
Temperatuuralarm	√	√
Greeploos	√	√
BEDIENINGSDISPLAY		
Temperatuuralarm (LED)	√	√

Geniet van het leven

VAATWASSERS

Meer **hygiëne**

ION CLEAN TECHNOLOGY

Geef uw gezin maximale bescherming. De IonClean functie activeert desinfectie met behulp van negatieve ionen, doodt bacteriën en neutraliseert veel voorkomende nare geurtjes.

Nog **zuiniger**

INVERTER MOTOR

Een state-of-the-art inverter motor. Zijn geavanceerde technologie en sterkte betekenen ook minimale energiekosten en een opmerkelijke vermindering van het geluid tot slechts 42 dB, gelijk aan een gefluisterde conversatie.

ENERGIE-EFFICIËNTIE

Verbruik minder met een energieklasse tot D.
De voortdurende innovatie van Teka geeft u een minimaal verbruik van maximaal 9,5 liter.

BEAM ON FLOOR

Het geluidsniveau van Teka vaatwassers is zo laag dat u het voltooien van het afwasproces niet kunt horen. Daarom wordt bij het inschakelen van een wasprogramma een rood licht op de vloer geprojecteerd. Als het wassen klaar is, gaat dit lampje uit.

Meer **flexibiliteit**

Capaciteit tot 15 couverts

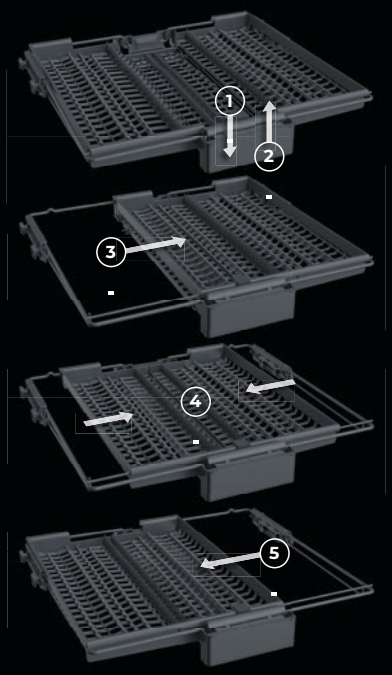

MULTIFLEX-3

Perfect schoon bestek zonder etensresten dankzij een nieuwe, grotere en flexibelere besteklade. U kunt de bewegende delen aanpassen aan de behoeften van elke wascyclus.

FLEXISET

Varieer het interieur van de afwasmachine met behulp van de uitklapbare delen.

De geïntegreerde houders voor kopjes of bestek helpen u ze beter te verdelen en uw vaatwasser optimaal te benutten.

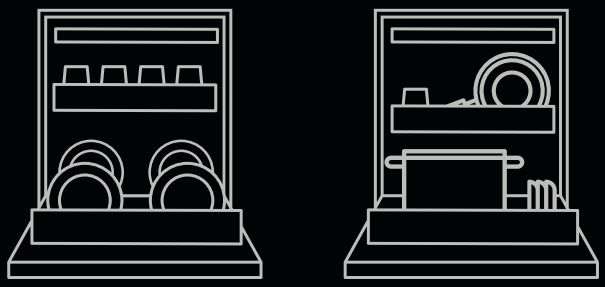

PUSH-UP SYSTEEM

Pas de bovenste lade aan de grootte van uw vaatwerk aan. Druk lichtjes op de zijkanten om de besteklade in drie verschillende standen te zetten – zelfs als de besteklade vol is.

Nog **sneller**

60 MIN. PROGRAMMA

Onze vaatwassers hebben een speciaal programma van slechts 1 uur inclusief wassen en drogen. De vaat is klaar in recordtijd.

MINI-30 PROGRAMMA

Mini30 helpt u uw vaat schoon te maken in recordtijd. Het programma biedt u in 30 minuten een snelle reiniging. Op die manier is uw vaat in recordtijd schoon en bovendien is dit efficiënter dan met de hand afwassen.

EXPRESS FUNCTIE

Hij zorgt voor een snellere hogere instelling van de waterdruk voor perfecte resultaten en verkort de tijd van het door u gekozen wasprogramma tot 70 %. Een optimaal reinigingsresultaat is gegarandeerd.

Meer **vermogen**

DUALCARE-PROGRAMMA

Verwijdert het hardnekkigste vuil uit uw vaat in de onderstekorf met een wasdruk die drie keer zo hoog is als in de bovenste korf, waar uw kopjes en glazen bijzonder voorzichtig worden gereinigd.

GLASSCARE-PROGRAMMA

Speciaal ontworpen om de meest delicate kopjes en glazen te beschermen door de temperatuur en de waterdruk aan te passen.

AUTOCLEAN-PROGRAMMA

Een programma om geurtjes en bacteriën uit uw toestel te verwijderen. Gebruik dit programma 1 of 2 keer per maand terwijl de vaatwasser leeg is om uw apparaat brandschoon en goed ontsmet te houden.

AUTO-PROGRAMMA

De vaatwasser selecteert automatisch de hoeveelheid en druk van het water, afhankelijk van de vervuilingsgraad, tevens wordt de ideale temperatuur ingesteld voor perfecte resultaten.

POWERWASH-FUNCTIE

De Powerwash-functie maakt een flexibele gemengde belading mogelijk. Sterk vervuilde potten in de onderste korf, delicaat vaatwerk en glazen in de Boven korf. En dat alles in slechts één wasbeurt – schoon en energiebesparend.

EXTRA DROOG-PROGRAMMA

Genereert intense warmte tijdens het droogproces, waardoor waterresten aanzienlijk worden verminderd en een perfect resultaat wordt bereikt.

Meer **technologie**

MULTI-CLEANER-SENSOR

Tabs of poederwasmiddel, de vaatwasser past zich voor elke cyclus aan het type wasmiddel aan dat u kiest.

PREMIUM DROGENDE AUTOMATISCHE DEUROPENING

Een perfecte afwerking met minimaal energieverbruik. Aan het einde van het programma opent het systeem automatisch de deur om het vaatwerk te drogen.

SMARTSENSOR

Een sensorsysteem dat het vuil op uw vaat meet en de afwasparameters aanpast aan de vuilheidsgraad, telkens wanneer u de vaatwasser opnieuw gebruikt.

GESCHIKT VOOR INSTALLATIE OP HOOGTE

Hoge installatie voor gemakkelijke toegang om uw vaat in te laden en uit te laden zonder te hoeven bukken.

XL MODEL

Dankzij de grotere hoogte kunt u deuren tot 800 mm gebruiken, zodat de uitlijning en integratie met de rest van de deuren van uw keuken perfect is.

FLEX SCHARNIER

Het maakt niet uit hoe uw keuken eruit ziet: lange of extra dikke fronten, lage plint hoogte. Het bijbehorende meubelfront wordt aan het flexscharnier bevestigd. Daardoor schuift het frontpaneel bij het openen omhoog en wordt stoten tegen de plint voorkomen.

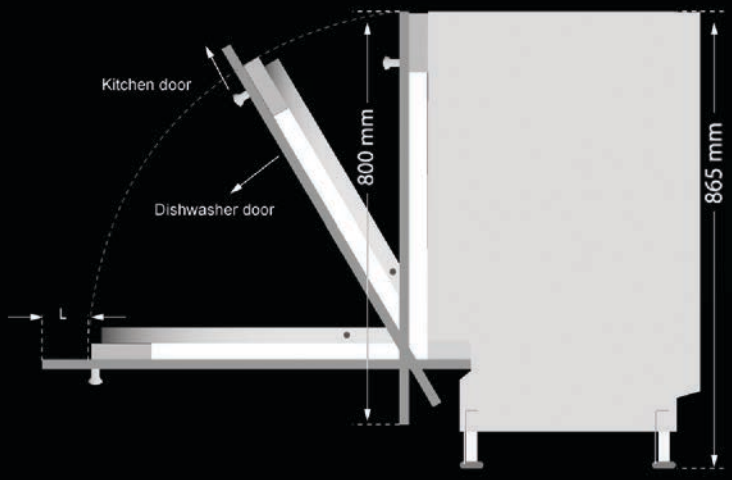

Vaatwassers

Minimaal verbruik, zeer nauwkeurig en gemakkelijk in gebruik

		MAESTRO		
		60		45
		D	E	E
VOLLEDIG GEÏNTEGREERD	15	DFI 76950		
	14			
	12			
	10			
GEDEELTELIJK GEÏNTEGREERD	9/13			

MAESTRO

Voor iedereen die van nog meer houdt en niet tevreden is met de standaard.

TOTAL

Voor iedereen die een perfecte combinatie van functionaliteit en prestaties zoekt.

TOTAL	
60	45
E	E
DFI 46950 XL	
DFI 46700	
	DFI 44700
DSI 46750	DSI 44700

NIEUW

MAESTRO **DFI 76950**

D | 9,5 Liter | ION CLEAN

Volledig geïntegreerde vaatwasser, 60 cm

Uitvoering
- Elektronische bediening met wit LED-display
- 9 Spoelprogramma's
- 6 Reinigingstemperaturen
- Speciaal programma's: Mini30, 1 uur, GlasCare, DualCare, AutoClean
- Speciale functies: IONCLEAN, Halve belading programma, Express program, Power

Uitrusting
- Capaciteit 15 standaard couverts
- Besteklade MultiFlex 3
- AquaStop
- SmartSensor
- MultiCleanerSensor
- Premiumdroging (automatische deuropening)
- Roestvrijstalen bodemplaat

Bedieningscomfort
- Beam on Floor
- Starttijd voorselectie 1-24h
- In hoogte verstelbare bovenkorf (3 niveaus)
- Bovenste korf MultiFlex 3
- Onderste korf FlexiSet 4
- Sleepdeur techniek
- Geschikt voor inbouw op hoogte
- Elektronisch display voor het bijvullen van zout en spoelglansmiddel

Technische gegevens
- Energie-efficiëntie klasse D
- Geluidsniveau: 42 db
- Waterverbruik: 9,5 l

AFMETINGEN

Hoogte 820mm **Breedte** 600mm **Diepte** 550mm

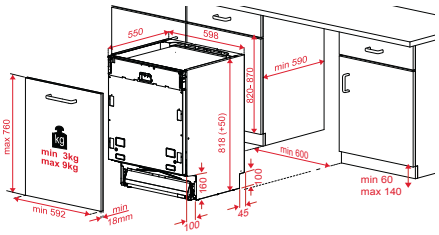

Variante	Art. nr.	Adviesprijs
DFI 76950	114260004	€ 849,00

NIEUW

TOTAL **DFI 46950 XL**

E | 9,5 Liter | ION CLEAN | XL

Volledig geïntegreerde vaatwasser, 60 cm

Uitvoering
- Elektronische bediening met wit LED-display
- 9 Spoelprogramma's
- 6 Reinigingstemperaturen
- Speciaal programma's: Mini30, 1 uur, GlasCare, DualCare, AutoClean
- Speciale functies: Halve belading programma, Express program, Power, Extra droog

Uitrusting
- Capaciteit 15 standaard couverts
- Besteklade
- AquaStop
- SmartSensor
- MultiCleanerSensor
- Roestvrijstalen bodemplaat

Bedieningscomfort
- Beam on Floor
- Starttijd voorselectie 1-24h
- In hoogte verstelbare bovenkorf (3 niveaus)
- Onderste korf FlexiSet 4
- Sleepdeur techniek
- Geschikt voor inbouw op hoogte
- Elektronisch display voor het bijvullen van zout en spoelglansmiddel

Technische gegevens
- Energie-efficiëntie klasse E
- Geluidsniveau: 46 db
- Waterverbruik: 9,5 l

AFMETINGEN

Hoogte 861mm **Breedte** 598mm **Diepte** 550mm

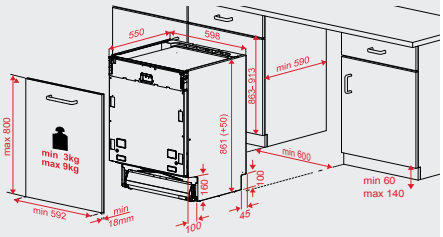

Variante	Art. nr.	Adviesprijs
DFI 46950 XL	114270002	€ 799,00

NIEUW

TOTAL **DFI 46700**

E | 9,5 Liter

Volledig geïntegreerde vaatwasser, 60 cm

Uitvoering
- Elektronische bediening met wit LED-display
- 7 Spoelprogramma's
- 5 Reinigingstemperaturen
- Speciaal programma's: Mini30, 1 uur, AutoClean
- Speciale functies: Halve belading programma, Express program, Power, Extra droog

Uitrusting
- Capaciteit 14 standaard couverts
- AquaStop
- SmartSensor
- MultiCleanerSensor
- Roestvrijstalen bodemplaat

Bedieningscomfort
- Starttijd voorselectie 1-24h
- In hoogte verstelbare bovenkorf (3 niveaus)
- Onderste korf FlexiSet 4
- Geschikt voor inbouw op hoogte
- Elektronisch display voor het bijvullen van zout en spoelglansmiddel

Technische gegevens
- Energie-efficiëntie klasse E
- Geluidsniveau: 46 db
- Waterverbruik: 9,5 l

AFMETINGEN

Hoogte 820mm **Breedte** 600mm **Diepte** 550mm

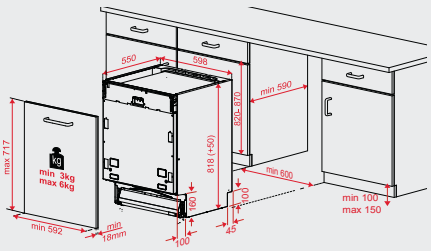

Variante	Art. nr.	Adviesprijs
DFI 46700	114270009	€ 639,00

Alle prijzen in euro incl. BTW

NIEUW

TOTAL **DSI 46750**

E | 9,5 Liter

Geïntegreerde vaatwasser, 60 cm

Uitvoering
- Elektronische bediening met wit LED-display
- 7 Spoelprogramma's
- 5 Reinigingstemperaturen
- Speciaal programma's: 1 uur, Fluister programma, AutoClean
- Speciale functies: Halve belading programma, Express program, Extra droog

Uitrusting
- Capaciteit 13 standaard couverts
- AquaStop
- SmartSensor

Bedieningscomfort
- Starttijd voorselectie 1-24h
- Bovenste korf FlexiSet2
- Onderste korf FlexiSet 2
- Geschikt voor inbouw op hoogte
- Elektronisch display voor het bijvullen van zout en spoelglansmiddel

Technische gegevens
- Energie-efficiëntie klasse E
- Geluidsniveau: 47 db
- Waterverbruik: 9,5 l

AFMETINGEN

Hoogte 815mm **Breedte** 598mm **Diepte** 570mm

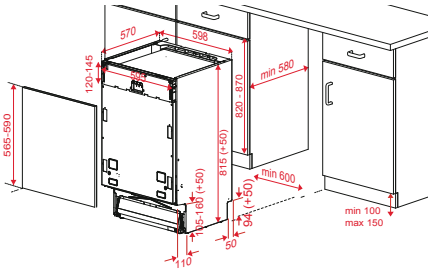

Variante	Art. nr.	Adviesprijs
DSI 46750	114270011	€ 579,00

NIEUW

TOTAL **DFI 44700**

E | 9,5 Liter

Volledig geïntegreerde vaatwasser, 45 cm

Uitvoering
- Elektronische bediening met wit LED-display
- 7 Spoelprogramma's
- 5 Reinigingstemperaturen
- Speciaal programma's: Mini30, 1 uur, AutoClean
- Speciale functies: Halve belading programma, Express program, Extra droog, ExtraSpülen

Uitrusting
- Capaciteit 10 standaard couverts
- AquaStop
- SmartSensor
- MultiCleanerSensor
- Roestvrijstalen bodemplaat

Bedieningscomfort
- Starttijd voorselectie 1-24h
- In hoogte verstelbare bovenkorf (3 niveaus)
- Onderste korf FlexiSet 2
- Geschikt voor inbouw op hoogte
- Elektronisch display voor het bijvullen van zout en spoelglansmiddel

Technische gegevens
- Energie-efficiëntie klasse E
- Geluidsniveau: 47 db
- Waterverbruik: 9,5 l

AFMETINGEN

Hoogte 818mm **Breedte** 448mm **Diepte** 550mm

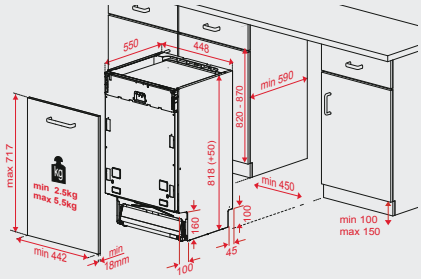

Variante	Art. nr.	Adviesprijs
DFI 44700	114310000	€ 639,00

NIEUW

TOTAL **DSI 44700**

E | 9 Liter

Geïntegreerde vaatwasser, 45 cm

Uitvoering
- Elektronische bediening met wit LED-display
- 7 Spoelprogramma's
- 5 Reinigingstemperaturen
- Speciaal programma's: 1 uur, Fluister programma, AutoClean
- Speciale functies: Halve belading programma, Express program, Extra droog

Uitrusting
- Capaciteit 9 standaard couverts
- AquaStop
- SmartSensor

Bedieningscomfort
- Starttijd voorselectie 1-24h
- Bovenste korf FlexiSet2
- Onderste korf FlexiSet 2
- Geschikt voor inbouw op hoogte
- Elektronisch display voor het bijvullen van zout en spoelglansmiddel

Technische gegevens
- Energie-efficiëntie klasse E
- Geluidsniveau: 47 db
- Waterverbruik: 9 l

AFMETINGEN

Hoogte 815mm **Breedte** 448mm **Diepte** 570mm

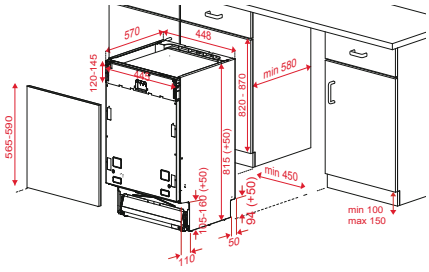

Variante	Art. nr.	Adviesprijs
DSI 44700	114310002	€ 619,00

Alle prijzen in euro incl. BTW

Model	DFI 76950	DFI 46950 XL	DFI 46700	DSI 46750	DFI 44700	DSI 44700
PRODUCTSPECIFICATIES						
Capaciteit (standaard couverts)	15	15	14	13	10	9
Energie-efficiëntie klasse	D	E	E	E	E	E
Energieverbruik per jaar (kWh)	241	270	266	262	211	197
Stroomverbruik (kWh)	0.84	0.94	0.93	0.94	0.73	0,691
Stroomverbruik (stand-bymodus)	0.50	0.50	0.50	0.49	0.50	0.49
Waterverbruik jaar / liter	2.660	2.660	2.660	3.080	2.660	2.520
Standaard programma	Eco 50	Eco 50	Eco 50	ECO	Eco 50	ECO
Cyclusduur (minuten)	245	245	220	230	239	235
Geluidsniveau (dB)	42	46	46	47	47	47
Geluidsklasse	B	C	C	C	C	C
Installatie	volledig geïntegreerd	volledig geïntegreerd	volledig geïntegreerd	geïntegreerd	volledig geïntegreerd	geïntegreerd
ENERGIEVERBRUIK						
Aansluitwaarde (W)	2.100	2.100	2.100	2.100	2.100	2.100
VEILIGHEID						
Aquastop	√	√	√	√	√	√
Overloop	√	√	√	–	√	√

TOEBEHOREN

STEAMBOX

- Met de SteamBox kunt u genieten van meerdere gerechten bereid in dezelfde tijd.
- Met zijn antiaanbaklaag - kan deze in beiden worden gebruikt in de oven evenals op inductie en keramische kookplaten.

Variante	Art. nr.	Adviesprijs
SteamBox	41599012	€ 169,00

TELESCOPISCHE RAIL, 2-VOUDIG

- uitneembare telescopische uittrekelementen
- 2 schuifrail met clipsysteem
- 1x volledige uitschuifbaar geleider
- 1x gedeeltelijk uitschuifbare geleider

Variante	Art. nr.	Adviesprijs
Telescopische rail, 2-voudig	41599010	€ 159,00

TELESCOPISCHE RAIL, 1-VOUDIG

- uitneembare telescopische uittrekelementen
- 1 schuifrail met clipsysteem
- 1 gedeeltelijk uitschuifbare geleider

Variante	Art. nr.	Adviesprijs
Telescopische rail, 1-voudig	41599011	€ 75,00

BAKBLIK, UNIVERSEEL BLIK, BAKROOSTER

- geschikt voor alle 60 cm ovens

Variante	Art. nr.	Adviesprijs
Bakblik	82430702	€ 21,00
Universeel blik	82430700	€ 21,00
Bakrooster	83310400	€ 21,00

INDUCTIE PANNENSET 9 DELEN

- Roestvrij staal met ferromagnetische bodem bestaande uit:
  Braadpan Ø 240 mm met deksel
  Braadpan Ø 200 mm met deksel
  Braadpan Ø 160 mm met deksel
  Hapjespan Ø 280 mm met deksel
  Steelpan Ø 160 mm
- geschikt voor inductie-, HiLight- en gaskookplaten

Variante	Art. nr.	Adviesprijs
Pannenset	49004840	€ 279,00

TOEVOERSLANG VERLENGING VOOR VAATWASSERS

- Water toevoerleiding verlenging voor TEKA vaatwassers - 2mtr. toe- en 2 mtr. afvoer

Variante	Art. nr.	Adviesprijs
Toevoerslang verlenging	ZUB 485	€ 65,00

Alle prijzen in euro incl. BTW

Recirculatiesets

Variante	Art. nr.	voor afzuigkappen	Adviesprijs
Set 1/N1	40490147	DPL, DLH, DSH	€ 75,00
CFH 15200 O2C	113290016	DLV, DVT	€ 48,00
SET D13CTP	113290007	DVN	€ 65,00
Set1/M1	40490146	DBB	€ 75,00

Koolstoffilter

Variante	Art. nr.	voor afzuigkappen	Adviesprijs
D4C	61801262	DPL, DLH, DSH, DBB, CNL	€ 21,00
C1RTK	113290015	DLV, DVT	€ 37,00
D9C	61801345	DVN	€ 42,00
CNL1C	61801346	CNL6415 PLUS	€ 21,00
C1C	61801232	TL 6420	€ 21,00
C3C	61801251	TL9310, TL 9610, GFH 55	€ 21,00
C1R	61801238	C6420	€ 21,00

OVEN, COMPACTE APPARATEN EN MAGNETRONS

- Energieklasse A
- SteakMaster
- Bakoven inhoud / Oven inhoud
- DualClean
- HydroClean
- Pyrolyse
- Hete lucht
- Braadsonde
- SoftClose
- Elektronische deuropener systeem
- Keramische bodem
- Ontdooien volgens tijd
- Ontdooien volgens gewicht
- Direkt menu
- Vingerafdrukbestendig

KOOKPLATEN

- MultiSlider
- Slider
- Power+ functie
- Power functie
- Flex
- Volledig beveiligd
- Eenvoudig te installeren
- Ontsteking met een hand
- ExactFlame
- Synchro functie

AFZUIGKAPPEN

- Efficiëntieklasse A in alle categorieën
- Energieklasse A +
- Randafzuiging
- Frisseluchtfunctie
- Vertraagde uitschakeling
- LED-strip
- LED lampen
- Silent Eco Power
- Vingerafdrukbestendig

KOELKASTEN

- Energieklasse D
- Hoogte van het apparaat
- Breedte van het apparaat
- Baruitsparing “Bar on door”
- GourmetBox, met een temperatuurbereik van -2°C en +3°C
- Vitacare Box
- 0° C zone
- Fresh Box
- IonClean technologie
- LED
- LongLife No Frost
- No Frost
- Inverter Motor
- Holiday functie
- Easy 90
- Anti-Vingerafdrukbestendig-Print

VAATWASSERS

- Energieklasse D
- Waterverbruik
- Flex scharnier
- Automatische deuropening
- Besteklade
- Smartsensor
- Multi-Cleaner-Sensor
- Beam on floor
- ION Clean
- Mini30
- Fluister programma
- Eco functie
- Vaatwasser met grote capaciteit

TEKA TECHNISCHE DIENST

ALS U VOOR EEN TEKA PRODUCT KIEST, KOOPT U OOK ONZE TECHNISCHE DIENST, ONZE KWALITEIT EN ONDERSTEUNING.

Bij Teka staan we altijd klaar om te luisteren en te reageren naar uw behoeften om zo snel mogelijk te kunnen reageren.

Onze technische dienst gebruikt alleen originele Teka onderdelen, zodat de kwaliteit gewaarborgd blijft.

Teka geeft 2 jaar garantie op Teka apparatuur tegen alle fabricage fouten, servicebezoek en vervanging van onderdelen.

5 JAAR GARANTIE OP TEKA KEUKENAPPARATEN
VOORWAARDEN: Bij aankoop vanaf 4 Teka keukenapparaten garanderen wij 2 jaar volledige garantie, voor het 3e, 4e, 5e jaar worden alleen voorrijdkosten berekend. De originele aankoopfactuur is een geldig bewijsstuk van de aankoopdatum.

Bezoek onze website:
www.teka.com

Teka producten worden vervaardigd onder de meest veeleisende voorwaarden om ervoor te zorgen dat er een zo lang mogelijk levensduur gegarandeerd wordt.
Als er toch iets nog steeds zou falen en je hebt een technicus nodig, neem dan contact op met uw gespecialiseerde handelaar of neem contact met ons op – informatie hiervan is te vinden op onze homepage.

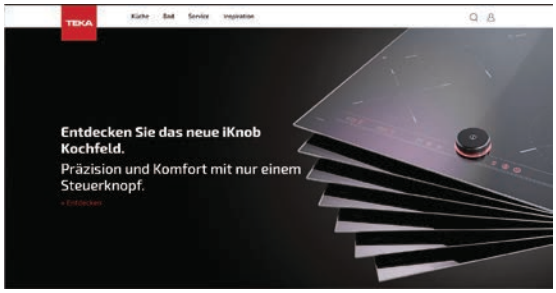

Küppersbusch Hausgeräte GmbH
Küppersbuschstraße 2
45883 Gelsenkirchen
Tel.: 0209/401 631
teka@kueppersbusch.de

04/2021 - 1234

TEKA

www.teka.com

De aangegeven adviesprijzen zijn inclusief BTW.
TEKA stelt zich niet aansprakelijk voor foutief geplaatste afbeeldingen, door de druktechniek kunnen kleurverschillen ontstaan.
Druk- zetfouten, technische wijzigingen en leveringsmogelijkheden voorbehouden.
De prijzen in deze catalogus zijn gebaseerd op een BTW tarief van 21%.
Version 04/2021