MAESTRO **HLC 847 C**

Compacte Multifunctionele Oven van 45 cm met HydroClean® PRO-systeem

Ontdooien op tijd | Ontdooien op gewicht | HydroClean | SoftClose | SurroundTemp

40 L

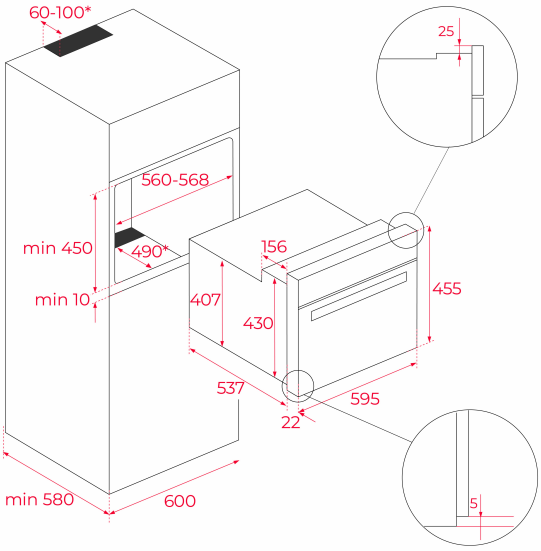

VERWIJZING

REF: 40587601 EAN: 8421152145456

FUNCTIES

Multifunctionele oven + magnetron
HydroClean® PRO automatisch reinigingssysteem
Multifunctionele SurroundTemp – 16 kookfuncties
4" TFT-kleurendisplay met digitale timer
Vijf kookniveaus
Persoonlijke kookassistent (20 voorgeprogrammeerde recepten)
Automatisch temperatuur- en tijdadvies voor elke functie
Functie voor slow cooking
Automatisch snel opwarmen
Magnetron-, pizza- en ECO-functies
Ontdooien op basis van tijd en gewicht
Driedubbel beglaasde deur
SoftClose systeem
Deuropening veiligheidsuitschakeling
Tangentiële ventilatie
Glazen bak en versterkt rooster (met anti-tip systeem)

DIMENSIES

Product hoogte (mm): 455
Product breedte (mm): 595
Product diepte (mm): 559
Product lengte (mm):
Gewicht van het product (Kgs): 31,5

TECHNISCHE SPECIFICATIES

Energie-efficiëntieklasse : -
Vermogen (V): 220-240
Frequentie (Hz): 50
Maximaal nominaal vermogen (W): 3400

KLEUREN

40587601 Zwart glas