MAESTRO **HLB 8400 P**

A+ Pyrolytische Multifunctionele Oven

70 L | DualClean | HydroClean | Telescopische geleiders | Pyrolyse

SurroundTemp

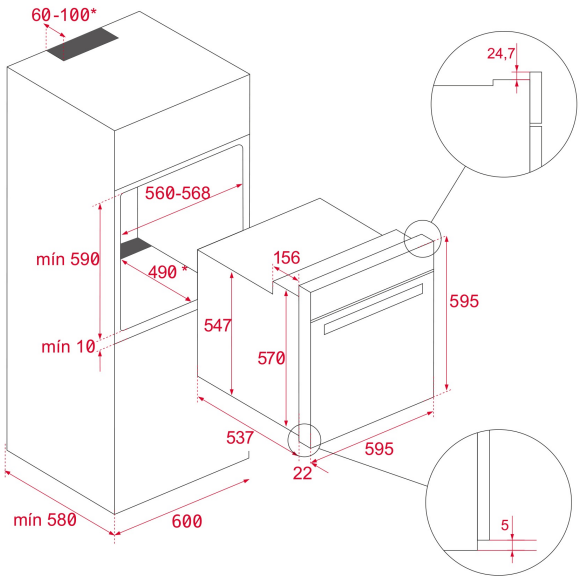

VERWIJZING

REF: 111000008 EAN: 8434778007602

FUNCTIES

Urban Colors Edition
Multifunctionele SurroundTemp - 8 kookfuncties
DualClean reinigingssysteem: Pyrolytische zelfreiniging (3 niveaus) + Teka HydroClean® PRO
A+ energieklasse: tot 20% minder verbruik
Inhoud, bruto/ netto: 71/ 70 liter
Touch Control met elektronische timer
Snelle opwarming
Veiligheidsslot voor kinderen
Beveiligingssysteem met automatische uitschakeling
Viervoudig glazen deur
1 Plus-Extension telescopische geleider, 5 kookniveaus
Diep geëmailleerde bakplaat en verchroomd rooster
Tangentiële ventilatie met 2 snelheden

DIMENSIES

Product hoogte (mm): 595
Product breedte (mm): 595
Product diepte (mm): 537+22
Product lengte (mm):
Gewicht van het product (Kgs): 34

TECHNISCHE SPECIFICATIES

Energie-efficiëntieklasse : A+
Vermogen (V): 220-240
Frequentie (Hz): 50/60
Maximaal nominaal vermogen (W): 3552

KLEUREN

111000008 Zwart glas

111000009 Stone Grey Glas