SteakMaster
Multifunctionele pyrolytische oven met speciale grill en gietijzeren rooster voor biefstuk

HydroClean | Telescopische geleiders | Pyrolyse | SoftClose | SurroundTemp

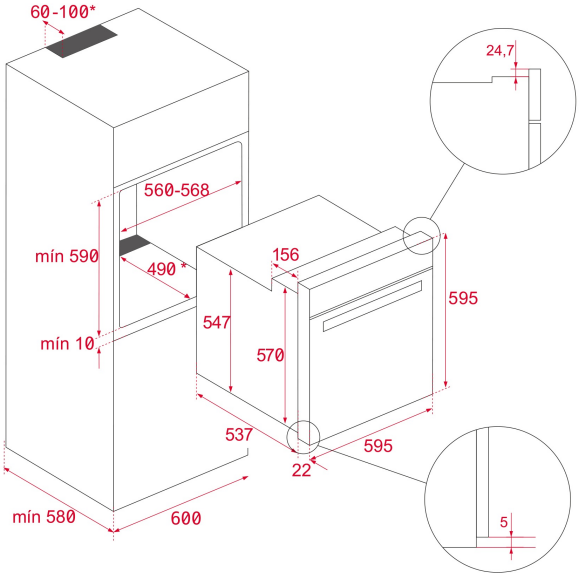

VERWIJZING

REF: 111000036 EAN: 8434778012576

FUNCTIES

SteakMaster Oven met SteakGrill (700º)
Pyrolytische Multifunctionele SurroundTemp
3 pyrolytische reinigingscycli
HydroClean® PRO reinigingssysteem
Glad Emaille
A Energieklasse: tot 20% minder verbruik
Capaciteit, bruto/ netto: 71/ 63 liter
TFT 4" true color Touch-bediening
LED verlichte ringknop
20 automatische programma's voor vlees
Persoonlijke kookassistent: 20 internationale geprogrammeerde recepten
Automatisch Express voorverwarmen
SlowCook: koken op lage temperatuur
Pizza-, fermenteren, ontdooi- & ECO-functies
Kinderbeveiliging, timer en deur
Automatisch uitschakel beveiligingssysteem
4 voudig uitneembare glazen deur
SoftClose deur met automatische vergrendeling
Volledig glazen binnendeur
Plus + Full Extension telescopische geleiders gemakkelijk glijden
Speciaal gietijzeren rooster voor Steaks
Anti-tip diepe lade en versterkt rooster
Tangentiële ventilatie Plus met 2 snelheden
Optioneel De SteamBox en gegoten aluminium lade

DIMENSIES

Product hoogte (mm): 595
Product breedte (mm): 595
Product diepte (mm): 537+22
Product lengte (mm):
Gewicht van het product (Kgs): 45,8

TECHNISCHE SPECIFICATIES

Energie-efficiëntieklasse : A
Vermogen (V): 220-240
Frequentie (Hz): 50/60
Maximaal nominaal vermogen (W): 3518

KLEUREN

111000036 Zwart glas

111000026 Zwart glas met roestvrij stalen rand