GFL 77760 EOS IX

Okap podszafkowy





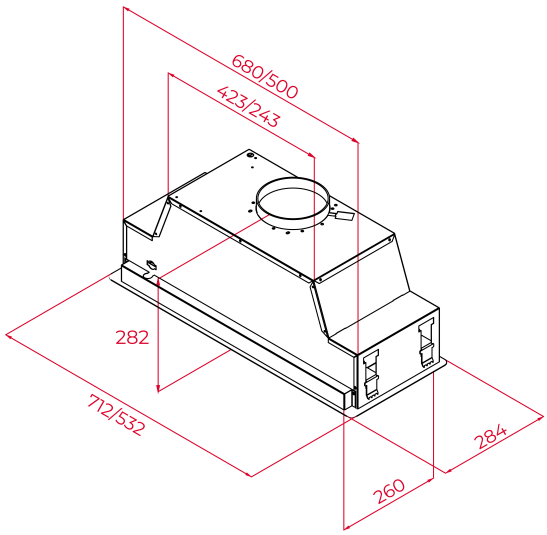

NUMER REFERENCYJNY

REF: 113100008 **EAN:** 8434778025651

SPECYFIKACJA

Sterowanie elektroniczne
Pochłanianie szczelinowe
Silnik inwerterowy EcoPower
3 prędkości + 1 intensywna
Wydajność (m3/h): 735
Poziom hałasu - prędkość intensywna (dBA): 70,1
Poziom hałasu - prędkość max. (dBA): 68
Poziom hałasu - prędkość min. (dBA): 54,4
oświetlenie 2x LED
1 filtr aluminiowy 3-warstwowy
Opóźnienie wyłączenia
Zawór zwrotny w zestawie
Redukcja kanału wyciągu w zestawie
Opcja recyrkulacji. Sprawdź odpowiednie filtry w zakładce "Wyposażenie"

WYMIARY

Wysokość (mm): 282
Szerokość (mm): 712
Głębokość (mm): 284
Długość produktu (mm):
Waga netto (kg): 10.80

DANE TECHNICZNE

Klasa efektywności energetycznej : A+
Poziom hałasu (LWA) minimalna prędkość (dB): 54
Poziom hałasu (LWA) maksymalna prędkość (dB): 68
Poziom hałasu (LWA) turbo prędkość (dB): 70
Ø Wylot (mm): 150

KOLORY

113100008 Stal nierdzewna