IBF 95-G1 MST BM

Płyta indukcyjna 90 cm Infinity G1, edycja specjalna od Italdesign Giugiaro

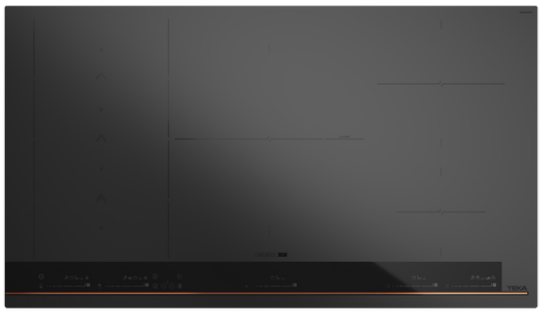



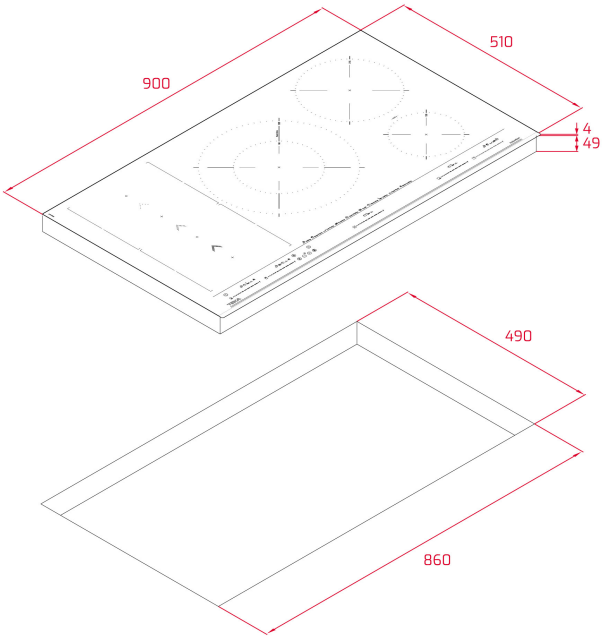

NUMER REFERENCYJNY

REF: 112500061 **EAN:** 8434778030402

SPECYFIKACJA

Specjalna edycja Infinity G1
Zaprojektowana we Włoszech przez Italdesign Giugiaro
Płyta indukcyjna z funkcją Flex
Ekskluzywne matowe czarne wykończenie
Montaż na blacie lub na równi z blatem
Funkcje bezpośrednie: grillowanie, szybkie zagotowanie, smażenie na patelni, smażenie w głębokim tłuszczu, konfitowanie, gotowanie na wolnym ogniu, rozpuszczanie i utrzymywanie w cieple
Sterowanie dotykowe MultiSlider
5 stref gotowania
2 strefy Flex Ø 228 X 200 mm
1 podwójna strefa Ø 320/180 mm
1 strefa Ø 215 mm
1 strefa Ø 150 mm
Szkło ceramiczne
Zabezpieczenie przed przegrzaniem
Timer
Power Plus
Blokada Rodzicielska
Wskaźnik ciepła resztkowego
Zarządzanie mocą płyty
Zestaw montażowy
Maksymalna moc znamionowa 10800 W

WYMIARY

Wysokość (mm): 53
Szerokość (mm): 900
Głębokość (mm): 510
Długość produktu (mm):
Waga netto (kg): 15,18

DANE TECHNICZNE

Wskaźnik mocy (V): 220-240
Częstotliwość (Hz): 50/60
Maksymalna moc nominalna (W): 10800

KOLORY

112500061 Czarny mat

EFEKTYWNOŚĆ ENERGETYCZNA

Power consumption in standby mode (W): -
Time to reach standby mode (min): 1