DFI 74960
Zmywarka do zabudowy 45 cm

Funkcja ECO | Multi Cleaner | Premium Dry - System automatycznego otwierania drzwi | AquaLogic | Trzecia taca na sztućce

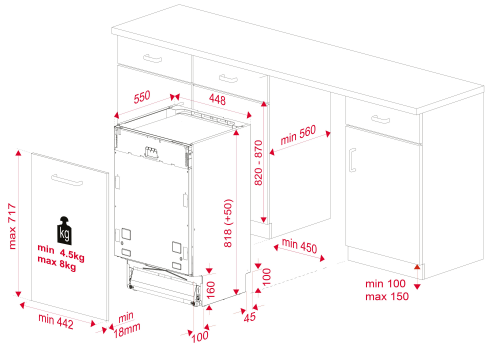

NUMER REFERENCYJNY

REF: 114300007 EAN: 8434778025125

SPECYFIKACJA

Zmywarka do zabudowy 45 cm
Elektroniczny panel sterowania z wyświetlaczem LED
Trzeci kosz na sztućce
Pojemność: 10 kompletów naczyń
Liczba programów zmywania : 9
Temperatury zmywania : 35°, 40°, 45°,50°, 65°, 70° C
System bezpieczeństwa AquaStop
SmartSensor - miernik stopnia zabrudzenia wody
Czujnik MultiCleaner- dostosowanie pracy do typu stosowanego detergentu
PremiumDry - Automatyczne uchylanie drzwiczek po skończonym programie
PushUp system- 3 pozycje górnej szuflady
FlexiSet- składane elementy w koszu dolnym
Programy szybkie: 1 godzina i Mini 30
Programy specjalne: AutoClean, GlassCare i DualCare
Funkcje specjalne: połowa załadunku, Express,Power Wash i Extra Rinse
Montaż kolumnowy
Zawiasy stałe
Opóźnienie startu 1-24h
Poziom hałasu: 45 dBA

WYMIARY

Wysokość (mm): 818
Szerokość (mm): 448
Głębokość (mm): 550
Długość produktu (mm):
Waga netto (kg): 28,5

DANE TECHNICZNE

Klasa efektywności energetycznej : A+++
Zużycie energii (KWh/dzień): -
Zużycie wody (litrach/lata): 2436
Poziom hałasu (dBA): 45
Wskaźnik mocy (V): 220-240
Częstotliwość (Hz): 50

KOLORY