NEO HSB 6350 P FBK

Piekarnik wielofunkcyjny z 8 trybami pieczenia i pyrolizą

70L HydroClean Pyroliza

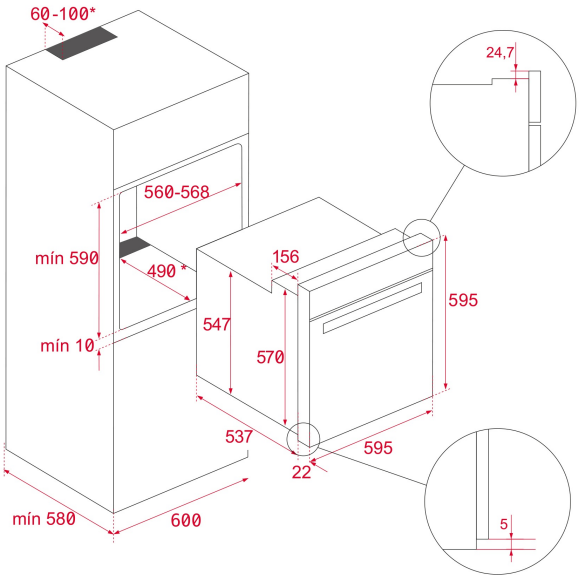

NUMER REFERENCYJNY

REF: 111010088 EAN: 8434778034172

SPECYFIKACJA

Seria Neo
Wielofunkcyjny piekarnik z funkcją pyrolizy
Funkcje Chef dla automatycznych programów
System ThermoSeal zapewniający stabilną temperaturę wewnątrz
Ultra wytrzymała emalia BrightClean
System FastClick do montażu prowadnic
Ergonomiczny i stylowy uchwyt
Szerokie okno wyświetlacza LED
8 funkcji pieczenia
System samoczyszczenia pyrolitycznego oraz automatyczny system HydroClean
Pieczenie w temperaturze do 300°C
Mechaniczne pokrętła sterujące
Elektroniczny timer LED z panelem dotykowym (funkcja opóźnienia startu/Delay Start)
Chromowane prowadnice z 5 poziomami pieczenia
Zdejmowane drzwi z potrójną szybą
System bezpieczeństwa automatycznego wyłączenia
Szybkie nagrzewanie
Płaski panel ze stali nierdzewnej
Głęboka blacha z zabezpieczeniem przeciw wysuwaniu
Stal nierdzewna odporna na odciski palców
Pojemność (brutto/netto): 71 / 70 litrów

WYMIARY

Wysokość (mm): 595
Szerokość (mm): 595
Głębokość (mm): 537+22
Długość produktu (mm):
Waga netto (kg): 34

DANE TECHNICZNE

Klasa efektywności energetycznej : A+
Wskaźnik mocy (V): 220/240
Częstotliwość (Hz): 50/60
Maksymalna moc nominalna (W): 2615

KOLORY

111010088 Full Black