DFI 86850 XL

Zmywarka do zabudowy na 16 kompletów naczyń z 8 programami zmywania, 60 cm





NUMER REFERENCYJNY

REF: 114270048 **EAN:** 8434778036930

SPECYFIKACJA

Zmywarka do zabudowy
Elektroniczny panel sterowania z wyświetlaczem LED
16 kompletów naczyń
8 programów zmywania
Temperatury zmywania: 45°, 50°, 55°, 65°, 70°, 72°C
Silnik inwerterowy
System automatycznego otwierania PremiumDry
SmartSensor mierzy stopień zabrudzenia
Dolny kosz FlexiSet
Program szybki
Program do szkła
1 godzina
Program higieniczny
System bezpieczeństwa AquaStop
Wskaźnik niskiego poziomu soli i płynu nabłyszczającego
Trzeci rozpylacz
Wiązka światła na podłodze
Regulowany kosz górny
Timer opóźniający: 1–24 godziny
Poziom hałasu: 42 dBA
Regulowane tylne nóżki od przodu
Wysuwana szuflada na detergent
Drzwi przesuwne

WYMIARY

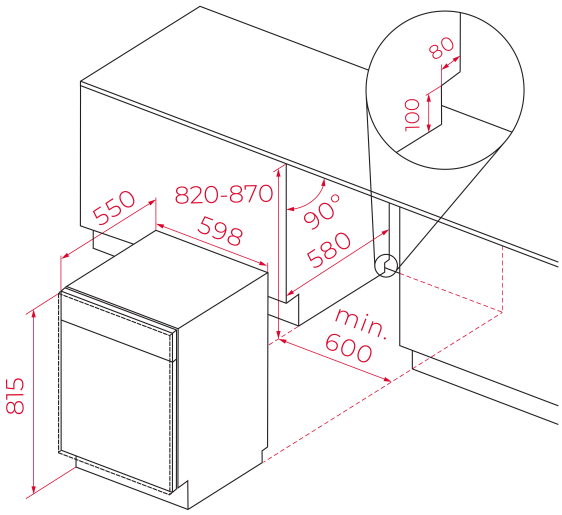

Wysokość (mm): 815
Szerokość (mm): 598
Głębokość (mm): 550
Długość produktu (mm):
Waga netto (kg): 33,00

DANE TECHNICZNE

Klasa efektywności energetycznej : A+++
Zużycie energii (KWh/dzień): -
Zużycie wody (litrach/lata): 2520
Poziom hałasu (dBA): 42
Wskaźnik mocy (V): 220-240 V
Częstotliwość (Hz): 50Hz