DFI 74860

Zmywarka do zabudowy na 10 kompletów naczyń z 8 programami zmywania, 45 cm





Wskaźnik świetlny



Funkcja ECO



Technologia Extra Dry



Premium Dry - System automatycznego otwierania drzwi



Przesuwane drzwi



AquaLogic



Trzecia taca na sztućce

NUMER REFERENCYJNY

REF: 114310011 **EAN:** 8434778036947

SPECYFIKACJA

Zmywarka do zabudowy
Elektroniczny panel sterowania z wyświetlaczem LED
Pojemność: 10 kompletów naczyń
Programy zmywania: 8
Temperatury zmywania: 5
Silnik inwerterowy
System automatycznego otwierania PremiumDry
Czujnik SmartSensor mierzący stopień zabrudzenia
Dolny kosz FlexiSet
Programy specjalne: Szybki, Szkło, Auto, Eco, 1 godzina, Intensywny
Funkcje specjalne: ExtraDry, PowerWash, Express
System bezpieczeństwa AquaStop
System bezpieczeństwa AquaSafe
Wskaźnik niskiego poziomu soli i płynu nabłyszczającego
Ramiona natryskowe na dwóch poziomach: górnym i dolnym
Regulowany kosz górny
Regulowane tylne nóżki od przodu
Timer opóźnienia: 1–24 godziny
Poziom hałasu: 42 dBA
Wysuwana szuflada na detergent
Wiązka świetlna na podłodze
Drzwi przesuwne
Montaż kolumnowy

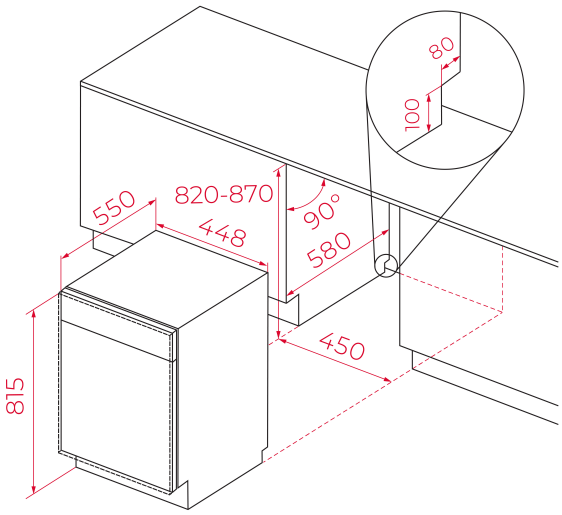

WYMIARY

Wysokość (mm): 815
Szerokość (mm): 448
Głębokość (mm): 550
Długość produktu (mm):
Waga netto (kg): 30.50

DANE TECHNICZNE

Klasa efektywności energetycznej : A+++
Zużycie energii (KWh/dzień): -
Zużycie wody (litrach/lata): 2240
Poziom hałasu (dBA): 42
Wskaźnik mocy (V): 220-240 V
Częstotliwość (Hz): 50Hz