TL 6310

Okap podszafkowy teleskopowy 60 cm





LED

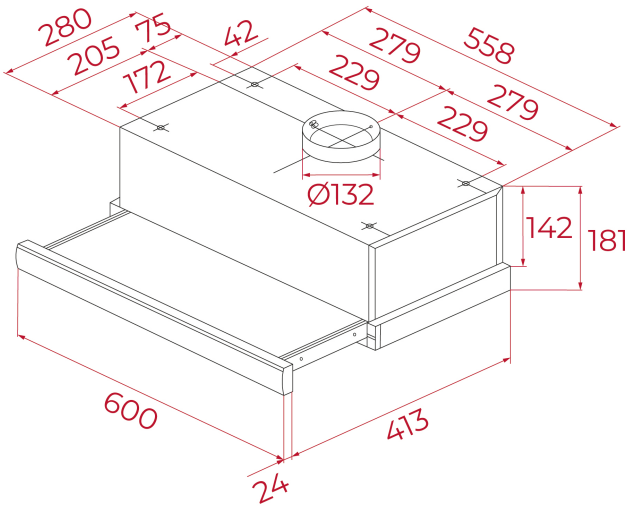

NUMER REFERENCYJNY

REF: 40474251 **EAN:** 8421152145982

SPECYFIKACJA

Okap podszafkowy
Model teleskopowy
Klasa efektywności energetycznej E
Automatyczny włącznik/wyłącznik
2 prędkości turbiny
Oświetlenie halogenowe 2 x 20 W
1 silnik
Filtry metalowe
Wydajność (max.): 332 m3/h
Opcja recyrkulacji: dla VR00, VR01, VR02 – filtry węglowe 2x 61801251; dla VR03 – filtry węglowe 2x 61801346
Szerokość 60 cm
Kolor biały

WYMIARY

Wysokość (mm): 181
Szerokość (mm): 600
Głębokość (mm): 304-437
Długość produktu (mm):
Waga netto (kg): 6,1

DANE TECHNICZNE

Klasa efektywności energetycznej : D
Poziom hałasu (LWA) minimalna prędkość (dB): 49
Poziom hałasu (LWA) maksymalna prędkość (dB): 65
Poziom hałasu (LWA) turbo prędkość (dB): N/A
Ø Wylot (mm): 120

KOLORY

	40474251	Biały
	40474252	Czarny