MTP 978

Bateria kuchenna z wyciąganą wylewką





Aerator zapobiegający osadzaniu się kamienia



Wyciągana wylewka



Odporność



Obrotowa wylewka

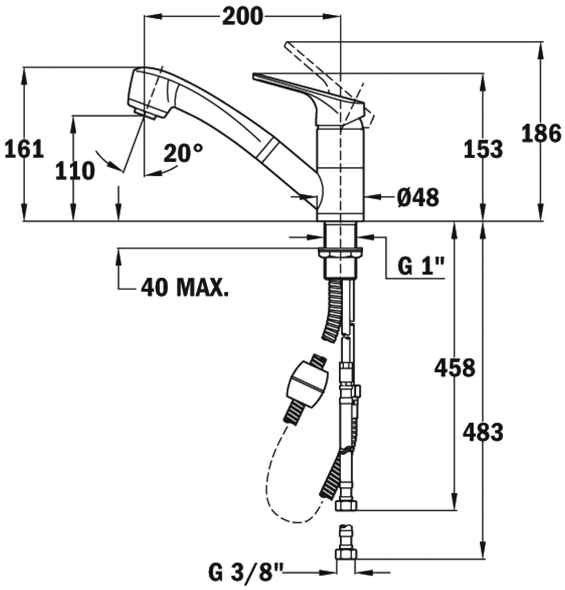

NUMER REFERENCYJNY

REF: 469780200 **EAN:** 8421152084687

SPECYFIKACJA

Bateria mieszakowa
Ruchoma wylewka obracalna o 110°
Zmienny strumień wody
Wyciągana wylewka
System anti-scale w perlatorze
Głowica z zaworem ceramicznym
Elastyczne przyłącza w oplocie stalowym
Otwór na baterię: 35 mm
Wysięg: 200 mm
Wysokość: 110 mm / 161 mm
Wykonanie: chrom

WYMIARY

Wysokość (mm): 161
Szerokość (mm):
Głębokość (mm):
Długość produktu (mm):
Waga netto (kg): 1,81

KOLORY

	469780200	Chrom
	469781200	Chrom
	46978020CN	Czarny Carbon