HRB 6300 AT

Piekarnik do zabudowy 60 cm





70L



HydroClean



Prowadnica teleskopowa z powiększonym wysuwem



Termoobieg (SurroundTemp) - Jednoczesna praca wentylatora + owalnej grzałki umiejscowionych w tylnej ścianie piekarnika. Opiekanie potraw ze wszystkich stron jednocześnie.

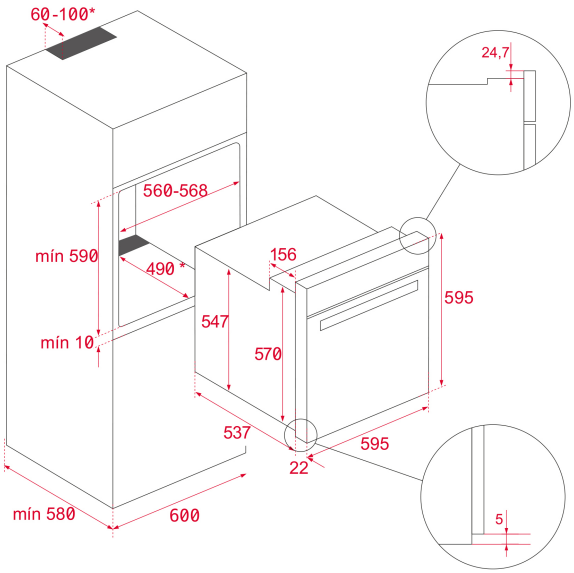

NUMER REFERENCYJNY

REF: 111010010 **EAN:** 8434778008616

SPECYFIKACJA

System czyszczenia HydroClean®PRO
Emalia Crystal Clean
Klasa efektywności energetycznej A
Pojemność (brutto/netto): 71 l / 70 l
Analogowy timer
Minutnik
9 funkcji grzania
Kontrolka termostatu
Podwójnie przeszklone drzwi
Prowadnice teleskopowe (1 poziom)
Kolor antracytowy matowy – RAL: 9011
Wykończenia w kolorze mosiężnym

WYMIARY

Wysokość (mm): 595
Szerokość (mm): 595
Głębokość (mm): 537+22
Długość produktu (mm):
Waga netto (kg): 27

DANE TECHNICZNE

Klasa efektywności energetycznej : A
Wskaźnik mocy (V): 220/240
Częstotliwość (Hz): 50/60
Maksymalna moc nominalna (W): 3215

KOLORY

	111010010	Antracyt / Mosiądz
	111010012	Waniliowy mosiądz
	111010011	Antracytowy