HLB 8600 SM
Piekarnik do zabudowy 60 cm

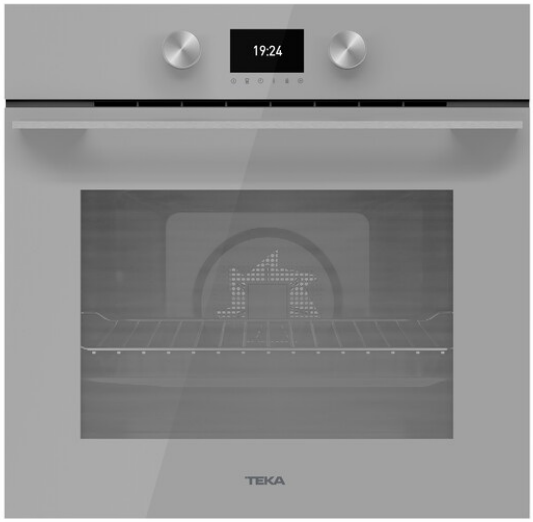

70L | HydroClean | System domykania drzwi SoftClose | Prowadnica teleskopowa z powiększonym wysuwem | Termoobieg (SurroundTemp) - jednoczesna praca wentylatora + owalnej grzałki umiejscowionych w tylnej ścianie piekarnika. Opiekanie potraw ze wszystkich stron jednocześnie.

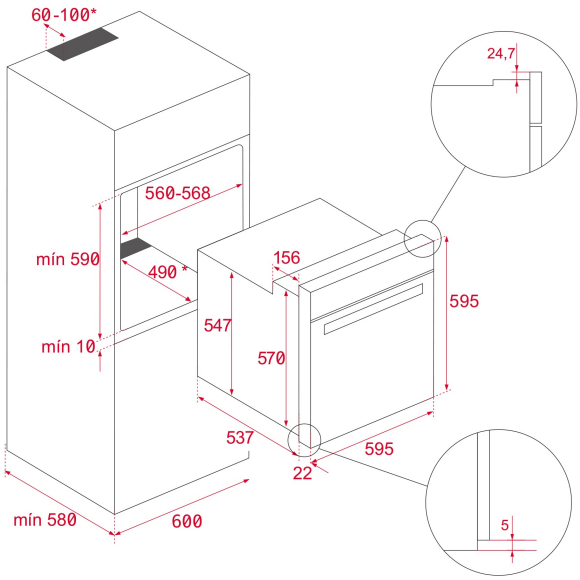

NUMER REFERENCYJNY

REF: 111000013 EAN: 8434778008296

SPECYFIKACJA

System czyszczenia HydroClean®PRO
Emalia łatwoczyszcząca
Klasa efektywności energetycznej A+
Pojemność (brutto/netto): 71 l / 70 l
Sensorowy panel sterowania
Wyświetlacz TFT 4”
12 funkcji grzania, 20 programów automatycznych
Potrójnie przeszklone drzwi
System domykania drzwi SoftClose
Prowadnice teleskopowe (1 poziom z pełnym wysuwem)
Opuszczana grzałka grilla
Stal zabezpieczona przed odciskami palców
Inox + szkło w kolorze jasnym szarym (Steam Grey)

WYMIARY

Wysokość (mm): 595
Szerokość (mm): 595
Głębokość (mm): 537+22
Długość produktu (mm):
Waga netto (kg): 32

DANE TECHNICZNE

Klasa efektywności energetycznej : A+
Wskaźnik mocy (V): 220-240
Częstotliwość (Hz): 50/60
Maksymalna moc nominalna (W): 3215

KOLORY

111000013	Jasno szary
111000012	Kamienny szary
111000012	Białe szkło