MAESTRO **HLB 8600 P**

Piekarnik do zabudowy 60 cm DualClean

70L

System czyszczenia pyrolitycznego DualClean

HydroClean

System domykania drzwi SoftClose

Prowadnica teleskopowa z pełnym wysuwem

Pyroliza

Termoobieg (SurroundTemp) - Jednoczesna praca wentylatora + owalnej grzałki umiejscowionych w tylnej ścianie piekarnika. Opiekanie potraw ze wszystkich stron jednocześnie.

NUMER REFERENCYJNY

REF: 111000015 EAN: 8434778008319

SPECYFIKACJA

3 cykle czyszczenia pyrolitycznego
System czyszczenia HydroClean®PRO
Emalia łatwoczyszcząca
Klasa efektywności energetycznej A+
Pojemność (brutto/netto): 71 l / 70 l
Sensorowy panel sterowania
Wyświetlacz TFT 4”
12 funkcji grzania, 20 programów automatycznych
Poczwórnie przeszklone drzwi
System domykania drzwi SoftClose
Prowadnice teleskopowe (2 poziomy, w tym 1 z pełnym wysuwem)
Stal zabezpieczona przed odciskami palców
Inox + szkło w kolorze kamiennym szarym (Stone Grey)

WYMIARY

Wysokość (mm): 595
Szerokość (mm): 595
Głębokość (mm): 537+22
Długość produktu (mm):
Waga netto (kg): 37

DANE TECHNICZNE

Klasa efektywności energetycznej : A+
Wskaźnik mocy (V): 220-240
Częstotliwość (Hz): 50/60
Maksymalna moc nominalna (W): 3552

KOLORY

111000015 Kamienny szary

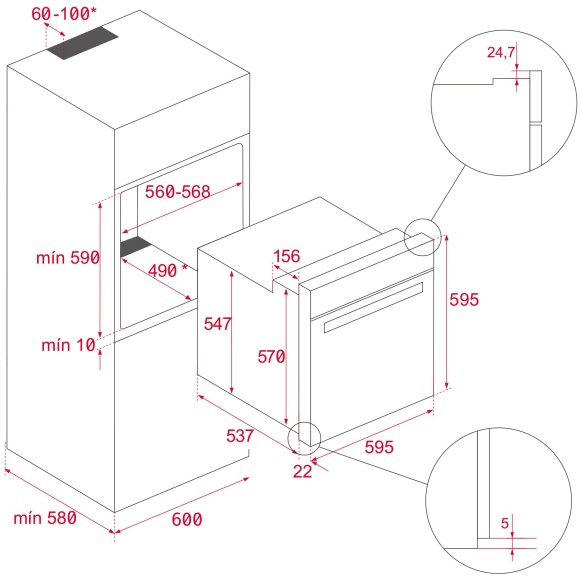
60-100*
24,7
560-568
mín 590
490 *
156
595
547
570
mín 10
537
595
22
5
mín 580
600