MAESTRO **Square 50.40 TG**

Zlewozmywak podwieszany z tegranitu

200mm | Bezpieczeństwo żywnosci | Intensywność koloru | Easy Clean - Łatwe czyszczenie | Odporny na zarysowania

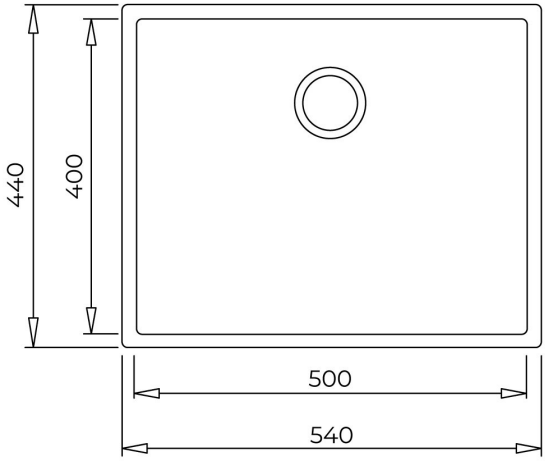

NUMER REFERENCYJNY

REF: 115230023 EAN: 8434778007404

SPECYFIKACJA

Tegranit: kolor jasny kremowy
Wymiary zewnętrzne: 540 x 440 mm
Wielkość komory: 500 x 400 x 200 mm
Komplet odpływowy z zaworem 3½", z przedłużką i syfonem
Do szafek od 60 cm
Wycięcie w blacie: 495 x 395 mm, promień kąta 5 mm

WYMIARY

Wysokość (mm):
Szerokość (mm): 440
Głębokość (mm): 200
Długość produktu (mm): 540
Waga netto (kg): 8,17

KOLORY

115230023	Jasny kremowy
115230020	Beżowy
115230020	Kamienny szary
115230020	Arktyczny biały
115230020	Czarny