DLV 98660 TOS

Dekoracyjny okap przyścienny 90 cm z funkcją Fresh air



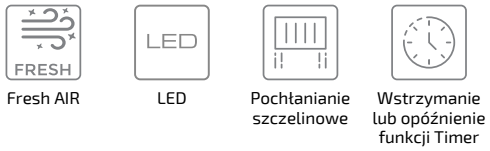

Fresh AIR | LED | Pochłanianie szczelinowe | Wstrzymanie lub opóźnienie funkcji Timer

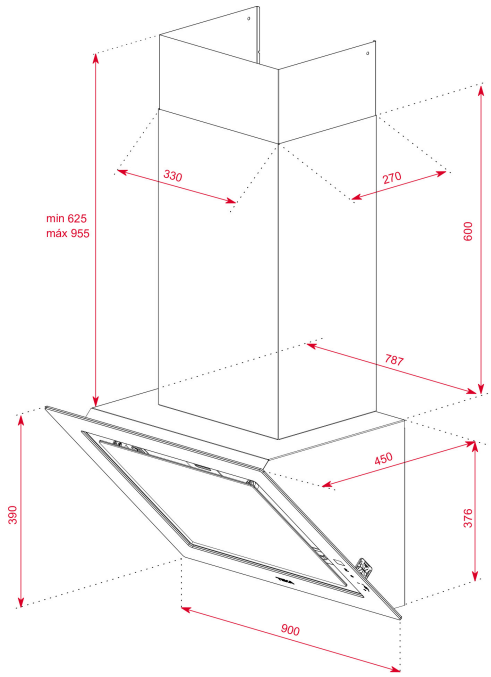

NUMER REFERENCYJNY

REF: 112930030 **EAN:** 8434778011944

SPECYFIKACJA

Edycja Urban Colors
Dekoracyjny okap przyścienny
Pochłanianie szczelinowe
Wyświetlacz dotykowy
Funkcja FreshAir
Konstrukcja z pełnego szkła
3+1 prędkości turbiny
Timer
Oświetlenie LED
Wskaźnik wymiany filtra
Silnik EcoPower
Wydajność: min. 290 m3 / h – max. 696 m3 / h
Poziom hałasu: min. 51 dB – maks. 67 dB
Możliwy montaż również bez osłony komina
OPCJA RECYRKULACJI:
Montaż z osłoną komina (rys. 7b w instrukcji obsługi):
Standardowy – zestaw 113290018 + filtr 113290015
Regenerowalny – zestaw 113290010 + filtr 113290009
Montaż bez osłony komina (rys. 7c w instrukcji obsługi):
Standardowy – zestaw 113290016 + filtr 113290015
Regenerowalny – zestaw 11329012 + filtr 113290009

WYMIARY

Wysokość (mm): 1001-1331
Szerokość (mm): 900
Głębokość (mm): 450
Długość produktu (mm):
Waga netto (kg): 20,27

DANE TECHNICZNE

Klasa efektywności energetycznej : A+
Poziom hałasu (LWA) minimalna prędkość (dB): 51
Poziom hałasu (LWA) maksymalna prędkość (dB): 67
Poziom hałasu (LWA) turbo prędkość (dB): 70
Ø Wylot (mm): 150

KOLORY

	112930030	Biały
	112930031	Brązowy londyńska cegła