**DVN 77050 TTC BK**
Okap przyścienny 70 cm

LED | Pochłanianie szczelinowe | Wstrzymanie lub opóźnienie funkcji Timer

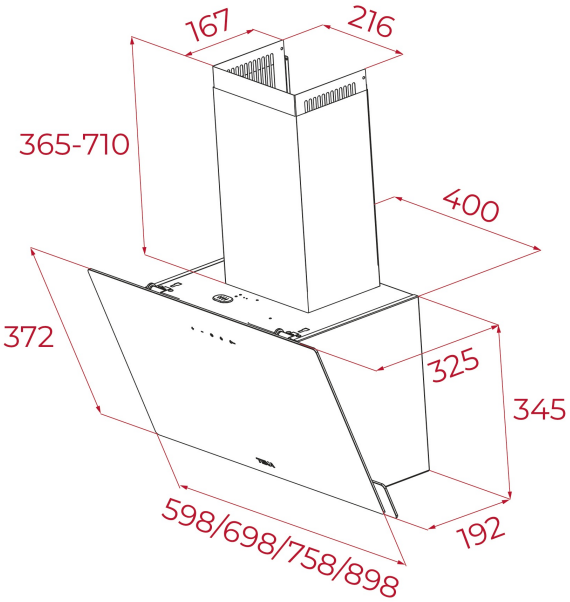


## NUMER REFERENCYJNY

REF: 112950011 EAN: 8434778011708

## SPECYFIKACJA

Okap przyścienny skośny
Sterowanie Touch Control
Pochłanianie szczelinowe
3+1 prędkości turbiny
Wydajność max. (m³/h): 485
Max. poziom hałasu 64 dB
Min. poziom hałasu 54 dB
Oświetlenie LED
Filtry aluminiowe
Timer
Opcja recyrkulacji (filtry węglowe 2x 61801345)
Wskaźnik zabrudzenia filtra

## WYMIARY

**Wysokość (mm):** 690-1035
**Szerokość (mm):** 698
**Głębokość (mm):** 325
**Długość produktu (mm):**
**Waga netto (kg):** 11,2

## DANE TECHNICZNE

Klasa efektywności energetycznej : A
Poziom hałasu (LWA) minimalna prędkość (dB): 54
Poziom hałasu (LWA) maksymalna prędkość (dB): 64
Poziom hałasu (LWA) turbo prędkość (dB): 71
Ø Wylot (mm): 150

## KOLORY

112950011 Czarny

112950014 Biały