EASY **DVN 97050 TTC WH**

Okap przyścienny 90 cm

LED

LED

Wstrzymanie lub opóźnienie funkcji Timer

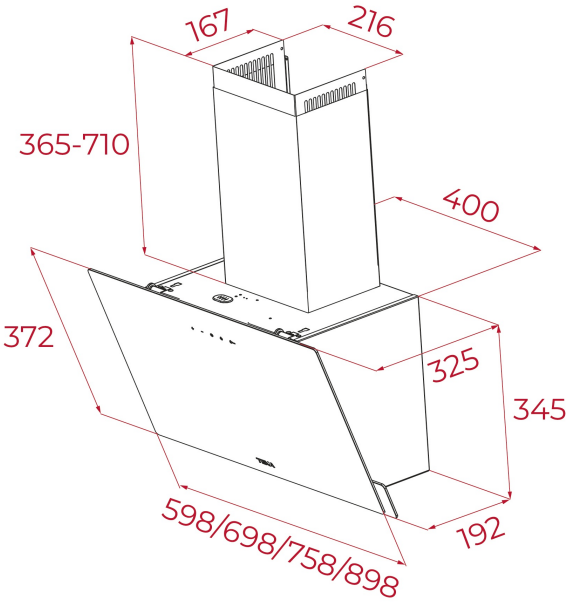

NUMER REFERENCYJNY

REF: 112950015 EAN: 8434778017618

SPECYFIKACJA

Okap przyścienny skośny
Sterowanie Touch Control
Pochłanianie szczelinowe
3+1 prędkości turbiny
Wydajność max. (m³/h): 485
Max. poziom hałasu 64 dB
Min. poziom hałasu 54 dB
Oświetlenie LED
Filtry aluminiowe
Timer
Wskaźnik zabrudzenia filtra
Opcja recyrkulacji (filtry węglowe: zestaw 2szt. 61801345)

WYMIARY

Wysokość (mm): 690-1035
Szerokość (mm): 898
Głębokość (mm): 325
Długość produktu (mm):
Waga netto (kg): 12,1

DANE TECHNICZNE

Klasa efektywności energetycznej : A
Poziom hałasu (LWA) minimalna prędkość (dB): 54
Poziom hałasu (LWA) maksymalna prędkość (dB): 64
Poziom hałasu (LWA) turbo prędkość (dB): 71
Ø Wylot (mm): 150

KOLORY

112950015 Biały

112950012 Czarny