GZC 64300 XBC
Płyta gazowa 60 cm

Automatyczny zaplon | Autoblokada | ExactFlame | Łatwa instalacja

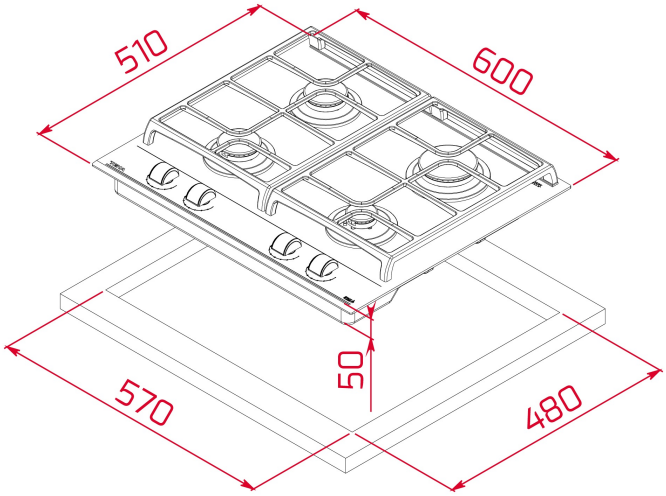

NUMER REFERENCYJNY

REF: 112570167 EAN: 8434778019070

SPECYFIKACJA

Płyta gazowa 60 cm z kolekcji Urban Colors (kolor Night River Black)
Regulacja płomienia ExactFlame (9 poziomów)
Szlif przedni
Wytrzymałe szkło ceramiczne
4 palniki:
1 palnik z podwójną koroną 4,00 kW
1 palnik 1,75 kW
1 palnik 2,80 kW
1 palnik 1,00 kW
Zabezpieczenie przeciwwypływowe gazu
Automatyczna zapalarka w pokrętłach
Łatwa instalacja

WYMIARY

Wysokość (mm): 98
Szerokość (mm): 600
Głębokość (mm): 510
Długość produktu (mm):
Waga netto (kg): 11,14

DANE TECHNICZNE

Wskaźnik mocy (V): 220-240
Częstotliwość (Hz): 50/60
Maksymalna moc nominalna (W): -

KOLORY

112570167 Czarne szkło

EFEKTYWNOŚĆ ENERGETYCZNA

Power consumption in standby mode (W): -
Time to reach standby mode (min): -