CLC 855 GM ST
Ekspres do kawy do zabudowy 45 cm

Ziarna kawy | Kawa mielona

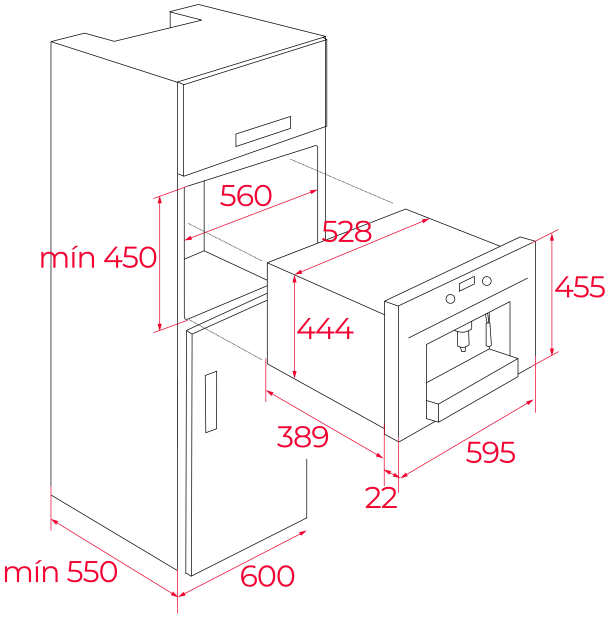

NUMER REFERENCYJNY

REF: 111630003 EAN: 8434778008326

SPECYFIKACJA

Ekspres do kawy 45 cm
Elektroniczny panel sterujący
3 funkcje (kawa, spienianie mleka, gorąca woda)
3 programy automatyczne
Wysuwana dysza do pary i gorącej wody
Podwójna dysza do kawy z możliwością regulacji wysokości
13-stopniowa regulacja grubości mielenia kawy
Możliwość użycia kawy mielonej
Możliwość przygotowania 2 filiżanek kawy jednocześnie
Możliwość ustawienia temperatury i wielkości kawy
Możliwość ustawienia czasu włączenia i wyłączenia
Możliwość ustawienia jednego z 11 języków (w tym polskiego)
Oświetlenie LED wnęki
Funkcja samooczyszczania i automatycznego odkamieniania
Pojemnik na wodę o pojemności 1,8 l
Prowadnice teleskopowe
Ciśnienie: 15 bar
Stal zabezpieczona przed odciskami palców
Inox + szkło w kolorze kamiennym szarym (Stone Grey)

WYMIARY

Wysokość (mm): 455
Szerokość (mm): 595
Głębokość (mm): 412
Długość produktu (mm):
Waga netto (kg): 23

DANE TECHNICZNE

Wskaźnik mocy (V): 220-240
Częstotliwość (Hz): 50/60
Maksymalna moc nominalna (W): 1350

KOLORY

111630003	Kamienny szary
111630001	Czarne szkło
111630001	Jasno szary